MG ZS Kezelési kézikönyv

Előszó 1
Bevezetés 1
Tulajdonosi kézikönyv 1
Közlemény 1
Alkalmazott szimbólumok 2
A jármű azonosítóadatai 4
A jármű azonosítása 4
A jármű adattáblája 5
1. Műszerek és kezelőszervek 7
Műszerek és kezelőszervek 8
Műszercsoport 10
Műszercsoport – „A” színes kijelző 10
Műszercsoport – „B” színes kijelző 11
Információs központ 13
Információs központ – „A” színes kijelző 13
Információs központ – „B” színes kijelző 21
Figyelmeztető- és jelzőlámpák 29
Lámpák és kapcsolók 37

Lámpák és kapcsolók 37
A fényszórómagasság kézi beállítása 39
Ködlámpa kapcsoló 40
Az irányjelző / távolsági fényszóró kapcsolója 41
Segédvilágítási rendszer (kanyarlámpák) 42
Elakadásjelző lámpa 42
Ablaktörlők és mosóberendezések 43
Az ablaktörlő használata 43
Programozott mosás/törlés 44
A hátsó ablaktörlő használata 45
Kormánymű 47
A kormányoszlop beállítása 47
Elektromos szervókormány 48
Kürt 49
Tükrök 50
Külső visszapillantó tükrök 50
Belső visszapillantó tükör 52
Napellenzők 53
Ablakok 54

Az elektromos ablak kapcsolója 54
Az ablakok használata 54
Napfénytető * 56
Utasítások 56
A napfénytető használata 57
Belső világítás 62
Elektromos aljzat 63
Tárolóeszközök 65
Utasítások 65
Kesztyűtartó 65
Kártyatartó doboz 66
A középkonzoli kartámasz doboza 66
Csomagtér 67
Pohártartó 68
Középkonzoli pohártartó elektromos rögzítőfék esetén 68
Középkonzoli pohártartó hagyományos rögzítőfék esetén 68
Tetőcsomagtartó * 69
A tető maximálisan megengedett terhelése 69
Időszakos ellenőrzés 69

2. Légkondicionáló és hangrendszer 71

Szellőzés 72

A légkondicionáló szűrője 73

Szellőzőnyílások 73

A légkondicionáló vezérlőpanelje 75

Légkondicionáló-vezérlő parancsbillentyű 75

Páramentesítő gomb 75

Hátsó ablakfűtés gombja 76

Légfúvósebesség-szabályozó gomb 76

Hőmérséklet-szabályzó gomb 76

A légkondicionáló kezelőfelülete 77

Rendszerfőkapcsoló 78

Hűtéskapcsoló 78

Levegőkeringetési mód 78

Levegőelosztási mód 78

A légfúvó sebességének a szabályozása 79

Hőmérséklet-szabályozás 79

Szórakoztató lejátszó rendszer 80

Fontos biztonsági információk 80

A képernyő használatával kapcsolatos óvintézkedések 81
További megjegyzések 81
Alapvető műveletek 82
Bluetooth telefon kapcsolat 87
Szórakozás 95
A jármű és a mobiltelefon összekapcsolása 103
Légkondicionáló 104
360°-os nézet * 104
Járműbeállítások 104
Beállítások 105
3. Ülések és biztonsági berendezések 107
Ülések 108
Áttekintés 108
Fejtámlák 108
Első ülések 109
Hátsó ülések 111
Az első ülés fűtése * 112
Biztonsági övek 113
A biztonsági övek által nyújtott védelem 113

A biztonsági övek használata 115
A biztonsági övek használata gyermekeknél 119
A biztonsági övek előfeszítői 120
A biztonsági övek ellenőrzése, karbantartása és cseréje 121
Légzsákos kiegészítő biztonsági rendszer 124
Áttekintés 124
A légzsák aktiválódása 125
Olyan körülmények, amikor a légzsákok nem fújódnak fel 128
Az utaslégzsák kikapcsolása 129
A légzsákok szervizelése és cseréje 131
A légzsákok kiselejtezése 132
Gyerekülések 133
Fontos biztonsági utasítások a gyerekülések használatához 133
Gyerekülések csoportjai 136
A gyerekülések jóváhagyott elhelyezési pozíciói 139
4. Beindítás és vezetés 145
Kulcsok 146
Áttekintés 146
Az elem cseréje 147

Gyermekbiztos zárak **151**

Riasztórendszer **152**

Motorindítás-gátló 152

Lopásvédelmi rendszer 153

Csomagtérajtó 156

A motor elindítása és leállítása **158**

START/STOP kapcsoló (kulccsal történő indítás) * 158

START/STOP kapcsoló (kulcs nélküli indítás)* 159

A motor elindítása (kulccsal történő indítás) * 161

A motor elindítása (kulcs nélküli indítás) 162

A motor elindítására vonatkozó óvintézkedések 164

A motor leállítása 165

Gazdaságos és környezetkímélő vezetés **166**

Bejáratás 166

Környezetvédelem 166

Gazdaságos vezetés és karbantartás 167

Karbantartás 168

Katalizátor és részecskeszűrő **169**

Üzemanyagrendszer **171**

Üzemanyaggal kapcsolatos követelmények 171
Üzemanyagtöltő nyílás 172
Tankolás 172

6 sebességes automata sebességváltó * 173

Utasítások 173
Fokozatváltás 173
Vezetés hegymenetben 176
Vezérlési mód 177

Kézi sebességváltó * 180

5 sebességes kézi sebességváltó * 180
6 sebességes kézi sebességváltó * 181

Fékrendszer 183

Elektronikus fékerőelosztás (EBD) 183
Elektronikus féksegéd (EBA) 183
Blokkolásgátló fékrendszer (ABS) 184
Visszagurulás-gátló (HHC) 185
Lejtmenetvezérlés (HDC) 186
Automatikus megtartás * 188
Vészfékezési elakadásjelzőlámpa-vezérlés (HAZ) 191

Aktív borulásvédelem (ARP) ... 191
Rögzítőfék * ... 192
Elektronikus rögzítőfék (EPB) * ... 193
Automatikus Stop/Start – Intelligens üzemanyag-takarékossági rendszer ... 195
A motor automatikus leállítása ... 196
A motor automatikus leállításának feltételei ... 196
Stop/Start megtiltva ... 196
Automatikus motorindítás ... 197
Indításgátlás ... 197
Lefulladási segéd ... 198
Akkumulátor ... 198
Automatikus Stop/Start Intelligens üzemanyag-takarékossági rendszer ... 199
Az indítómotor működésképtelen, az akkumulátorkapacitás jelentős része elveszett ... 199
Stabilitásvezérlő rendszer és kipörgésgátló rendszer ... 200
Sebességtartó rendszer ... 202
Aktív sebességhatároló (ASL) rendszer ... 205
Aktiválás ... 205
Padlógáz ... 206
Az ASL működésének felfüggesztése ... 206

Az ASL működésének folytatása 206
A célsebesség túllépése és figyelmeztetés 206
Parkolássegítő rendszer 208
Ultrahangos érzékelős parkolási segéd 208
360 °-os körpanorámás rendszer * 209
Hátsó vezetőtámogató rendszer * 211
A rendszer áttekintése 211
A rendszerfunkciók be- és kikapcsolása 212
Rendszerfunkciók 213
Keréknyomás ellenőrző rendszer (TPMS) 217
Csomagok szállítása 219
Csomagtér 219
Belső rakományok 219
Vontatáshoz kapcsolódó általános biztonsági tudnivalók 220
5. Vészhelyzeti információk 223
Elakadásjelző eszközök 224
Elakadásjelző lámpák 224
Elakadásjelző háromszög 224

Vészhelyzeti indítás **225**
Indítókábelek használata 225
A jármű beindítása 225
Autómentés **227**
Autómentés vontatással 227
Autószállító vagy tréler kötéllel 230
A gumiabroncsok javítása **232**
A szerszámok azonosítása 232
A gumiabroncsok javítása 232
Kerékcsere * 235
Biztosítékcsere **239**
Biztosíték 239
Biztosítékdoboz 239
Az utasoldali tárolórekeszben található biztosítékdoboz 240
Az első tárolórekeszben található biztosítékdoboz 243
Izzócsere **247**
Az izzók műszaki adatai 247
6. Karbantartás **255**

Karbantartás **256**
Időszakos karbantartás 256
Motorháztető **260**
A motorháztető felnyitása 260
A motorháztető lecsukása 260
A motorháztető nyitott állapotára vonatkozó figyelmeztetés 260
Motortér **262**
1,5 l-es motor motortere 262
1,0 l-es turbófeltöltésű motor motortere 263
Motor **264**
Motorolaj 264
A motorolajszint ellenőrzése, motorolaj utántöltése 264
A motorolaj műszaki adatai 265
Hűtőrendszer **266**
A hűtőfolyadék ellenőrzése és utántöltése 266
A hűtőfolyadék műszaki adatai 266
Fék **268**
Fékbetétek 268
A fékfolyadék ellenőrzése és utántöltése 268

A fékfolyadék műszaki adatai 269

Akkumulátor 270

Az akkumulátor karbantartása 270

Akkumulátor csere 271

Mosóberendezés 272

A mosófolyadék ellenőrzése és utántöltése 272

Mosófúvókák 273

A mosófolyadék műszaki adatai 273

Ablaktörlők 274

Ablaktörlő lapátok 274

Az első ablaktörlő lapátok cseréje 275

A hátsó ablaktörlő lapátok cseréje 276

Gumiabroncsok 277

Áttekintés 277

Új gumiabroncsok 277

Egyirányú gumiabroncsok 277

A gumiabroncsok élettartama 277

Gumiabroncsnyomás 278

Vezetési stílus 278

Kerékegyensúly 278
Futómű-beállítás 278
A gumiabroncsok ápolása 278
Gumiabroncsnyomás 279
Szelepek 279
Defektes gumiabroncsok 279
A gumiabroncsok kopásjelzői 279
A gumiabroncsok cseréje 280
A kerekek rotációja 280
Hóláncok 281
A jármű tisztítása és ápolása 283
Külső ápolás 283
A beltér tisztítása 286
7. Műszaki adatok 289
Műszaki adatok (méretek) 290
Súlyadatok 292
Vontatási súlyadatok 293
A motor fő paraméterei 294

Javasolt folyadékok és kapacitások 296
Futómű-beállítás (terheletlen állapot) 297
Kerekek és gumiabroncsok 297
Gumiabroncsnyomás (hideg állapotban) 297

Bevezetés

Tulajdonosi kézikönyv

Ez a kézikönyv a modellcsaládban elérhető összes járművet és alapfelszereltséget bemutatja. Ezért előfordulhat, hogy bizonyos információk nem vonatkoznak az Ön autójára.

Ne feledje, hogy ha kérdése van az autója használatával vagy műszaki adataival kapcsolatban, hivatalos MG márkaszervize örömmel segít Önnek.

A tulajdonosi kézikönyvben szereplő illusztrációk csak hivatkozási célra szolgálnak.

Az ebben a kézikönyvben bemutatott információk a jármű konfigurációjától, a szoftververziótól és az értékesítési területtől függően kissé eltérőek lehetnek.

Közlemény

A Tulajdonosi kézikönyv, valamint a Garanciális és karbantartási kézikönyv bemutatja a jármű helyes használatát, a használattal kapcsolatos óvintézkedéseket, valamint a jármű helyes szervizelését és karbantartását. Kérjük, hogy mielőtt a vállalat bármely termékét használni kezdené, olvassa el figyelmesen a Tulajdonosi kézikönyvet, valamint a Garanciális és karbantartási kézikönyvet.

Kérjük, hogy csak olyan tartozékokat, alkatrészeket, olajokat és folyadékokat használjon, amelyek megfelelnek a SAIC Motor műszaki specifikációinak és minőségi szabványainak és relevánsak a járműre nézve. Valamint kérjük, hogy a jármű karbantartásával és szervizelésével kapcsolatban minden esetben kövesse a megfelelő üzemi eljárásokat. A jármű optimális karbantartása és szervizelése érdekében érdemes egyeztetnie egy hivatalos helyi javítóműhellyel. Kérjük, hogy tartsa tiszteletben a szellemitulajdon-jogokat, és csak eredeti tartozékokat, alkatrészeket stb. használjon. Ha olyan tartozékokat vagy alkatrészeket használ, amelyek sérthetik a szellemitulajdon-jogokat, az ezzel kapcsolatos esetleges jogi kockázatokat és jogi következményeket Önnek kell vállalnia.

A jelen kézikönyvben említett „hivatalos márkaszerviz” kifejezés az SAIC Motor MG vállalat bármely hivatalos márkaszervizére utal, amely kifejezetten ismeri a jármű szervizelési és karbantartási eljárásait és a kapcsolódó előírásokat, valamint rendelkezik a szükséges célszerszámokkal és pótalkatrészekkel, hogy professzionálisabb szolgáltatásokat tudjon nyújtani Önnek.

Ha járművét nem rendeltetésszerű használat, gondatlanság, helytelen használat vagy jóváhagyás nélküli módosítás miatt éri kár, a garancia érvénytelenné válhat. Ha a járművet azért éri kár vagy a jármű azért szenved balesetet, mert a SAIC Motor műszaki specifikációinak és minőségi szabványainak meg nem felelő tartozékokat, alkatrészeket, olajokat vagy folyadékokat használtak, vagy a járművet nem megfelelően szervizelték,

esetlegesen nem megfelelően tartották karban, a jármű használója elveszíti a kártérítési jogát, és a vállalat nem vállal felelősséget a jelen mondatban leírtakkal kapcsolatban.

A különböző országok és régiók szigorú korlátozásokat alkalmaznak a járművek módosításaival és kiegészítő felszerelésekkel történő ellátásával kapcsolatban. Tilos jóváhagyás nélkül módosítani a jármű szerkezetét, vázát vagy jellemzőit, mert az ilyen módosítás befolyásolja a közlekedési biztonságot, a jármű működését, a jármű forgalomba helyezését és/vagy a közbiztonság irányítását. Ha a jármű alkatrészeit engedély nélkül módosítják, ez nem csak tönkreteszi a kapcsolódó alkatrészeket vagy csökkenti azok teljesítményét, hanem akár életveszélyes kockázatot is jelenthet a vezetőre és az utasokra nézve.

Ezt a kiadványt sem egészben, sem részben nem szabad sokszorosítani, adat-visszakeresésre alkalmas rendszerben tárolni, vagy elektronikus, mechanikus vagy más formában továbbítani a vállalat előzetes írásbeli engedélye nélkül.

Alkalmazott szimbólumok

A kézikönyvben használt következő szimbólumok meghatározott típusú információkra hívják fel a figyelmet.

Figyelmeztetés

Ez a figyelmeztető szimbólum a személyi sérüléseknek és az autó súlyos károsodásának a kockázatának a csökkentése érdekében pontosan betartandó eljárásokat vagy fokozott körültekintéssel kezelendő információkat jelzi.

Fontos

FONTOS
Az itt található információkat szigorúan be kell tartani, különben az autója megrongálódhat.

Megjegyzés

Megjegyzés: Hasznos információkat ismertet.

Ez a szimbólum azokat az alkatrészeket jelzi, amelyeket a környezet védelme érdekében megfelelő engedéllyel rendelkező személyeknek vagy szervezeteknek kell kiselejtezniük.

Csillag

A szövegben csillaggal (*) jelzett jellemzők vagy felszereltségi tételek opcionálisak vagy a modellcsaládnak csak bizonyos járműveibe vannak beszerelve.

Illusztrációkra vonatkozó információk

Az éppen magyarázott komponenseket azonosítja.

Az éppen magyarázott komponensek mozgását azonosítja.

A jármű azonosítóadatai

A jármű azonosítása

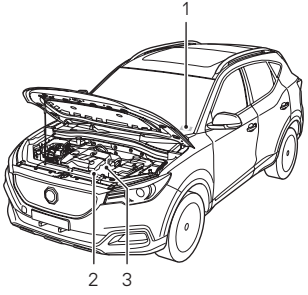

1. A jármű alvázszáma
2. Motorszám
3. A sebességváltó száma

Amikor az MG hivatalos márkaszervizével kommunikál, minden esetben adja meg a jármű alvázszámát (VIN). Ha a megkeresése a motort is érinti, akkor szükség lehet ezen egységek azonosítószámainak a megadására.

A jármű azonosítóadatainak elhelyezkedése

A jármű alvázszáma

- A szélvédő bal alsó sarkán keresztül látható táblába van beleütve
- A jármű adattábláján;
- A padlón, az első jobb oldali ülés alatt;
- A csomagtérajtó belső felületén, amely a csomagtérajtó felnyitásával válik láthatóvá.

Megjegyzés: A jármű diagnosztikai aljzata a bal oldalon található szerelvényfal alatt helyezkedik el. Az alvázszám a SAIC diagnosztikai leolvasó eszközével érhető el.

A motorszám helye

A hengerblokk jobb első részébe van beleütve (ha a motor eleje felől nézzük).

A sebességváltó számának helye

A motortérben, a sebességváltó házának felületén. Bizonyos járműveknél a sebességváltó száma a sebességváltó házának

hátulsó részén található meg (a jármű elülső része felől nézve), amely a jármű felemelésével válik láthatóvá. Vegye fel a kapcsolatot a helyi hivatalos javítóműhellyel.

A jármű gyári azonosító táblája

A jármű gyári azonosító táblája a következő információkat tartalmazza:

- Modell / Típus:
- Motortípus:
- A jármű alvázszáma;
- Dátum;
- A jármű össztömege *;
- A járműszerelvény össztömege *;
- Max. első tengelyterhelés *;
- Max. hátsó tengelyterhelés *;
- Ország:
- Gyártó:

A jármű azonosítócímkéjének a helye

Az azonosítócímke a jobb vagy bal oldali B oszlop alsó felénél található.

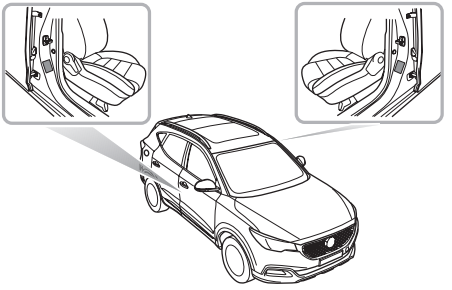

8 Műszerek és kezelőszervek
10 Műszercsoport
13 Információs központ
29 Figyelmeztető- és jelzőlámpák
31 Lámpák és kapcsolók
43 Ablaktörlők és mosóberendezések
41 Kormánymű
49 Kürt
50 Tükrök
53 Napellenzők
54 Ablakok
56 Napfénytető *
62 Belső világítás
63 Elektromos aljzat
65 Tárolóeszközök
68 Pohártartó
69 Tetőcsomagtartó *

Műszerek és kezelőszervek

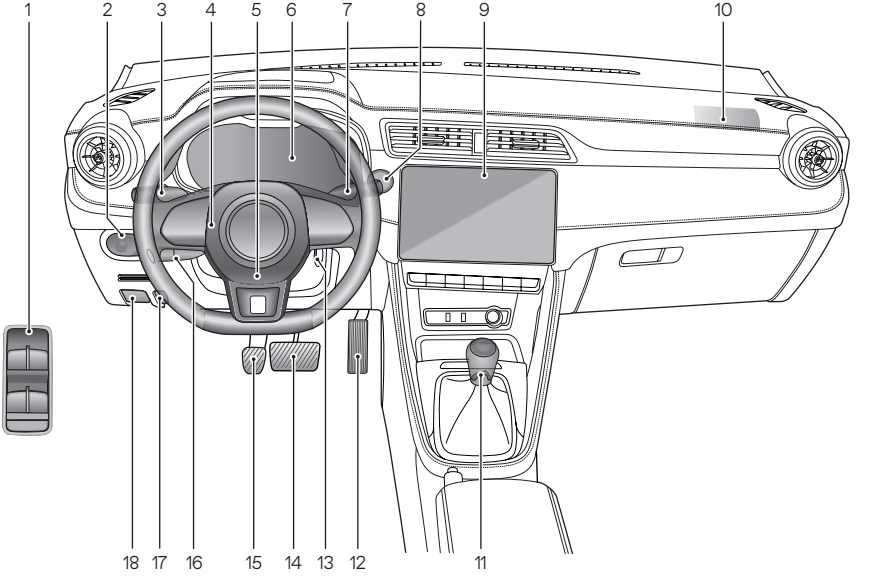

1. Elektromos ablakemelő kapcsoló
2. Külső visszapillantó tükör és fényszórómagasság-állító kapcsoló
3. Irányjelző/távolsági fényszóró kapcsolója
4. Kürt gomb
5. Vezetői légzsák
6. Műszercsoport
7. Ablaktörlő bajuszkapcsolója
8. START/STOP kapcsoló (kulcs nélküli indítás) *
9. Információs és szórakoztató rendszer
10. Első utaslégzsák
11. Sebességváltó kar
12. Gázpedál
13. Gyújtás kapcsoló (kulccsal történő indítás)*
14. Fékpedál
15. Kuplung
16. Sebességtartó rendszer bajuszkapcsolója
17. Motorháztető kioldó karja
18. Üzemanyagtöltő fedél kioldó karja

Műszercsoport

Műszercsoport – „A” színes kijelző

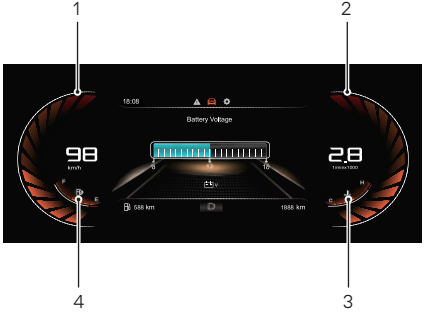

Kilométeróra (1)

A jármű sebességét jelzi km/h-ban.

Fordulatszámmérő (2)

A motor fordulatszámát jelzi (x1000 fordulat/perc).

FONTOS
A motor károsodásának megelőzése érdekében soha ne hagyja, hogy a fordulatszámmérő mutató huzamosabb ideig a műszer piros részében maradjon.

A motor hűtőfolyadék hőmérsékletének kijelzője (3)

A motor hűtőfolyadékának hőmérsékletét jelzi.

Üzemanyagszint-jelző (4)

Azt jelzi, hogy mennyi üzemanyag van a tartályban.
Amikor az üzemanyagtartályban alacsonyra csökken az üzemanyag szintje, elkezd sárgán világítani, illetve villogni az alacsony üzemanyagszintre figyelmeztető lámpa.

FONTOS
Ha világít az alacsony üzemanyagszintre figyelmeztető lámpa, kérjük, mihamarabb tankolja fel az autót.

Azt jelzi, hogy az üzemanyagtöltő nyílás a jármű jobb oldalán található.

Műszercsoport – „B” színes kijelző

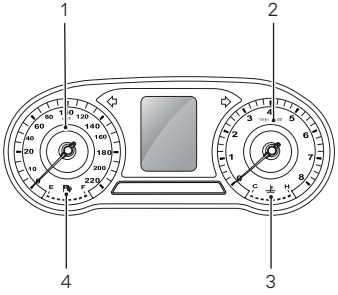

Kilométeróra (1)

A jármű sebességét jelzi km/h-ban.

Fordulatszámmérő (2)

A motor fordulatszámát jelzi (x1000 fordulat/perc).

FONTOS
A motor károsodásának megelőzése érdekében soha ne hagyja, hogy a fordulatszámmérő mutató huzamosabb ideig a műszer piros részében maradjon.

A motor hűtőfolyadék hőmérsékletének kijelzője (3)

A motor hűtőfolyadékának hőmérsékletét jelzi.

Üzemanyagszint-jelző (4)

Azt jelzi, hogy mennyi üzemanyag van a tartályban.
Amikor az üzemanyagtartályban alacsonyra csökken az üzemanyag szintje, elkezd sárgán világítani, illetve villogni az alacsony üzemanyagszintre figyelmeztető lámpa.

FONTOS
Ha világít az alacsony üzemanyagszintre figyelmeztető lámpa, kérjük, mihamarabb tankolja fel az autót.

Azt jelzi, hogy az üzemanyagtöltő nyílás a jármű jobb oldalán található.

Megjegyzés; A jármű opcióitól, a szoftverváltozattól és a piaci területtől függően a megjelenített információk kissé eltérhetnek egymástól.

Információs központ

Információs központ – „A” színes kijelző

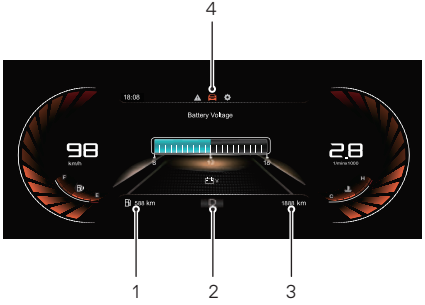

Az információs központban a következők láthatók:

1. Hatótávolság
2. Sebességfokozat kijelzője
3. Teljes távolság
4. Általános információk

Hatótávolság

Megjeleníti azt a becsült távolságot, amelyet a jármű képes megtenni,mielőtt az üzemanyagszint-jelző üres üzemanyagtartályt jelezne.

Sebességfokozat kijelzője

Azt jelzi, hogy milyen fokozatban van a sebességváltó. Lásd: „Beindítás és vezetés” szakasz.

Teljes távolság

A jármű által megtett teljes távolságot mutatja.

Általános információk

Az általános információk funkciót a következőképpen lehet kiválasztani:

- A kormánykerék jobb oldali többfunkciós kapcsolóján a FEL/LE/BAL/JOBB gomb megnyomásával átválthat a megjelenítési opciók között.
- A kormánykerék jobb oldali többfunkciós kapcsolóján a FEL/LE gomb megnyomásával hajthat végre módosítást.

- Nyomja meg az OK gombot a kormánykerék jobb oldali többfunkciós kapcsolóján a megerősítéshez, vagy az alaphelyzetbe állításhoz nyomja meg hosszan az OK gombot.

Az általános információk a következőket tartalmazzák:

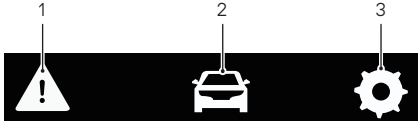

1. Figyelmeztetési információk
2. Kilométer-számláló számítógép
3. Beállítás

Figyelmeztetési információk

Megjeleníti a figyelmeztetési információkat, vagy a járműre jelenleg releváns fontos megjegyzéseket.

Kilométer-számláló számítógép

A kilométer-számláló számítógép a következő funkciókat tartalmazza:

- Alapértelmezett oldal: a zárak, lámpák és ajtók aktuális állapotát jeleníti meg.
- Current Journey (Jelenlegi út): megjeleníti a beindítás óta mért távolságot, időtartamot, átlagsebességet és átlagos üzemanyag-fogyasztást. A leállítást követően ezek az értékek nullázódnak.

- Az értékek a kormánykerék jobb oldali többfunkciós kapcsolóján található OK gomb hosszú lenyomásával is nullázhatók.
- Accumulated Total (Halmozott összesen): megjeleníti a legutóbbi nullázás óta mért távolságot, időtartamot, átlagsebességet és átlagos üzemanyag-fogyasztást. Az értékek a kormánykerék jobb oldali többfunkciós kapcsolóján található OK gomb hosszú lenyomásával nullázhatók.
- Gumiabroncsnyomás: megjeleníti az egyes kerekekre vonatkozó gumiabroncsnyomás-értékeket.
- Battery Voltage (Akkumulátorfeszültség): megjeleníti a 12 V-os akkumulátor feszültségét.

Beállítás

Brightness (Fényerősség)

Megjeleníti az aktuális szintet és lehetővé teszi a háttérvilágítás fényerejének beállítását.

Speed Warning (Sebességfigyelmeztetés)

Lehetővé teszi a gyorshajtási riasztási küszöbérték beállítását.

Next Service (Következő szerviz)

Megjeleníti az aktuális jármű karbantartási információit és lehetővé teszi ezen információk alaphelyzetbe állítását is.

Figyelmeztető üzenet

A rendszer a műszercsoport információs központjában jeleníti meg a figyelmeztető üzeneteket és az értesítéseket. A kommunikációk felugró üzenetek formájában jelennek meg. Ezek a következő kategóriákba sorolhatók:

- Használati utasítás
- A rendszer állapotára vonatkozó utasítás
- Rendszerhibára vonatkozó riasztás

Kérjük, kövesse a felugró üzenetben szereplő utasításokat. Ha figyelmeztetőüzenet jelenik meg, kövesse a tulajdonosi kézikönyv releváns szakaszában található utasításokat.

Az információs központban például a következő figyelmeztetőüzenetek jelenhetnek meg.

Figyelmeztetőüzenet	Eljárás
Cruise Control Fault (Hiba a sebességtartó rendszerben)	Azt jelzi, hogy a sebességtartó rendszer hibát észlelt. Kérjük, hogy mihamarabb forduljon egy hivatalos MG javítóműhelyhez.
Active Speed Limiter Fault (Hiba az aktív sebességhatároló rendszerben)	Azt jelzi, hogy az aktív sebességhatároló rendszer hibát észlelt. Kérjük, hogy mihamarabb forduljon egy hivatalos MG javítóműhelyhez.
Engine Coolant Temperature High (A motor hűtőfolyadékának a hőmérséklete magas)	Ha magas a motor hűtőfolyadékának a hőmérséklete, súlyos károsodás történhet. Amint biztonságosan meg tud állni, álljon meg a járművel, állítsa le a motort, majd azonnal forduljon egy hivatalos MG javítóműhelyhez.
Engine Coolant Temperature Sensor Fault (A motor hűtőfolyadék hőmérséklet-érzékelőjével kapcsolatos hiba)	Azt jelzi, hogy a motor hűtőfolyadék hőmérséklet-érzékelője meghibásodott. Amint biztonságosan meg tud állni, álljon meg a járművel, állítsa le a motort, majd azonnal forduljon egy hivatalos MG javítóműhelyhez.

Figyelmeztetőüzenet	Eljárás
Low Oil Pressure (Alacsony olajnyomás)	Azt jelzi, hogy túl alacsony az olajnyomás, és ez súlyos motorkárosodást okozhat. Amint biztonságosan meg tudja tenni, álljon meg az autóval, állítsa le a motort, és ellenőrizze a motorolaj szintjét. Mihamarabb forduljon egy hivatalos MG márkaszervizhez.
Engine Fault (Motorhiba)	Azt jelzi, hogy az aktív sebességhatároló rendszer hibát észlelt. Kérjük, hogy mihamarabb forduljon egy hivatalos MG javítóműhelyhez.
Check Engine (Ellenőrizze a motort)	Azt jelzi, hogy olyan hiba keletkezett, amely súlyosan károsíthatja a motort. Amint biztonságosan meg tud állni, álljon meg a járművel, állítsa le a motort, majd azonnal forduljon az MG egyik hivatalos márkaszervizéhez.

Figyelmeztetőüzenet	Eljárás
Stop Start System Fault (Hiba a Stop/Start rendszerben)	Azt jelzi, hogy a Stop/Start intelligens üzemanyag-takarékossági rendszer hibát észlelt. Kérjük, hogy mihamarabb forduljon egy hivatalos MG márkaszervizhez.
Clutch Switch Fault (Hiba a kuplungkapcsolóban)	Azt jelzi, hogy a kuplungkapcsoló hibát észlelt. Kérjük, hogy mihamarabb forduljon egy hivatalos MG márkaszervizhez.
Gasoline Particular Filter Full (A benzinrészecske-szűrő megtelt)	Azt jelzi, hogy a benzinrészecse-szűrő megtelt. Kérjük, hogy mihamarabb forduljon egy hivatalos MG márkaszervizhez.
Ignition System Fault (Hiba a gyújtásrendszerben)	Azt jelzi, hogy a gyújtásrendszer hibát észlelt. Kérjük, hogy azonnal forduljon egy hivatalos MG márkaszerviz.

Figyelmeztetőüzenet	Eljárás
Start Stop Button Fault (Hiba a Start/Stop gombban)	Azt jelzi, hogy a Start/Stop gomb hibát észlelt. Kérjük, hogy azonnal forduljon egy hivatalos MG márkaszervizhez.
Passive Entry Fault (Kulcsnélküli ajtónyitás funkció hiba)	Azt jelzi, hogy a passzív, kulcsnélküli ajtónyitás funkció (PKE) hibát észlelt. Kérjük, hogy mihamarabb forduljon egy hivatalos MG márkaszervizhez.
ABS Fault (ABS-hiba)	Azt jelzi, hogy a blokkolásgátló fékrendszer (ABS) meghibásodott és az ABS-funkciót a rendszer le fogja tiltani. Kérjük, hogy azonnal forduljon egy hivatalos MG márkaszervizhez.

Figyelmeztetőüzenet	Eljárás
Brake Fault (Fékhiba)	A fékfolyadék alacsony szintjét jelzi, vagy a rendszer hibát észlelt az elektronikus fékerő-elosztás (EBD) rendszerben. Amint biztonságosan meg tudja tenni, álljon meg az autóval, állítsa le a motort, és ellenőrizze a fékfolyadék szintjét. Kérjük, hogy mihamarabb forduljon egy hivatalos MG javítóműhelyhez.
Stability Control Fault (Hiba a stabilitásvezérlő rendszerben)	Azt jelzi, hogy a stabilitásvezérlő rendszer hibát észlelt. Kérjük, hogy azonnal forduljon egy hivatalos MG javítóműhelyhez.
Traction Control Fault (Hiba a kipörgésgátló rendszerben)	Azt jelzi, hogy a kipörgésgátló rendszer hibát észlelt. Kérjük, hogy azonnal forduljon egy hivatalos MG javítóműhelyhez.

Figyelmeztetőüzenet	Eljárás
EPB System Fault (Hiba az EPB rendszerben)	Azt jelzi, hogy az elektronikus rögzítőfék-rendszer (EPB) hibát észlelt. Kérjük, hogy mihamarabb forduljon egy hivatalos MG márkaszervizhez.
Park Brake Force Not Enough (A rögzítőfék ereje nem elegendő)	Azt jelzi, hogy probléma van az elektronikus rögzítőfékkel, így előfordulhat, hogy a rendszer nem tud kellő erejű rögzítést biztosítani. Kérjük, hogy mihamarabb forduljon egy hivatalos MG márkaszervizhez.
Autohold Fault (Hiba az automatikus rögzítési rendszerben)	Azt jelzi, hogy az automatikus megtartási rendszer hibát észlelt. Kérjük, hogy mihamarabb forduljon egy hivatalos MG márkaszervizhez.
Hill Descent Control Fault (Hiba a lejtmenetvezérlő rendszerben)	Azt jelzi, hogy a lejtmenetvezérlő rendszer hibát észlelt. Kérjük, hogy mihamarabb forduljon egy hivatalos MG márkaszervizhez.

Figyelmeztetőüzenet	Eljárás
EPS Performance Reduced (Csökkent az EPS-teljesítmény)	Az elektromos szervókormány általános meghibásodását jelzi, valamint azt, hogy csökkent a kormányzási teljesítmény. Amint biztonságosan meg tud állni, álljon meg a járművel, és állítsa le a motort. Rövid idő elteltével indítsa el a motort, tegyen meg a járművel egy rövidebb távot, közben monitorozza a kormányművet. Ha az üzenet továbbra is látható vagy a kormányzáson továbbra is csökkent teljesítmény érződik, kérjük, azonnal forduljon az MG hivatalos javítóműhelyéhez.
EPS Assistance Failure (EPS rásegítési hiba)	Azt jelzi, hogy az elektromos szervókormány rendszer meghibásodott. Kérjük, hogy azonnal forduljon egy hivatalos MG javítóműhelyhez.

Figyelmeztetőüzenet	Eljárás
Steering Angle Fault (Kormányzásiszög-hiba)	Azt jelzi, hogy a kormányzásiszög-érzékelő meghibásodott. Kérjük, hogy mihamarabb forduljon egy hivatalos MG javítóműhelyhez.
Steering Angle Uncalibrated (Kormányszög nincs kalibrálva)	Azt jelzi, hogy a kormányzásiszög-érzékelő nincs kalibrálva. Kérjük, hogy mihamarabb forduljon egy hivatalos MG javítóműhelyhez.
ESCL Fault (ESCL-hiba)	Azt jelzi, hogy a rendszer az elektronikus kormányzár (ESCL) hibáját észlelte. Amint biztonságosan meg tud állni, álljon meg a járművel, és állítsa le a motort. Kérjük, hogy mihamarabb forduljon egy hivatalos MG javítóműhelyhez.
Fuel Sensor Fault (Hiba az üzemanyag-érzékelőben)	Azt jelzi, hogy az üzemanyag-érzékelő hibát észlelt. Kérjük, hogy mihamarabb forduljon egy hivatalos MG javítóműhelyhez.

Figyelmeztetőüzenet	Eljárás
Airbag Fault (Légzsákhiba)	Azt jelzi, hogy a légzsákrendszer hibát észlelt. Amint biztonságosan meg tud állni, álljon meg a járművel, állítsa le a motort, majd azonnal forduljon az MG hivatalos márkaszervizeinek egyikéhez.
Front Left/Front Right/ Rear Left/Rear Right Tyre Sensor Battery Low (A bal első / jobb első / bal hátsó / jobb hátsó gumiabroncs-érzékelő elemének alacsony a töltöttsége)	Azt jelzi, hogy a gumiabroncsnyomás-figyelő rendszer azt észlelte, hogy az egyik gumiabroncsnyomás-érzékelőben alacsony az elem töltöttségi szintje. Kérjük, hogy mihamarabb forduljon egy hivatalos MG márkaszervizhez.
TPMS Fault (TPMS-hiba)	Azt jelzi, hogy a gumiabroncsnyomás-figyelő rendszer hibát észlelt. Kérjük, hogy mihamarabb forduljon egy hivatalos MG márkaszervizhez.

Figyelmeztetőüzenet	Eljárás
12V Battery Charging System Fault (Hiba a 12 V-os akkumulátor töltőrendszerében)	Azt jelzi, hogy a 12 V-os akkumulátor töltőrendszere meghibásodott. Kérjük, hogy azonnal forduljon egy hivatalos MG javítóműhelyhez.
Rear Drive Assist System Fault (Hiba a hátsó vezetőtámogató rendszerben)	Azt jelzi, hogy a hátsó vezetőtámogató (RDA) rendszer hibát észlelt. Kérjük, hogy mihamarabb forduljon egy hivatalos MG javítóműhelyhez.

Információs központ – „B” színes kijelző

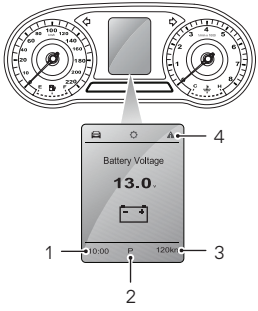

1. Digitális óra
2. Sebességfokozat kijelzője
3. Teljes távolság
4. Általános információk

Digitális óra

Megjeleníti a pontos időt digitális formában.

Sebességfokozat kijelzője

Azt jelzi, hogy milyen fokozatban van a sebességváltó. Lásd: „Beindítás és vezetés” szakasz.

Teljes távolság

A jármű által megtett teljes távolságot mutatja.

Általános információk

Az általános információk funkciót a következőképpen lehet kiválasztani:

- A kormánykerék jobb oldali többfunkciós kapcsolóján a FEL/LE/BAL/JOBB gomb megnyomásával átválthat a megjelenítési opciók között.
- A kormánykerék jobb oldali többfunkciós kapcsolóján a FEL/LE gomb megnyomásával hajthat végre módosítást.
- Nyomja meg az OK gombot a kormánykerék jobb oldali többfunkciós kapcsolóján a megerősítéshez, vagy az alaphelyzetbe állításhoz nyomja meg hosszan az OK gombot.

Az általános információk a következőket tartalmazzák:

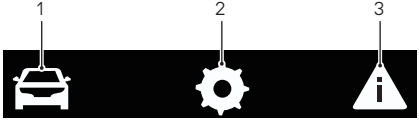

1. Kilométer-számláló számítógép
2. Beállítás
3. Figyelmeztetési információk

Kilométer-számláló számítógép

A kilométer-számláló számítógép a következő funkciókat tartalmazza:

- Current Speed (Jelenlegi sebesség): megjeleníti a jármű jelenlegi sebességét digitális formában.
- Range to Empty (Hatótávolság): megjeleníti, hogy a jármű mekkora távolságot képes megtenni az üzemanyagtartály kiürülése előtt. A hatótávolság értéke tankolás után megváltozik.
- Current Journey (Jelenlegi út): megjeleníti a beindítás óta mért távolságot, időtartamot, átlagsebességet és átlagos üzemanyag-fogyasztást. A leállítást követően ezek az értékek nullázódnak. Az értékek a kormánykerék jobb oldali többfunkciós kapcsolóán található OK gomb hosszú lenyomásával is nullázhatók.
- Accumulated Total (Halmozott összesen): megjeleníti a legutóbbi nullázás óta mért távolságot, időtartamot, átlagsebességet és átlagos üzemanyag-fogyasztást. Az értékek a kormánykerék jobb oldali többfunkciós kapcsolóján található OK gomb hosszú lenyomásával nullázhatók.
- Instantaneous Fuel Economy (Pillanatnyi üzemanyag-fogyasztás): megjeleníti jelenlegi üzemanyag-fogyasztást, amikor a motor jár.

- Battery Voltage (Akkumulátorfeszültség): megjeleníti a 12 V-os akkumulátor feszültségét.
- Tyre Pressures (Gumiabroncsnyomások): megjeleníti az egyes kerekekre vonatkozó gumiabroncsnyomás-értékeket.

Beállítás

Brightness (Fényerősség)

Megjeleníti az aktuális szintet és lehetővé teszi a háttérvilágítás fényerejének beállítását.

Megjegyzés: ez az opció csak akkor módosítható, amikor a helyzetjelzők fel vannak kapcsolva.

Speed Warning (Sebességfigyelmeztetés)

Lehetővé teszi a gyorshajtási riasztási küszöbérték beállítását.

Next Service (Következő szerviz)

Megjeleníti a jármű jelenlegi karbantartási információit, és lehetővé teszi azok alaphelyzetbe állítását.

Figyelmeztetési információk

Megjeleníti a figyelmeztetési információkat, vagy a járműre jelenleg releváns fontos megjegyzéseket.

Figyelmeztetőüzenet

A rendszer a műszercsoport információs központjában jeleníti meg a figyelmeztetőüzeneteket és az értesítéseket. A kommunikációk felugró üzenetek formájában jelennek meg. Ezek a következő kategóriákba sorolhatók:

- Használati utasítás
- A rendszer állapotára vonatkozó utasítás
- Rendszerhibára vonatkozó riasztás

Kérjük, kövesse a felugró üzenetben szereplő utasításokat. Ha figyelmeztetőüzenet jelenik meg, kövesse a tulajdonosi kézikönyv releváns szakaszában található utasításokat.

Az információs központban például a következő figyelmeztetőüzenetek jelenhetnek meg.

Figyelmeztetőüzenet	Eljárás
Cruise Control Fault (Hiba a sebességtartó rendszerben)	Azt jelzi, hogy a sebességtartó rendszer hibát észlelt. Kérjük, hogy mihamarabb forduljon egy hivatalos MG javítóműhelyhez.
Active Speed Limiter Fault (Hiba az aktív sebességhatároló rendszerben)	Azt jelzi, hogy az aktív sebességhatároló rendszer hibát észlelt. Kérjük, hogy mihamarabb forduljon egy hivatalos MG javítóműhelyhez.
Engine Coolant Temperature High (A motor hűtőfolyadékának a hőmérséklete magas)	Ha magas a motor hűtőfolyadékának a hőmérséklete, súlyos károsodás történhet. Amint biztonságosan meg tud állni, álljon meg a járművel, állítsa le a motort, majd azonnal forduljon egy hivatalos MG javítóműhelyhez.
Engine Coolant Temperature Sensor Fault (A motor hűtőfolyadék hőmérséklet-érzékelőjével kapcsolatos hiba)	Azt jelzi, hogy a motor hűtőfolyadék hőmérséklet-érzékelője meghibásodott. Amint biztonságosan meg tud állni, álljon meg a járművel, állítsa le a motort, majd azonnal forduljon egy hivatalos MG javítóműhelyhez.

Figyelmeztetőüzenet	Eljárás
Low Oil Pressure (Alacsony olajnyomás)	Azt jelzi, hogy túl alacsony az olajnyomás, és ez súlyos motorkárosodást okozhat. Amint biztonságosan meg tudja tenni, álljon meg az autóval, állítsa le a motort, és ellenőrizze a motorolaj szintjét. Mihamarabb forduljon egy hivatalos MG márkaszervizhez.
Engine Fault (Motorhiba)	Azt jelzi, hogy az aktív sebességhatároló rendszer hibát észlelt. Kérjük, hogy mihamarabb forduljon egy hivatalos MG javítóműhelyhez.
Check Engine (Ellenőrizze a motort)	Azt jelzi, hogy olyan hiba keletkezett, amely súlyosan károsíthatja a motort. Amint biztonságosan meg tud állni, álljon meg a járművel, állítsa le a motort, majd azonnal forduljon az MG egyik hivatalos márkaszervizéhez.

Figyelmeztetőüzenet	Eljárás
Stop Start System Fault (Hiba a Stop/Start rendszerben)	Azt jelzi, hogy a Stop/Start intelligens üzemanyag-takarékossági rendszer hibát észlelt. Kérjük, hogy mihamarabb forduljon egy hivatalos MG javítóműhelyhez.
Clutch Switch Fault (Hiba a kuplungkapcsolóban)	Azt jelzi, hogy a kuplungkapcsoló hibát észlelt. Kérjük, hogy mihamarabb forduljon egy hivatalos MG javítóműhelyhez.
Gasoline Particular Filter Full (A benzinrészecske-szűrő megtelt)	Azt jelzi, hogy a benzinrészecse-szűrő megtelt. Kérjük, hogy mihamarabb forduljon egy hivatalos MG javítóműhelyhez.
Ignition System Fault (Hiba a gyújtásrendszerben)	Azt jelzi, hogy a gyújtásrendszer hibát észlelt. Kérjük, hogy azonnal forduljon egy hivatalos MG javítóműhelyhez.

Figyelmeztetőüzenet	Eljárás
Start Stop Button Fault (Hiba a Start/Stop gombban)	Azt jelzi, hogy a Start/Stop gomb hibát észlelt. Kérjük, hogy azonnal forduljon egy hivatalos MG javítóműhelyhez.
Passive Entry Fault (Passzív Kulcsnélküli ajtónyitás funkció)	Azt jelzi, hogy a passzív, Kulcsnélküli ajtónyitás funkció(PKE) hibát észlelt. Kérjük, hogy mihamarabb forduljon egy hivatalos MG javítóműhelyhez.
ABS Fault (ABS-hiba)	Azt jelzi, hogy a blokkolásgátló fékrendszer (ABS) meghibásodott és az ABS-funkciót a rendszer le fogja tiltani. Kérjük, hogy azonnal forduljon egy hivatalos MG javítóműhelyhez.

Figyelmeztetőüzenet	Eljárás
Brake Fault (Fékhiba)	A fékfolyadék alacsony szintjét jelzi, vagy a rendszer hibát észlelt az elektronikus fékerő-elosztás (EBD) rendszerben. Amint biztonságosan meg tudja tenni, álljon meg az autóval, állítsa le a motort, és ellenőrizze a fékfolyadék szintjét. Mihamarabb forduljon egy hivatalos MG javítóműhelyhez.
Stability Control Fault (Hiba a stabilitásvezérlő rendszerben)	Azt jelzi, hogy a stabilitásvezérlő rendszer hibát észlelt. Kérjük, hogy azonnal forduljon egy hivatalos MG javítóműhelyhez.
Traction Control Fault (Hiba a kipörgésgátló rendszerben)	Azt jelzi, hogy a kipörgésgátló rendszer hibát észlelt. Kérjük, hogy azonnal forduljon egy hivatalos MG javítóműhelyhez.

Figyelmeztetőüzenet	Eljárás
EPB System Fault (Hiba az EPB rendszerben)	Azt jelzi, hogy az elektronikus rögzítőfék-rendszer (AEB) hibát észlelt. Kérjük, hogy mihamarabb forduljon egy hivatalos MG márkaszervizhez.
Park Brake Force Not Enough (A rögzítőfék ereje nem elegendő)	Azt jelzi, hogy probléma van az elektronikus rögzítőfékkel, így előfordulhat, hogy a rendszer nem tud kellő erejű rögzítést biztosítani. Kérjük, hogy mihamarabb forduljon egy hivatalos MG márkaszervizhez.
Autohold Fault (Hiba az automatikus rögzítési rendszerben)	Azt jelzi, hogy az automatikus megtartási rendszer hibát észlelt. Kérjük, hogy mihamarabb forduljon egy hivatalos MG márkaszervizhez.
Hill Descent Control Fault (Hiba a lejtmenetvezérlő rendszerben)	Azt jelzi, hogy a lejtmenetvezérlő rendszer hibát észlelt. Kérjük, hogy mihamarabb forduljon egy hivatalos MG javítóműhelyhez.

Figyelmeztetőüzenet	Eljárás
EPS Performance Reduced (Csökkent az EPS-teljesítmény)	Az elektromos szervókormány általános meghibásodását jelzi, valamint azt, hogy csökkent a kormányzási teljesítmény. Amint biztonságosan meg tud állni, álljon meg a járművel, és állítsa le a motort. Rövid idő elteltével indítsa el a motort, tegyen meg a járművel egy rövidebb távot, közben monitorozza a kormányművet. Ha az üzenet továbbra is látható vagy a kormányzáson továbbra is csökkent teljesítmény érződik, kérjük, azonnal forduljon az MG hivatalos javítóműhelyéhez.
EPS Assistance Failure (EPS rásegítési hiba)	Azt jelzi, hogy az elektromos szervókormány rendszer meghibásodott. Kérjük, hogy azonnal forduljon egy hivatalos MG javítóműhelyhez.

Figyelmeztetőüzenet	Eljárás
Steering Angle Fault (Kormányzásiszög-hiba)	Azt jelzi, hogy a kormányzásiszög-érzékelő meghibásodott. Kérjük, hogy mihamarabb forduljon egy hivatalos MG javítóműhelyhez.
Steering Angle Uncalibrated (Kormányszög nincs kalibrálva)	Azt jelzi, hogy a kormányzásiszög-érzékelő nincs kalibrálva. Kérjük, hogy mihamarabb forduljon egy hivatalos MG javítóműhelyhez.
ESCL Fault (ESCL-hiba)	Azt jelzi, hogy a rendszer az elektronikus kormányzár (ESCL) hibáját észlelte. Amint biztonságosan meg tud állni, álljon meg a járművel, és állítsa le a motort. Kérjük, hogy mihamarabb forduljon egy hivatalos MG javítóműhelyhez.
Fuel Sensor Fault (Hiba az üzemanyag-érzékelőben)	Azt jelzi, hogy az üzemanyag-érzékelő hibát észlelt. Kérjük, hogy mihamarabb forduljon egy hivatalos MG javítóműhelyhez.

Figyelmeztetőüzenet	Eljárás
Airbag Fault (Légzsákhiba)	Azt jelzi, hogy a légzsákrendszer hibát észlelt. Amint biztonságosan meg tud állni, álljon meg a járművel, állítsa le a motort, majd azonnal forduljon egy hivatalos MG javítóműhelyhez.
Front Left/Front Right/ Rear Left/Rear Right Tyre Sensor Battery Low (A bal első / jobb első / bal hátsó / jobb hátsó gumiabroncs-érzékelő elemének alacsony a töltöttsége)	Azt jelzi, hogy a gumiabroncsnyomás-figyelő rendszer azt észlelte, hogy az egyik gumiabroncsnyomás-érzékelőben alacsony az elem töltöttségi szintje. Kérjük, hogy mihamarabb forduljon egy hivatalos MG javítóműhelyhez.
TPMS Fault (TPMS-hiba)	Azt jelzi, hogy a keréknyomás-ellenőrző rendszer hibát észlelt. Kérjük, hogy mihamarabb forduljon egy hivatalos MG márkaszervizhez.

Figyelmeztetőüzenet	Eljárás
12V Battery Charging System Fault (Hiba a 12 V-os akkumulátor töltőrendszerében)	Azt jelzi, hogy a 12 V-os akkumulátor töltőrendszere meghibásodott. Kérjük, hogy azonnal forduljon egy hivatalos MG javítóműhelyhez.
Rear Drive Assist System Fault (Hiba a hátsó vezetőtámogató rendszerben)	Azt jelzi, hogy a hátsó vezetőtámogató (RDA) rendszer hibát észlelt. Kérjük, hogy mihamarabb forduljon egy hivatalos MG javítóműhelyhez.

Figyelmeztető- és jelzőlámpák

Némelyik figyelmeztetőlámpa világítását vagy villogását egy figyelmeztető hangjelzés is kíséri.

Távolsági fényszóró jelzője – kék

A jelzőlámpa akkor világít, amikor fel van kapcsolva a fényszóró.

Helyzetjelző lámpák jelzője – zöld

A jelzőlámpa akkor világít, amikor a helyzetjelzők világítanak.

Hátsó ködlámpa jelzője – sárga

A jelző akkor világít, amikor a hátsó ködlámpák fel vannak kapcsolva.

Első ködlámpa jelzője – zöld

A jelző akkor világít, amikor az első ködlámpák fel vannak kapcsolva.

Irányjelző lámpa – zöld

A bal és jobb oldali irányjelző lámpák a műszercsoport tetején láthatók iránynyilak formájában. Amikor az irányjelző villog, akkor az irányjelző lámpa is villog a műszercsoport megfelelő oldalán. Ha bekapcsolja az elakadásjelző lámpákat, akkor mindkét oldalon egyszerre villognak a jelzőlámpák. Ha a műszercsoporton bármelyik irányjelző lámpa nagyon gyorsan villog, ez azt jelzi, hogy az adott oldalon meghibásodott az irányjelző.

Megjegyzés: Az oldalsó jelismétlő lámpák esetleges meghibásodása nem befolyásolja az irányjelző lámpa villogási gyakoriságát.

A lopásgátló rendszerre vonatkozó figyelmeztetőlámpa – piros

Ha nem észlelhető érvényes kulcs, ez a lámpa pirosan világít. Kérjük, használja a megfelelő kulcsot, vagy tegye az okoskulcsot a középkonzoli pohártartó aljához. A konkrét pozícióra vonatkozóan tekintse meg az „Alternatív indítási eljárás” részt a „Beindítás és vezetés” fejezetben.

Ha a távvezérlő kulcsban alacsony az elem töltöttsége, ez a lámpa villogni fog. Kérjük, mihamarabb cserélje ki az elemet.

Légzsákra vonatkozó figyelmeztetőlámpa – piros

Ha ez a lámpa világítani kezd, ez azt jelzi, hogy az SRS rendszerrel vagy a biztonsági övekkel kapcsolatos hiba észlelhető. Kérjük, hogy mihamarabb forduljon egy hivatalos MG márkaszervizhez. Ha hiba észlelhető az SRS rendszerrel vagy a biztonsági övekkel kapcsolatban, ez azt jelentheti, hogy az alkatrészek nem aktiválódnak egy esetleges baleset esetén.

Figyelmeztetőlámpa, hogy a biztonsági öv nincs bekapcsolva – piros

Ha ez a lámpa világít vagy villog, ez azt jelzi, hogy a vezető vagy az első utas biztonsági öve nincs bekapcsolva.

A hátsó ülések biztonsági öveire figyelmeztető rendszer emlékezteti Önt, hogy az esetlegesen hátul utazó utasok ne felejtsék el bekapcsolni a biztonsági övüket. Az erre a célra szolgáló figyelmeztetőlámpa 3 részből áll (1-1 rész tartozik az egyes hátsó üléspozíciókhoz). A gyújtás minden egyes bekapcsolásakor pirosan világítani kezd, és az előre beállított sebesség elérésig és az előre beállított ideig folyamatosan világít. Amikor mind a 3 hátsó ülés biztonsági övét bekapcsolják, ez a lámpa azonnal kialszik. Ha csak az egyik hátsó ülésnél kapcsolják be a biztonsági övet, a hozzá kapcsolódó figyelmeztetőlámpa pirosról szürkére változik, a többi üléspozíció lámpája pedig piros marad. Az előre beállított sebesség elérésekor és az előre beállított idő elteltekor mind a 3 biztonsági öv figyelmeztetőlámpája kialszik.

Motorhiba-figyelmeztetés – sárga

Ez a lámpa akkor világít, ha olyan motorhiba észlelhető, ami vezetés közben befolyásolja a motorteljesítményt. Kérjük, hogy amint biztonságosan meg tud állni, álljon meg az autóval, állítsa le a motort, és azonnal forduljon egy hivatalos MG márkaszervizhez.

Károsanyag-kibocsátási hibára vonatkozó figyelmeztetés – sárga

Ha olyan motorhiba történik, amikor a jármű beindítása után befolyásolni fogja a motor teljesítményét és károsanyag-kibocsátását, ez a lámpa világítani kezd. Kérjük, hogy mihamarabb forduljon egy hivatalos MG márkaszervizhez.

A motor hűtőfolyadékának hőmérsékletére vonatkozó figyelmeztetés – piros

Amikor a motor hűtőfolyadékának hőmérsékletére vonatkozó figyelmeztetőlámpa pirosan világít, ez azt jelzi, hogy a hűtőfolyadéknak magas a hőmérséklete. Ha magas a motor hűtőfolyadékának a hőmérséklete, súlyos károsodás történhet. Kérjük, hogy amint biztonságosan meg tud állni, álljon meg az autóval, állítsa le a motort, és azonnal forduljon egy hivatalos MG márkaszervizhez.

Ha ez a lámpa villog, ez azt jelzi, hogy a hűtőfolyadék hőmérséklet-érzékelője hibás. Kérjük, hogy amint biztonságosan meg tud állni, álljon meg az autóval, állítsa le a motort, és azonnal forduljon egy hivatalos MG márkaszervizhez.

Alacsony olajnyomásra vonatkozó figyelmeztetés – piros

Ha a jármű beindítása után világít ez a lámpa, ez azt jelzi, hogy túl alacsony az olajnyomás, és ez súlyos motorkárosodást okozhat. Kérjük, hogy amint biztonságosan meg tudja tenni, álljon meg az autóval, állítsa le a motort, és ellenőrizze az olajszintet (tekintse meg az „A motorolajszint ellenőrzése, motorolaj utántöltése” részt a „Karbantartás” szakaszban). Azonnal forduljon egy hivatalos MG márkaszervizhez.

Generátor hibára vonatkozó figyelmeztetés – piros

Ha a jármű beindítását követően ez a lámpa világítani kezd, az azt jelzi, hogy a 12 V-os akkumulátor töltőrendszere meghibásodott. Kérjük, hogy azonnal forduljon egy hivatalos MG márkaszervizhez.

Ha alacsony az akkumulátor töltöttsége, megjelennek az értesítőüzenetek az információs központban. Ilyen esetben a rendszer kikapcsol néhány elektromos eszközt vagy korlátozza a teljesítményüket. Kérjük, indítsa be a járművet, hogy töltődhessen az akkumulátor.

A Stop/Start intelligens üzemanyag-takarékossági rendszer állapotjelzője - zöld

Ha a Stop/Start intelligens üzemanyag-takarékossági rendszert aktiválják, ez a lámpa világítani kezd, hogy tájékoztassa a vezetőt, hogy a motort a rendszer vezérli. Amikor a rendszer jelenleg nem érhető el, ez a lámpa hármat villan, majd kialszik.

A Stop/Start intelligens üzemanyag-takarékossági rendszer meghibásodására figyelmeztető lámpa - sárga

Ha a Stop/Start intelligens üzemanyag-takarékossági rendszerben hiba van, ez a lámpa világít. Kérjük, hogy mihamarabb forduljon egy hivatalos MG márkaszervizhez.

A sebességtartó rendszer jelzője – zöld/sárga

Ha a sebességtartás funkciót engedélyezik, a rendszer készenléti módba lép, a jelzőfény pedig sárgán kezd világítani.

Amikor a sebességtartó rendszer működésben van, ez a jelzőfény zölden világít, ezzel jelezve, hogy a sebességtartó rendszer aktiválódott.

Ha hiba észlelhető a sebességtartó rendszerben, a jelzőfény sárgán fog villogni. Kérjük, hogy mihamarabb forduljon egy hivatalos MG márkaszervizhez.

A keréknyomás-ellenőrző rendszerre (TPMS) vonatkozó figyelmeztetőlámpa – sárga

Ha ez a lámpa világít, ez azt jelzi, hogy egy vagy több gumiabroncs nyomása alacsony. Kérjük, ellenőrizze a gumiabroncsok nyomását.

Ha ez a lámpa először villog, majd egy idő után világítani kezd, ez azt jelzi, hogy a rendszerben hiba van. Kérjük, hogy mihamarabb forduljon egy hivatalos MG márkaszervizhez.

A stabilitásvezérlő/kipörgésgátló rendszerre vonatkozó figyelmeztetőlámpa – sárga

Ha ez a lámpa világít, ez azt jelzi, hogy a stabilitásvezérlő/kipörgésgátló rendszerben hiba van. Kérjük, hogy azonnal forduljon egy hivatalos MG márkaszervizhez.

Ha ez a lámpa vezetés közben villog, ez azt jelzi, hogy a rendszer jelenleg működésben van és segít a vezetőnek.

A stabilitásvezérlő/kipörgésgátló rendszer kikapcsolt állapotára vonatkozó figyelmeztetőlámpa – sárga

Ez a lámpa akkor világít, ha a dinamikus stabilitásvezérlő/kipörgésgátló rendszert kézileg kikapcsolták.

Az ABS hibájára vonatkozó figyelmeztetőlámpa – sárga

Ennek a lámpának a világítása ABS-hibát jelez. Ha vezetés közben ABS-hiba történik, akkor az ABS rendellenesen fog működni, de a normál fékezés továbbra is elérhető lesz. Kérjük, hogy mihamarabb forduljon egy hivatalos MG márkaszervizhez.

A fékrendszer hibájára vonatkozó jelzőlámpa - piros

Ha ez a lámpa világít, ez azt jelzi, hogy hiba észlelhető a fékrendszerben, például fékfolyadék-veszteség vagy az elektronikus fékerőelosztás meghibásodása. Kérjük, hogy amint biztonságosan meg tudja tenni, álljon meg az autóval, állítsa le a motort, és ellenőrizze a fékfolyadék szintjét (tekintse meg az „A fékfolyadék ellenőrzése és utántöltése” részt a „Karbantartás” szakaszban). Ha a fékfolyadékszint elégségesnek tűnik, mihamarabb forduljon egy hivatalos MG márkaszervizhez.

Manuális rögzítőfék esetében a lámpa világít, amikor a rögzítőfék aktiválva van, majd a rögzítőfék teljes kiengedésekor kialszik. Ha a rögzítőféket nem oldották ki, és a jármű sebessége meghaladja az 5 km/h-t, ez a figyelmeztetőlámpa villogni kezd. Ha a rögzítőfék kiengedése után továbbra is világít a lámpa, ez azt jelzi, hogy hiba van a fékrendszerben. Kérjük, hogy amint biztonságosan meg tud állni, álljon meg az autóval, állítsa le a motort, és azonnal forduljon egy hivatalos MG márkaszervizhez.

Az elektronikus rögzítőfék (EPB)/automatikus parkolási állapotjelző lámpája – piros/zöld

Ha ez a lámpa pirosan világít, ez azt jelzi, hogy az elektronikus rögzítőfék engedélyezve van vagy éppen dinamikus fékezést hajt végre. Ha pirosan villog, ez azt jelzi, hogy az elektronikus rögzítőfék meghibásodott. Kérjük, hogy mihamarabb forduljon egy hivatalos MG javítóműhelyhez.

Amikor az automatikus megtartási rendszer működésben van és segíti a vezetőt, ez a lámpa zölden világít.

Az elektronikus rögzítőfék (EPB) rendszer hibájára vonatkozó jelzőlámpa – sárga *

Ha hiba észlelhető az elektronikus rögzítőfék rendszerében, vagy ha a rendszeren éppen diagnosztika fut, akkor a jelzőlámpa világít. Kérjük, hogy mihamarabb forduljon egy hivatalos MG javítóműhelyhez.

A lejtmenetvezérlő (HDC) rendszer bekapcsolt állapotára / hibájára vonatkozó jelzőlámpa – zöld/sárga

A HDC kapcsoló működtetésekor aktiválódik a funkció, a rendszer készenléti módba lép, a figyelmeztetőlámpa pedig zölden kezd világítani. A rendszer kikapcsolásakor a lámpa kialszik. Amikor a járművet a HDC funkció irányítja, a zöld figyelmeztetőlámpa villog.

Ha a HDC rendszer hibát észlel vagy meghibásodott, ez a figyelmeztető lámpa sárgán világít. Kérjük, hogy azonnal forduljon egy hivatalos MG javítóműhelyhez.

Az elektromos szervokormányműre (EPS) / elektromos kormányoszlop-reteszelésre (ESCL) vonatkozó figyelmeztető lámpa – piros/sárga*

Ez a figyelmeztetőlámpa azt jelzi, hogy az elektromos szervókormány vagy az elektronikus kormányoszlop-reteszelés meghibásodott.

Amikor ez a lámpa sárgán világít, ez azt jelzi, hogy az elektromos szervókormány rendszerében általános hiba észlelhető, ezért csökken a teljesítmény. Amint biztonságosan meg tudja tenni, álljon meg az autóval. Ha újraindította a járművet, és kis távolság megtétele után még mindig világít a lámpa, kérjük, hogy azonnal forduljon egy hivatalos MG márkaszervizhez.

Amikor ez a lámpa pirosan világít, ez azt jelzi, hogy az EPS-ben a kormányzásiszög-érzékelő szempontjából releváns hiba van. Kérjük, hogy mihamarabb forduljon egy hivatalos MG márkaszervizhez.

Amikor ez a lámpa pirosan villog, ez azt jelzi, hogy az elektromos szervókormány rendszerében súlyos hiba észlelhető, ezért a kormányzás nehézkes. Kérjük, hogy azonnal forduljon egy hivatalos MG márkaszervizhez.

Amikor a lámpa sárgán világít és folyamatosan villog, ez azt jelzi, hogy az elektromos kormányoszlop-reteszelésben hiba észlelhető. Kérjük, hogy amint biztonságosan meg tud állni, álljon meg az autóval, állítsa le a motort, és azonnal forduljon egy hivatalos MG márkaszervizhez. Ha ez a lámpa egy ideig villog, majd kialszik, ez azt jelzi, hogy a kormánykerék reteszelve van. Kérjük, hogy az esetlegesen kedvezőtlen hatású terhelések kiküszöbölése érdekében próbálja meg elforgatni a kormánykereket.

Alacsony üzemanyagszintre vonatkozó figyelmeztetőlámpa – sárga

A figyelmeztetőlámpa sárgán villog, amikor az üzemanyagtartályban már csak kevés üzemanyag maradt. Lehetőség szerint tankolja meg az autót, még mielőtt az alacsony üzemanyagszintre figyelmeztető lámpa világítani kezd.

Ha az üzemanyagszint tovább csökken, ez a lámpa villogni kezd. Ha tankoláskor a riasztási határérték fölé emelkedik az üzemanyagszint, akkor ez a lámpa kialszik. Ha nem alszik ki, kérjük, hogy a lehető leghamarabb forduljon egy hivatalos MG márkaszervizhez szervizelés céljából.

Megjegyzés: Ha kevés üzemanyag van a járműben, és meredek vagy egyenetlen úton halad, akkor előfordulhat, hogy világítani kezd a figyelmeztetőlámpa.

Rendszer-hibaüzenetek jelzője – sárga

Ez a jelző arra figyelmezteti a vezetőt, hogy a jármű IPK rendszerében található egy vagy több eltárolt figyelmeztetés. Kérjük, hogy ezekkel a hibákkal kapcsolatban tekintse meg az „Információs központ” részt ebben a szakaszban.

Az aktív sebességhatároló rendszer figyelmeztetőlámpája - sárga

Ez a figyelmeztetőlámpa akkor világít, ha hiba észlelhető az aktív sebességhatároló rendszerben. Kérjük, hogy mihamarabb forduljon egy hivatalos MG márkaszervizhez.

Az aktív sebességhatároló rendszer jelzőfénye - piros

Amikor az aktív sebességhatároló rendszer élesítve van vagy aktív, és jelenleg be van állítva a jármű célsebessége, akkor ez a jelzőfény világít és megjeleníti a jármű célsebességét.

Amikor az aktív sebességhatároló rendszer működésben van, és a jelenlegi sebesség meghaladja a beállított célsebességet, akkor ez a jelzőfény villog, és a rendszer azonnal lecsökkenti a sebességet a célsebesség alá. Az aktív sebességhatároló csak a motorféket használja a sebesség csökkentéséhez, tehát nem helyettesíti a fizikai fék használatát. Ha a járművel gyorsan kell lassítani vagy megállni, meg KELL nyomni a fékpedált.

A részecskeszűrőre vonatkozó figyelmeztetőlámpa – sárga

Ha ez a lámpa sárgán világít, ez azt jelzi, hogy a részecskeszűrő regenerálást igényel. Kérjük, vezessen 80 km/h-nál nagyobb sebességgel, amíg a lámpa ki nem alszik. Ezt követően folytathatja a normál használatot. Ha ez a lámpa villog, ez azt jelzi, hogy a részecskeszűrő tele van. Kérjük, ne feledje, hogy ha figyelmen kívül hagyják a figyelmeztetést, a rendszer csökkenti a jármű teljesítményét, és előfordulhat, hogy később le is tiltja a járművet (értsd: nem lehet beindítani a motort).

Kérjük, tekintse meg a „Katalizátor és részecskeszűrő” részt a „Beindítás és vezetés” szakaszban.

Megjegyzés: Bizonyos körülmények között előfordulhat, hogy egy figyelmeztetőlámpa világít, vagy megjelenik egy figyelmeztetőüzenet (ami a kapcsolódó rendszer hibáját jelzi). Ez azonban nem feltétlenül jelent hibát. Ha kételye van, kérjen tanácsot egy hivatalos MG márkaszerviztől.

Lámpák és kapcsolók

Lámpák és kapcsolók

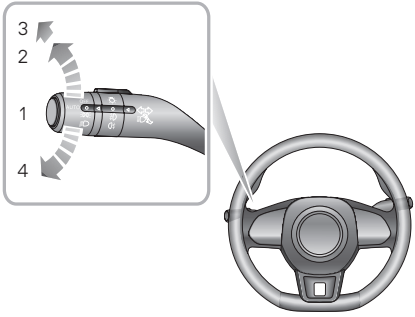

1. AUTOMATIKUS lámpa
2. Helyzetjelzők és kapcsolóvilágítások
3. Tompított fényszórók
4. Lámpák lekapcsolva

AUTOMATIKUS lámpa

Amikor a START/STOP kapcsoló az ACC (TARTOZÉKOK) állásban van, az automatikus világítási rendszer alapértelmezés szerint be van kapcsolva (1). Az automatikus világítási rendszer a jelenlegi környezeti fények erősségétől függően automatikusan felkapcsolja/lekapcsolja a helyzetjelzőket és a kapcsolók világítását.

Amikor a START/STOP kapcsoló az ON/RUNNING (BEKAPCSOLVA/JÁR) állásban van, az automatikus világítási rendszer alapértelmezés szerint be van kapcsolva (1). Az automatikus világítási rendszer a jelenlegi környezeti fények erősségétől függően automatikusan felkapcsolja/lekapcsolja a helyzetjelzőket, a kapcsolók világítását, valamint a tompított fényszórókat.

Megjegyzés: Ezt a funkciót egy olyan érzékelő biztosítja, ami valós időben képes figyelni a járművet érő külső fényviszonyokat. Az érzékelő a szerelvényfal közepén található, a szélvédő közelében (ez az érzékelő nem minden modellben található meg). NE takarja le ezt a területet, máskülönben előfordulhat, hogy a fényszórók automatikusan felkapcsolódnak, amikor nincs rájuk szükség.

Helyzetjelzők és kapcsolóvilágítások

Amikor a START/STOP kapcsoló az ACC (TARTOZÉKOK) állásban van, forgassa a 2-as pozícióba a fő világításkapcsolót, ha szeretné felkapcsolni a helyzetjelzőket és a kapcsolók világítását.

Amikor a START/STOP kapcsoló az ON/RUNNING (BEKAPCSOLVA/JÁR) állásban van, forgassa a 2-as pozícióba a fő világításkapcsolót, ha szeretné felkapcsolni a nappali menetfényeket, a hátsó helyzetjelzőket és a kapcsolók világítását.

Ha a START/STOP kapcsoló az OFF (KIKAPCSOLVA) állásban van, a világításkapcsoló a 2-es pozícióban van, és kinyitják a vezető ajtaját, a rendszer egy hangjelzéssel figyelmezteti a vezetőt, és a helyzetjelzők felkapcsolva maradnak.

Tompított fényszórók

Amikor a START/STOP kapcsoló az ON/RUNNING (BEKAPCSOLVA/JÁR) állásban van, forgassa a 3-as pozícióba a fő világításkapcsolót, ha szeretné felkapcsolni a tompított fényszórókat és a helyzetjelzőket.
Lámpák lekapcsolva
Ha a fő világításkapcsolót a 4-es pozícióba forgatja, a rendszer lekapcsolja az összes lámpát. A kapcsoló elengedésekor a kapcsoló visszatér az AUTOMATIKUS kapcsolópozícióba.

Hazakísérő fény

A START/STOP kapcsoló kikapcsolása után húzza a kormánykerék felé a világítási bajuszkapcsolót. Ekkor a rendszer engedélyezi a hazakísérő fényt, és a jármű konfigurációjától függően felkapcsolja a tompított fényszórókat és a helyzetjelzőket. A szórakoztató kijelző Vehicle Settings (Járműbeállítások) menüjének „Comfort and Convenience" (Kényelem) pontjában állítható be.

Nappali menetfény

A nappali menetfények automatikusan világítanak, amikor a START/STOP kapcsoló az ON/RUNNING (BEKAPCSOLVA/JÁR) állásban van. A tompított fényszórók felkapcsolásakor a nappali menetfények automatikusan elalszanak.

Autó keresése

Ha a jármű pár perce már lezárt állapotban van, a távvezérlő kulcson található lezáró gomb újbóli megnyomásakor bekapcsolódik az Autó keresése funkció. Ez a funkció egy hangjelzéses és egy vizuális riasztás segítségével megmutatja az autó helyét. Ha újból megnyomja a lezáró gombot a kulcson, a rendszer felfüggeszti ezt a műveletet. Ha megnyomja a feloldó gombot, a rendszer megszakítja ezt a műveletet. Ez a funkció a szórakoztató kijelző Vehicle Settings (Járműbeállítások)

menüjének „Comfort and Convenience” (Kényelem) pontjában állítható be.

A fényszórómagasság kézi beállítása

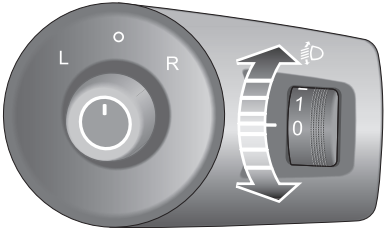

A 0-s pozíció a fényszórómagasság-állító kapcsoló kiindulási pozíciója. A fényszórómagasság a következő táblázat szerint állítható be a jármű terhelésétől függően.

Állás	Terhelés
0	Vezető, vagy vezető és első utas.
1	Minden ülésen ül valaki, és nincs rakomány a csomagtérben.
2	Minden ülésen ül valaki, plusz egyenletesen eloszló rakomány van a csomagtérben, vagy a vezető teljes rakománnyal.
3	Csak a vezető van az autóban, plusz egyenletesen eloszló rakomány van a csomagtérben.

Ködlámpakapcsoló

A ködlámpákat csak akkor szabad használni, ha a látótávolság kevesebb mint 100 m. Normál fényviszonyok között a ködlámpák elvakíthatják a járművezetőket.

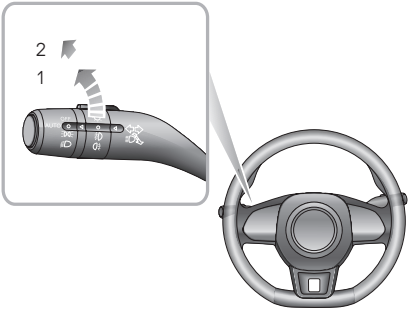

Elülső ködlámpák *

Amikor a START/STOP kapcsoló az ON/RUNNING (BEKAPCSOLVA/JÁR) állásban van és a helyzetjelzők világítanak, forgassa el a ködlámpakapcsolót az 1-es állásba az elülső ködlámpák felkapcsolásához. Amikor az első ködlámpák fel vannak kapcsolva, a műszercsoporton világít a jelző.

Hátsó ködlámpa

Amikor a START/STOP kapcsoló az ON/RUNNING (BEKAPCSOLVA/JÁR) állásban van és a fényszórók vagy az első ködlámpák világítanak, forgassa el a ködlámpakapcsolót a 2-es állásba a hátsó ködlámpák felkapcsolásához. A kapcsolót felengedve visszatér a legutolsó állásba. Amikor a hátsó ködlámpa fel van kapcsolva, a műszercsoporton világít a jelző.

Az irányjelző / távolsági fényszóró kapcsolója

Vezetés közben ügyeljen arra, hogy a távolsági fényszórókkal ne vakítsa el a szembejövő járművek vezetőit.

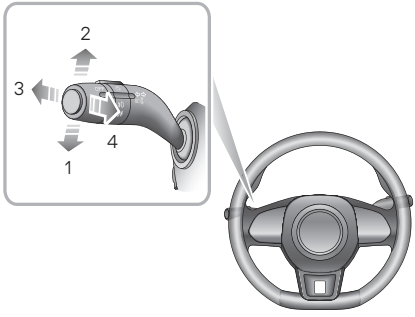

Irányjelzők

Ha BALRA szeretne kanyarodni, mozgassa lefelé a kart (1). Ha JOBBRA szeretne kanyarodni, mozgassa felfelé a kart (2). Amikor az irányjelzők működésben vannak, a műszercsoporton villog a megfelelő ZÖLD jelzőlámpa.

A kormánykerék elforgatásakor kikapcsolódik az irányjelző (azonban előfordulhat, hogy kismértékű mozgatáskor nem kapcsolódik ki). Ha sávot szeretne váltani, mozgassa meg röviden a kart, majd engedje el. Az irányjelzők háromszor villannak, majd automatikusan kikapcsolódnak.

Távolsági/tompított fényszóró közötti váltás

Amikor a START/STOP kapcsoló az ON (BEKAPCSOLVA) állásban van, a fő világításkapcsoló a 3-as állásban van (vagy az automatikus rendszer felkapcsolta a lámpákat), tolja a kart (3) a műszerfalfelé, ha szeretné felkapcsolni a távolsági fényszórókat. A műszercsoporton világítani kezd a távolsági fényszóró jelzőlámpája. Ha szeretne visszaváltani a tompított fényszórókra, nyomja meg ismételten a kart (3).

Villantás a távolsági fényszóróval

Ha csak rövid időre szeretné felvillantani a távolsági fényszórókat, húzza a kart a kormánykerék felé (4), majd engedje el.

Segédvilágítási rendszer (kanyarlámpák)*

Az első világítási rendszer kiegészült az első ködlámpákkal, így a segédvilágítási rendszerben megjelent egy kanyarodássegítő világítási rendszer, aminek a célja a világítási holttér megvilágítása a releváns oldalon, amikor az autó kanyarodik.

Világítási mód kanyarodás közben

Ha előremenetben halad, a jármű sebessége 40 km/h alatt van, és a tompított fényszórók fel vannak kapcsolva, akkor a rendszer az irányjelző működtetésekor (ha a kanyarodási szándékát szeretné jelezni) vagy a kormánykerék több mint 45°-os elforgatásakor automatikusan felkapcsolja az első ködlámpát a releváns oldalon. Amikor kikapcsolja az irányjelzőt, vagy visszaengedi a kormánykereket 10°-nál kisebb elforgatási szögbe, a rendszer kilép a világítási módból.

Világítási mód parkolás közben

Amikor a tompított fényszórók fel vannak kapcsolva, és hátramenetbe kapcsolja a sebességváltót, a rendszer automatikusan felkapcsolja mindkét oldalon az első ködlámpákat, valamint a tolatólámpákat is. Amikor a jármű sebessége 15 km/h fölé emelkedik, vagy amikor több mint 10 másodperce átváltott a hátrameneti fokozatból egy másik fokozatba, a rendszer kilép a segédvilágítási módból.

Elakadásjelző lámpa

Nyomja meg az elakadásjelző lámpák gombját ⚠ az elakadásjelző lámpák felkapcsolásához. Az irányjelzők egyszerre villognak. Ha szeretné kikapcsolni az elakadásjelző lámpákat, nyomja meg ismét a gombot. Az összes irányjelzőnek megszűnik a villogása. További részletekért és az elhelyezkedésekért tekintse meg a „Vészhelyzeti információk” szakasz „Elakadásjelző eszközök” részét.

Ablaktörlők és mosóberendezések

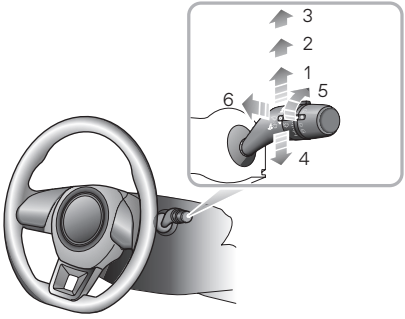

Az ablaktörlő használata

Az ablaktörlők és a mosóberendezések csak akkor működnek, amikor a START/STOP kapcsoló az AC%N/RUNNING (TARTOZÉKOK/BEKAPCSOLVA/JÁR) állásban van. A kar segítségével különféle törlési sebességek közül választhat:

- Szakaszos törlés (1)
- Lassú törlés (2)
- Gyors törlés (3)
- Egyszeri törlés (4)
- A törlési időköz automatikus beállítása * / Az esőérzékelő érzékenységének a beállítása *(5)
- Programozott mosás/törlés (6)

Szakaszos törlés

Ha felfelé tolja a kart a szakaszos törlési pozícióba (1), az ablaktörlők automatikusan fognak működni. Forgassa el a kapcsolót (5) * a szakaszos törlési gyakoriság beállításához. Ez a sebesség a jármű sebességével együtt változik. Ahogy nő a jármű sebessége, az ablaktörlő gyakorisága is növekszik. Ahogy csökken a jármű sebessége, az ablaktörlő gyakorisága is csökken.

Bizonyos modelleken található egy esőérzékelő (a belső visszapillantó tükör talapzatánál), ami észleli a szélvédő külsején jelen lévő víz mennyiségét. Az automatikus törlésnél a rendszer az esőérzékelő által küldött jelek alapján állítja be a törlési sebességet. A kapcsoló (5) elforgatásával módosíthatja az esőérzékelő érzékenységét. Az érzékenység növelésével csökken a törlési időköz.

Megjegyzés: Ha szeretné, hogy azonnal, egyszeri törlést végezzen az ablaktörlő, növelje az esőérzékelő érzékenységét. Ha az esőérzékelő folyamatosan esővizet érzékel, akkor az ablaktörlő bekapcsolva marad.

Amikor a rendszer nem észlel esőt, javasolt kikapcsolni az automatikus törlést.

Lassú törlés

Ha felfelé tolja a kart a lassú törlési pozícióba (2), az ablaktörlők lassan fognak működni. A kar mozgatásával választhatja ki újra a törlési sebességet.

Gyors törlés

Ha felfelé tolja a kart a gyors törlési pozícióba (3), az ablaktörlők gyorsan fognak működni. A kar mozgatásával választhatja ki újra a törlési sebességet.

Egyszeri törlés

Ha szeretné, hogy az ablaktörlő csak egyet töröljön, akkor nyomja lefelé a kart (4), majd engedje el a kart. Ha lenyomva tartja a kart, az ablaktörlők addig működnek, amíg el nem engedi a kart.

Megjegyzés: Ha a jármű álló helyzetben van, és felnyitják a motorháztetőt, az első ablaktörlő/mosóberendezés működése azonnal leáll.

FONTOS

- Ha száraz a szélvédő, ne kapcsolja be az ablaktörlőt.
- Fagyos vagy rendkívül meleg időben győződjön meg róla, hogy az ablaktörlő lapátok nincsenek odafagyva/hozzátapadva a szélvédőhöz.
- Télen takarítsa le a havat és a jeget a karok és lapátok körüli területről, beleértve a szélvédőnek a törléssel érintett részeit is.

Programozott mosás/törlés

Ha a kormánykerék felé húzza a kart (6), bekapcsolnak a szélvédőmosók. Kis idő elteltével bekapcsolódnak az ablaktörlők is.

Megjegyzés: A kar elengedése után az ablaktörlők még hármat törölnek. Pár másodperc elteltével az ablaktörlők törölnek még egyet, hogy eltávolítsák a szélvédőn esetlegesen lecsorgó folyadékot.

FONTOS

Ha a mosóberendezésekből nem jön ki a szélvédőmosó folyadék (lehet, hogy a fúvókákat eltömítette a kosz vagy a jég), azonnal engedje el a kart. Így megelőzhető, hogy az ablaktörlők bekapcsolódjanak és a koszt a lemosatlan szélvédőn elmaszatolva korlátozzák a látási viszonyokat.

A hátsó ablaktörlő használata

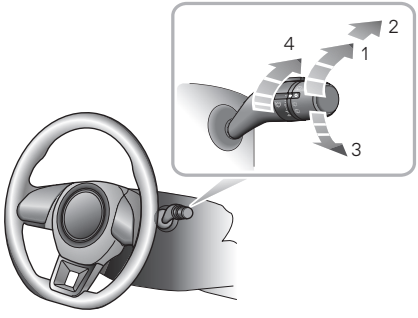

- Szakaszos törlés (1)
- Mosás és törlés (2)
- Mosás és törlés (3)
- Szakaszos törlés gyakoriságának beállítása (4)

A hátsó ablaktörlő és mosóberendezés csak akkor működik, amikor a START/STOP kapcsoló az „ACC/ON/RUNNING” állásban van.

Szakaszos törlés

Ha a hátsó ablaktörlő kapcsolóját szakaszos törlési pozícióba (1) kapcsolja, a hátsó ablaktörlő bekapcsolódik, majd 3 egymást követő törlés után szakaszos módba lép. A törlések közötti időközt a szakaszos törlés gyakoriságát beállító kapcsoló (4) segítségével növelheti/csökkentheti.

Mosás és törlés

Ha a hátsó ablaktörlő kapcsolóját a mosási és törlési (2) pozícióba forgatja és ott tartja, a hátsó ablaktörlő és mosó bekapcsolódik, és a hátsó ablaktörlő gyorsan fog törölni. Ha elengedi a kapcsolót, az visszatér a szakaszos törlési pozícióba (1), és a hátsó ablakmosó kikapcsolódik, a törlő pedig lassan fog törölni. A törlés sebességének módosításához állítsa a bajuszkapcsolót a 4-es pozícióba.

Ha a hátsó ablaktörlő kapcsolóját a mosási és törlési (3) pozícióba forgatja és ott tartja, bekapcsolódik a hátsó ablaktörlő és mosó. Ha elengedi a kapcsolót, az visszatér az OFF (KIKAPCSOLVA) pozícióba. A hátsó ablakmosó kikapcsolódik, és a hátsó ablaktörlő hármat töröl, majd pár másodperc elteltével még egyet töröl, hogy eltávolítsa a szélvédőről a mosófolyadékot.

Megjegyzés: Amikor a csomagtérajtó fel van nyitva, a hátsó ablaktörlő nem működik.

Megjegyzés: Amikor az ablaktörlők be vannak kapcsolva, és a sebességváltó kart R pozícióba kapcsolja, a hátsó ablaktörlő bekapcsolódik.

Kormánymű

A kormányoszlop beállítása

NE próbálja módosítani a kormányoszlop szögét, amikor az autó mozgásban van. Ez rendkívül veszélyes.

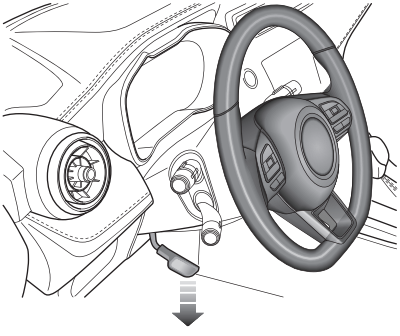

A kormányoszlop szögét a következőképpen állíthatja be kényelmes vezetési pozícióba:

1. Oldja ki teljesen a rögzítőkart.
2. Fogja meg mindkét kezével a kormánykereket, majd a kormányoszlopot fel/le döntve válassza ki a legkényelmesebb pozíciót.
3. Amikor kényelmesnek érzi a vezetési pozíciót, tolja fel teljesen a rögzítőkart, hogy az új pozícióban rögzítse a kormányoszlopot.

Elektromos szervókormány

Ha az elektromos szervókormány meghibásodik vagy működésképtelenné válik, a kormányzás nagyon nehézzé válik, és ez befolyásolhatja a vezetési biztonságot.

Az elektromos szervókormány csak a jármű beindítása után működik. A rendszer egy motorral működik, és a rendszer a jármű sebességétől, valamint a kormánykerék nyomatékától és szögétől függően automatikusan állítja a motor rásegítési szintjét.

FONTOS
Ha teljesen elforgatja a kormánykereket és sokáig ebben az állásban tartja, akkor csökken az elektromos rásegítés, és utána rövid ideig nehezebbnek fog érződni a kormányzás.

A kormányzási mód átváltása

Az elektromos szervókormány rendszer 3 különböző kormányzási módot kínál:

1. Normal (Normál): mérsékelt elektromos rásegítést nyújt.
2. Urban (Városi): nagy rásegítést nyújt, így könnyűnek érződik a kormányzás.
3. Dynamic (Dinamikus): kis rásegítést nyújt, így nehezebbnek érződik a kormányzás.

Ha szeretne másik kormányzási módba lépni, kérjük, hogy a jármű álló helyzetében indítsa be a járművet, majd lépjen be a szórakoztató rendszerbe.

Az elektromos szervókormány (EPS) figyelmeztetőlámpája

Tekintse meg a „Figyelmeztető- és jelzőlámpák” részt a „Műszerek és kezelőszervek” szakaszban.

Ha valamilyen oknál fogva leválasztották az akkumulátort, a visszacsatlakoztatáskor sárgán fog világítani a figyelmeztetőlámpa. Ha az egyik végállástól a másikig elforgatja a kormánykereket, a rendszer működésbe lép, és a lámpa kialszik.

Kürt

A kürt működtetéséhez nyomja meg a kürt gomb területét a kormánykeréken (lásd a nyílnál).

Megjegyzés: A jármű kürtjének a kapcsolója és a vezetői légzsák közel találhatók egymáshoz a kormánykeréken. Az ábrán látható a kürtkapcsolók pozíciója. Kérjük, hogy ezt a területet nyomja meg, máskülönben előfordulhat, hogy megzavarja a légzsák működését.

FONTOS
Az esetleges SRS problémák elkerülése érdekében kérjük, hogy a kürt használata során ne fejtsen ki túlzott nyomóerőt és ne üsse meg a légzsákfedelet.

Visszapillantó tükrök

Külső visszapillantó tükrök

Megjegyzés: Előfordulhat, hogy a külső visszapillantó tükrökben látható tárgyak távolabbinak tűnnek, mint a tényleges pozíciójuk.

Az elektromos külső visszapillantó tükör beállítása

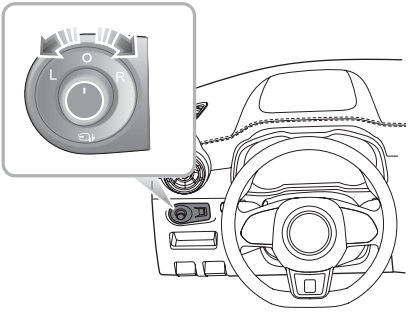

- A tükörbeállítási funkció a START/STOP kapcsoló összes állásában működik, beleértve az OFF (KIKAPCSOLVA), az ACC (TARTOZÉKOK) és az ON/RUNNING (BEKAPCSOLVA/JÁR) állást is.
- A gomb elforgatásával válassza ki a bal (L), illetve a jobb (R) visszapillantó tükröt.
- Mozgassa a gombot a kívánt irányba a külső visszapillantó tükör lapjának a szögének a módosításához.
- A beállítás végén forgassa a gombot vissza a középső állásba, hogy később ne tudja véletlenül átállítani a tükröt.

Fűtőelemek *

A külső visszapillantó tükrökben beépített fűtőelemek találhatók, amelyek leolvasztják a jeget és a párát az üvegről. A fűtőelemek akkor működnek, amikor a hátsó ablakfűtés be van kapcsolva.

Megjegyzés: A hátsó ablak és a tükrök fűtőelemei csak akkor működnek, amikor a motor jár.

A tükör behajtása

A tükrök behajthatók az oldalsó ablakok felé a „parkolási” pozícióba, így az autóval könnyebben át lehet haladni szűk helyeken ütközés nélkül.

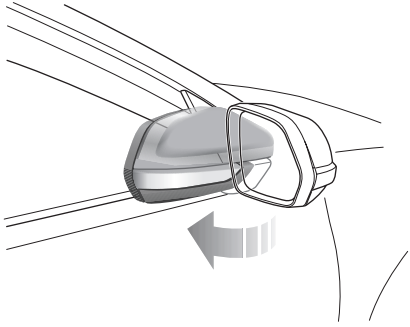

A külső visszapillantó tükör kézi behajtása *

Azoknál a járműveknél, amelyekben nincs opcionális elektromos tükörbehajtási funkció, a külső visszapillantó tükröket csak kézileg lehet behajtani.

A külső visszapillantó tükör elektromos behajtása *

Az opcionális elektromos tükörbehajtási funkcióval felszerelt járműveknél forgassa a gombot a középső pozícióba, majd nyomja le a gombot. A rendszer automatikusan behajtja a külső visszapillantó tükröket. Ha újból megnyomja a gombot, a tükrök visszaállnak az eredeti pozíciójukba.

A kulcs lezáró/feloldó gombjának a megnyomásakor a rendszer behajtja/kihajtja a külső visszapillantó tükröket.

Megjegyzés: Ha az elektromosan behajtható tükröket kézileg elállították a pozíciójukból vagy egy balesetben elállítódtak, akkor vissza kell állítani őket. Ehhez a gombbal egyszer teljesen be kell hajtani, majd ki kell hajtani őket.

FONTOS
• A külső visszapillantó tükör lapjának a beállítását, valamint a tükör behajtását elektromos motorok végzik. Ha kézzel próbálja őket mozgatni, a belső alkatrészek károsodhatnak. • Ha nagynyomású vízsugárral vagy autómosókban lemossák vagy leöblítik a külső visszapillantó tükröket, a villanymotor meghibásodhat.

Belső visszapillantó tükör

Úgy állítsa be a belső visszapillantó tükör vázát, hogy a tükör a lehető legjobb kilátást biztosítsa. A belső visszapillantó tükör vakításgátló funkciója éjszaka segít csökkenteni az Ön mögött haladó jármű fényszórójának a vakító hatását.

Manuális vakításgátló belső visszapillantó tükör

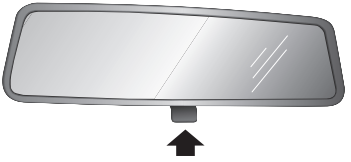

A tükör alján található kar mozgatásával „elbillentheti” a tükröt a vakításgátló állásba. A normál kilátás visszaállításához húzza vissza a kart.

Megjegyzés: Előfordulhatnak olyan körülmények, amikor az elbillentett tükörben látható kép összezavarhatja a vezető olyan tekintetben, hogy pontosan hol helyezkednek el a mögötte lévő járművek.

Napellenzők

A vezetőoldali sminktükröt csak akkor szabad használni, amikor az autó álló helyzetben van.

A vezető és az utas felett is található a tetőn egy-egy napellenző (1). Bizonyos modellekben a jármű konfigurációjától függően sminktükör (2) is található. A sminktükörrel ellátott modelleknél húzza lefelé a napellenzőt, majd csúsztassa oldalra a fedelet, ha szeretné használni a sminktükröt.

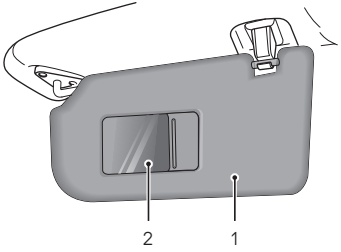

Ablakok

Az elektromos ablak kapcsolója

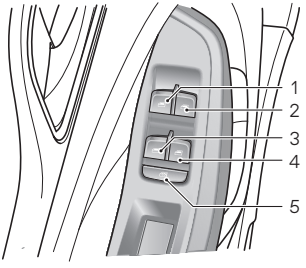

1. A bal első ablak kapcsolója
2. A jobb első ablak kapcsolója
3. A bal hátsó ablak kapcsolója
4. A jobb hátsó ablak kapcsolója
5. A hátsó ablakok letiltó kapcsolója

Az ablakok használata

Ügyeljen rá, hogy a gyerekek ne legyenek az ablak közelében, amikor felhúzza vagy leengedi az ablakot.

Az elektromos ablakok gyermek általi nem megfelelő használata vagy aktiválása súlyos vagy akár halálos személyi sérülést is okozhat. Amikor gyerekek is utaznak a járműben, a vezető és a felnőtt utasok felelőssége megtenni a szükséges lépéseket az ablakműködtetés letiltásához. Ennek része az is, hogy kivegyék a kulcsot, amikor egyedül hagyják a gyerekeket a járműben.

Az ablak leengedéséhez nyomja le a kapcsolót (1-4), az ablak felhúzásához pedig húzza felfelé a kapcsolót. Amint elengedi a kapcsolót, az ablak megáll (kivéve, ha az „egyérintéses” funkció aktív).

Megjegyzés: Az első és a hátsó utasablakok az egyes ajtókra szerelt külön ablakkapcsolókkal is működtethetők. Ha aktiválták a hátsó ablakok letiltására szolgáló kapcsolót, akkor a hátsó ablakok kapcsolói nem fognak működni.

Megjegyzés: Az elektromos ablak csak akkor működtethető, amikor a jármű elektromos rendszere ACC (TARTOZÉKOK), ON (BEKAPCSOLVA) vagy RUNNING (JÁR) állásban van. (A biztonság érdekében be kell csukni az ajtókat.)

A hátsó ablakok letiltó kapcsolója

A gomb (5) megnyomásával letilthatja a hátsó ablakok kezelőszerveit, a gomb újbóli megnyomásával pedig visszaállíthatja a működtetést.

Megjegyzés: Azt javasoljuk, hogy TILTSA LE a hátsó ablakok kapcsolóit, amikor gyermekek utaznak a hátsó ülésen.

„Egyérintéses" leengedés

A vezetői ablak vezérlőkapcsolójának (1) 2 állása van. Nyomja röviden a 2-es pozícióba az ablakvezérlő kapcsolót, majd engedje el. A rendszer automatikusan, teljesen leengedi az ablakot. Bármikor megállíthatja az ablak mozgását a kívánt pozícióban, ha leengedéskor ismételten megnyomja a megfelelő kapcsolót.

Egyérintéses felhúzás becsípődésgátlás funkcióval *

Bizonyos modelleknél a vezetői ablak vezérlőkapcsolója (1) „egyérintéses" felhúzási funkcióval rendelkezik. Ha rövid időre felfelé húzza a kapcsolót a 2-es pozícióba, majd elengedi, akkor a rendszer automatikusan, teljesen felhúzza az ablakot. Bármikor megállíthatja az ablak mozgását a kívánt pozícióban, ha röviden ismét megnyomja a kapcsolót.

A „becsípődésgátló" funkció olyan biztonsági funkció, amely megakadályozza az ablak teljes becsukódását, ha a rendszer akadályt észlel. Ilyen esetben az ablak kissé kinyílik, hogy el lehessen távolítani az akadályt.

Megjegyzés: NE nyomja meg rövid idő alatt többször egymás után az ablakkapcsolót, különben előfordulhat, hogy a rendszer a motor védelme érdekében letiltja az ablakkapcsolókat. Ilyen esetben kérjük, várjon pár másodpercet, amíg a motor lehűl. Ha a vezetői ablak „egyérintéses" és „becsípődésgátlás" funkcióval rendelkezik, kérjük, a működtetés előtt várjon 30 másodpercet. Bizonyos esetben a teljes lehűlés akár 30 percig is eltarthat, és ezen időszak alatt nem szabad leválasztani az akkumulátor negatív saruját.

Megjegyzés: Ha leválasztják az akkumulátort, az „egyérintéses" és a „becsípődésgátlás" funkció elveszik. A funkció visszaállításához nyissa ki teljesen, majd zárja be teljesen az ablakot, és a bezárás végén ne engedje el a kapcsolót, hanem tartsa 5 másodpercig a zárási állásban.

Napfénytető

A napfénytető két üvegdarabból és egy napellenzőből tevődik össze. Az első üveg csúsztatással vagy döntéssel nyitható ki. A hátsó üveg fixen rögzített, tehát nem nyitható ki. A napellenzőt csúsztatással lehet kinyitni.

Utasítások

NE engedje az utasoknak, hogy kihajoljanak a nyitott napfénytetőn, amikor a jármű mozgásban van. A faágak vagy más hasonló tárgyak sérüléseket okozhatnak.

Mindig figyelni kell a járműben tartózkodók biztonságára. Senkinek NE engedje, hogy a végtagjait a napfénytető mozgási útjába helyezze (még olyankor se, amikor a napfénytető nem mozog), különben sérülések történhetnek.

- Ha esik az eső, lehetőség szerint ne nyissa ki teljesen a napfénytetőt.
- Azt javasoljuk, hogy nagy sebességnél ne nyissa ki a napfénytetőt.
- Lehetőség szerint tisztítsa le az ott maradt vízfoltokat és vízcseppeket a napfénytetőről, mielőtt kinyitja a napfénytetőt. Ellenkező esetben befolyhat a víz az autóba.
- NE használjon dörzshatású anyagokat a napfénytető üveg részének a tisztításához. Alkoholalapú oldószert használjon.
- Amikor a nyitási/zárási művelet befejeződött, NE tartsa nyomva a működtetőkapcsolót, különben károsodhatnak az elektromos komponensek.
- A megfelelő működés és teljesítmény megőrzése érdekében rendszeresen tisztítsa meg a napfénytetőt. Ha szervizre van szükség, látogasson el egy hivatalos MG márkaszervizbe.

A napfénytető használata

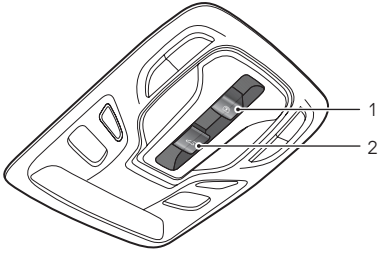

Amikor a START/STOP kapcsoló az ACC (TARTOZÉKOK) vagy az ON/RUNNING (BEKAPCSOLVA/JÁR) állapotban van, lehetősége van használni a napfénytetőt.

Az 1-es kapcsolóval a napfénytető napellenzőjét, a 2-es kapcsolóval pedig a napfénytető üveg részét működtetheti. Azt, hogy melyik módon nyílik ki a napfénytető, a kapcsolókon látható ikonok jelzik.

A napfénytető üveg részének a használata

A napfénytető üveg részének a kinyitása billentéssel

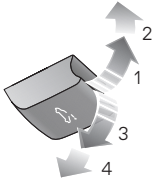

Ha felfelé tolja a napfénytető üveg részének a kapcsolóját az 1. pozícióba (1) és ott tartja, a napfénytető felbillenve elkezd kinyílni manuálisan. A kapcsoló elengedésével bármikor megállíthatja a napfénytető mozgását.

Ha kissé erősebben, a 2. pozícióba (2) tolja az üveg rész kapcsolóját, majd elengedi, akkor a napfénytető automatikusan kinyílik teljesen.

A napfénytető üveg részének a bezárása billentéssel

Ha lefelé húzza a napfénytető üveg részének a kapcsolóját az 1. pozícióba (3) és ott tartja, a napfénytető bezáródik manuálisan. A kapcsoló elengedésével bármikor megállíthatja a napfénytető mozgását.

Ha kissé erősebben, a 2. pozícióba (4) húzza az üveg rész kapcsolóját, majd elengedi, akkor a napfénytető automatikusan bezáródik teljesen.

A napfénytető üveg részének a kinyitása csúsztatással

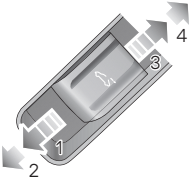

Ha visszafelé tolja a napfénytető üveg részének a kapcsolóját az 1. pozícióba (3) és ott tartja, a napfénytető csúsztatva elkezd kinyílni manuálisan. A kapcsoló elengedésével bármikor megállíthatja a napfénytető mozgását.

Ha kissé erősebben, a 2. pozícióba (4) tolja visszafelé az üveg rész kapcsolóját, majd elengedi, akkor a napfénytető automatikusan kinyílik teljesen. Bármikor megállíthatja a napfénytető mozgását, ha újból visszafelé tolja a kapcsolót.

A napfénytető üveg részének a bezárása csúsztatással

Ha előrefelé tolja a napfénytető üveg részének a kapcsolóját az 1. pozícióba (1) és ott tartja, a napfénytető bezáródik manuálisan. A kapcsoló elengedésével bármikor megállíthatja a napfénytető mozgását.

Ha kissé erősebben, a 2. pozícióba (2) tolja előrefelé az üveg rész kapcsolóját, majd elengedi, akkor a napfénytető automatikusan bezáródik teljesen. Bármikor megállíthatja a napfénytető mozgását, ha újból előrefelé tolja a kapcsolót.

Megjegyzés: A napfénytetőnek olyan a kialakítása, hogy előfordulhatnak helyzetek, amikor a kézi zárási funkció használata során úgy tűnik, mintha az üveg rész teljesen zárva lenne. Ez azonban nem minden esetben van így. Ha teljesen be szeretné zárni az üveg részt, azt javasoljuk, hogy használja a 2. pozíciót, mert ilyenkor a rendszer automatikusan bezárja a napfénytető üveg részét.

A napfénytető napellenzőjének a használata

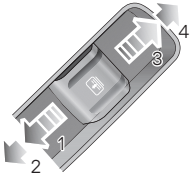

A napellenző kinyitása

Ha visszafelé tolja a napfénytető napellenzőjének a kapcsolóját az 1. pozícióba (3) és ott tartja, a napellenző csúsztatva elkezd kinyílni manuálisan. A kapcsoló elengedésével bármikor megállíthatja a napellenző mozgását.

Ha kissé erősebben, a 2. pozícióba (4) tolja visszafelé a napellenző kapcsolóját, majd elengedi, akkor a napellenző automatikusan kinyílik teljesen. Bármikor megállíthatja a napellenző mozgását, ha újból visszafelé tolja a kapcsolót.

A napellenző bezárása

Ha előrefelé tolja a napfénytető napellenzőjének a kapcsolóját az 1. pozícióba (1) és ott tartja, a napellenző bezáródik manuálisan.

A kapcsoló elengedésével bármikor megállíthatja a napellenző mozgását.

Ha kissé erősebben, a 2. pozícióba (2) tolja előrefelé a napellenző kapcsolóját, majd elengedi, akkor a napellenző automatikusan bezáródik teljesen. Bármikor megállíthatja a napellenző mozgását, ha újból előrefelé tolja a kapcsolót.

Megjegyzés: Ha a járművet hosszabb időre olyan helyre szeretné parkolni, ahol közvetlenül éri a napfény, azt javasoljuk, hogy a napellenzőt zárja be, hiszen így megvédheti a belső kárpitelemeket a károsodástól, valamint könnyebben szabályozhatja a jármű belterének a hőmérsékletét.

Becsípődésgátlási funkció

A napfénytető és a napellenző is becsípődésgátló funkcióval rendelkezik. Ez a biztonsági funkció megakadályozza a napfénytető, illetve a napellenző teljes becsukódását automatikus módban, ha a rendszer akadályt észlel. Ilyen esetben a napfénytető/napellenző kissé kinyílik, hogy el lehessen távolítani az akadályt.

Megjegyzés: Ha egymás után háromszor működésbe lép a becsípődésgátlási funkció, a napfénytetőt/napellenzőt nem lehet automatikus módban használni. Csak az 1. pozícióba tudja mozgatni a napfénytető/napellenző kapcsolóját, majd a kapcsolót ebben a pozícióban tartva kézi módban működtetheti a napfénytetőt/napellenzőt. Miután egyszer teljesen becsukta a napfénytetőt/napellenzőt, visszaállítható az automatikus működtetési funkció.

A napfénytető kényszerített bezárása (a becsípődésgátlási funkció felülírásával)

Ha egy becsípődésgátlási beavatkozás után kényszerítetten be szeretné csukni a napfénytető üveg részét, csúsztassa óvatosan előrefelé az üveg rész kapcsolóját az 1. pozícióba, majd tartsa ott, amíg a napfénytető üveg része teljesen be nem csukódik.

Megjegyzés: A rendszer ezen művelet során felfüggeszti a becsípődésgátlási funkciót.

A napellenző kényszerített bezárása (a becsípődésgátlási funkció felülírásával)

Ha szeretné kényszerítetten bezárni a becsípődésgátlási funkció aktiválódása miatt visszanyílt napellenzőt, csúsztassa óvatosan előrefelé a napellenző kapcsolóját az 1. pozícióba, és tartsa ott, amíg a napellenző teljesen be nem csukódik.

Megjegyzés: A rendszer ezen művelet során felfüggeszti a becsípődésgátlási funkciót.

A napellenző, valamint a napfénytető üveg része közötti kapcsolat

A napfénytető kinyitásakor a rendszer együtt mozgatja a napellenzőt és a napfénytető üveg részét, hogy a napellenző ne maradjon fedetlenül. A napellenző becsukásához először a napfénytető üveg részét kell becsukni.

A napfénytető inicializálása

Ha a napfénytető üveg részének vagy a napellenzőnek a mozgása közben áramellátási hiba lép fel vagy leválasztják az akkumulátort, a napfénytetőt/napellenzőt inicializálni kell az áramellátás helyreállítása után.

A napfénytető üveg részének az inicializálásához:

Zárja be teljesen az üveg részt – ehhez csúsztassa óvatosan a kapcsolót előrefelé a 2. pozícióba, és tartsa ott 10 másodpercig. A napfénytető az előre meghatározott távolságra kinyílik, ott megáll, majd automatikusan bezáródik. Ezzel sikeresen megtörtént a napfénytető üveg részének az inicializálása. A kapcsolónak a teljes folyamat során a 2. pozícióban kell maradnia.

A napellenző inicializálásához:

Zárja be teljesen a napellenzőt – ehhez csúsztassa a zárókapcsolót előrefelé a 2. pozícióba, és tartsa ott 10 másodpercig. A napellenző az előre meghatározott távolságra kinyílik, ott megáll, majd automatikusan bezáródik. Ezzel sikeresen megtörtént a napellenző inicializálása. A kapcsolónak a teljes folyamat során a 2. pozícióban kell maradnia.

Hővédelem

A napfénytető üveg részének a motorjának és a napellenző motorjának a túlmelegedésének és károsodásának a megelőzése érdekében a motorokat hővédelmi funkcióval látták el.

Miután aktiválódik a hővédelem, a napfénytető/napellenző semmilyen műveletre nem reagál, csak a becsukásra. Amikor a motor lehűlt és kilépett a hővédelmi állapotból, a napfénytető ismét működtethető a következő hővédelmi aktiválódásig.

Belső világítás

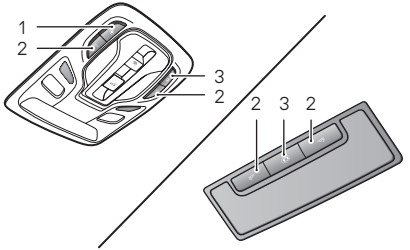

1. Első/hátsó belső lámpák kézi vezérlőkapcsolója
2. A kapcsolódó első belső lámpa kézi vezérlési gombja
3. Automatikus vezérlési gomb

Nyomja meg az 1-es kapcsolót az első és a hátsó belső lámpák felkapcsolásához. A lekapcsoláshoz nyomja meg ismét a kapcsolót.

Nyomja meg a 2-es gombok egyikét a kapcsolódó első belső lámpa felkapcsolásához. A lekapcsoláshoz nyomja meg ismét a gombot.

A belső lámpák nem csak kézileg vezérelhetők – bizonyos üzemi körülmények között aktiválódik az automatikus vezérlési funkció. Az automatikus vezérlés be-/kikapcsolásához nyomja meg a 3-as gombot.

Ha a következők valamelyike megtörténik, automatikusan felkapcsolódik a belső világítás.

- Feloldják az ajtózárat.
- Kinyitják bármelyik ajtót.
- A jármű elektromos rendszerét kikapcsolják (feltéve, hogy a jármű fényérzékelője úgy észleli, hogy a környezeti fény gyenge, vagy hogy a helyzetjelzők a megelőző 30 másodpercben világítottak).

Megjegyzés: Ha egy ajtó vagy a csomagtérajtó egy bizonyos időnél hosszabb ideig van nyitva, az első belső lámpák automatikusan lekapcsolódnak az akkumulátor merülésének megelőzése érdekében.

Elektromos aljzat

Amikor az elektromos aljzatot éppen nem használja, mindig legyen behelyezve az aljzat vakdugója. Így biztosítható, hogy az aljzatba ne jusson törmelék vagy idegen tárgyak, amelyek megakadályozhatnák az aljzat használatát és rövidzárlatot okozhatnának.

A 12 V-os elektromos aljzat névleges feszültsége 12 V, maximális teljesítménye pedig 120 watt. Kérjük, NE használjon olyan elektromos készüléket, amelyik meghaladja ezen értékek bármelyikét.

Ha leállított motor mellett huzamosabb ideig használja a tartozékok elektromos aljzatát vagy az USB-aljzatot, a jármű akkumulátora idő előtt lemerülhet.

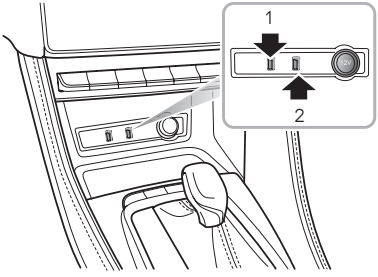

A 12 V elektromos aljzat a sebességváltó gomb alatt található, a középkonzolban. Amikor a START/STOP kapcsoló ACC (TARTOZÉKOK) vagy ON/RUNNING (BEKAPCSOLVA/JÁR) állásban van, és a vakdugót eltávolítja, akkor az aljzat elektromos tápellátásra használható.

Az elektromos aljzattól balra két USB-port található. Mindkettő 5 V-os elektromos tápellátást képes biztosítani, valamint adatátvitelre is használhatók.

Megjegyzés: A járműben nem található szivargyújtó. Ha szüksége van rá, kérjük, forduljon a helyi hivatalos MG márkaszervizhez.

A középkonzol hátulján is található két USB-port. Ezek 5 V-os feszültséget biztosítanak, amikor töltésre használják őket.

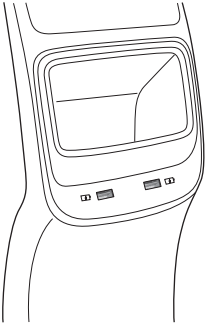

A visszapillantó tükör rögzítőpanelének a burkolatában is található egy USB-port, ami 5 V-os elektromos tápellátást képes biztosítani.

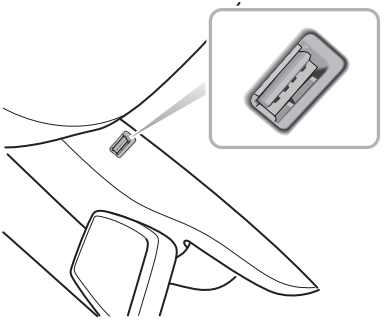

Megjegyzés: A konfigurációbeli különbségek miatt az USB-port töltési funkciója lassabb.

Tárolóeszközök

Utasítások

- Amikor a jármű mozgásban van, kérjük, tartsa csukva az összes tárolóeszközt. Ha nyitva hagyja a tárolóeszközöket, a tárolóeszközök hirtelen elindulás, vészfékezés vagy baleset során személyi sérülést okozhatnak.
- Egyik tárolóeszközbe sem szabad gyúlékony anyagokat helyezni, például folyadékokat vagy öngyújtókat. Kánikulában a hőség meggyújthatja a gyúlékony anyagokat, így tűz keletkezhet.

Kesztyűtartó

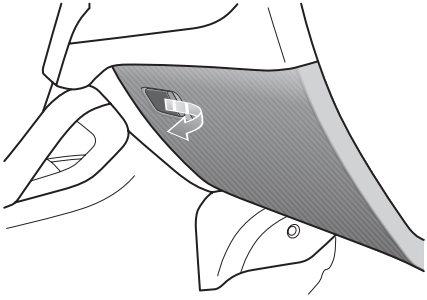

A kesztyűtartó kinyitásához húzza meg a kesztyűtartó fedelén található fogantyút (lásd a nyílnál).
A kesztyűtartó bezárásához tolja előrefelé a doboz fedelét. Menetközben a kesztyűtartó mindig legyen teljesen becsukva.

Kártyatartó doboz

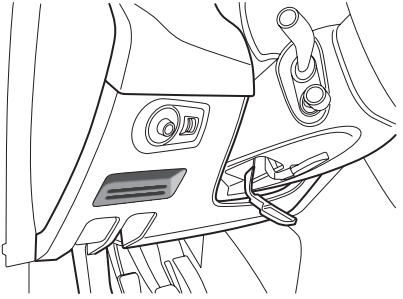

A vezetőoldali alsó műszerfalban található.

A középkonzoli kartámasz doboza

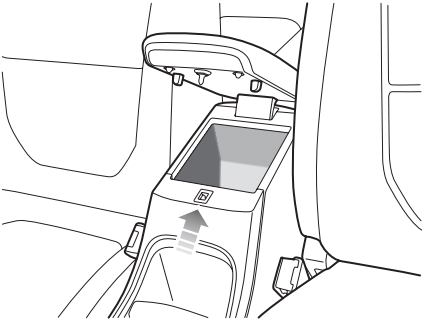

Emelje fel a kartámaszt (ami egyben a fedél is – lásd a nyílnál) a rekesz kinyitásához. A bezáráshoz csukja vissza a fedelet.

Csomagtér

NE tegyen semmilyen tárgyat a csomagtérrolóra, mert egy esetleges baleset, vészfékezés vagy erős gyorsítás során elmozdulhatnak és személyi sérülést okozhatnak.

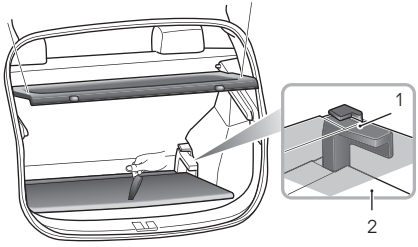

A hátsó csomagtérroló pántokkal és kampókkal kapcsolódik a csomagtérajtóhoz. A csomagtérajtó felnyitásakor a roló automatikusan felemelkedik.

A pótkerék / gumiabroncs-javító készlet és a szerszámkészlet a csomagtérszőnyeg alatt található. Ha szeretne hozzájuk férni, emelje fel a szőnyeget. Használat után mindig helyezze vissza a szőnyeget.

A csomagtérszőnyeg magassága módosítható a szőnyegkonzol segítségével (ábra: 1., 2.).

Pohártartó

Menetközben ne tartson forró italt a pohártartóban. Az esetlegesen kiömlő folyadék személyi sérülést vagy anyagi kárt okozhat.

Középkonzoli pohártartó (EPB)

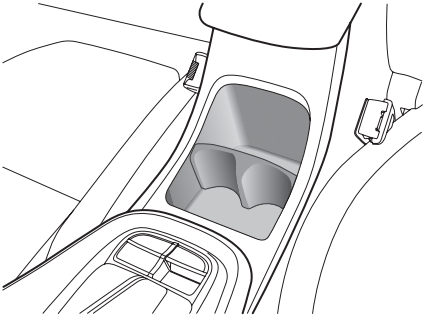

A középkonzoli pohártartó a középkonzoli kartámaszegység elején található.

Középkonzoli pohártartó (IPB)

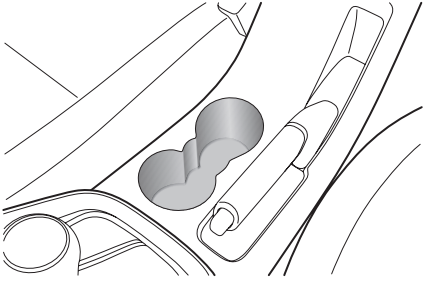

A középkonzoli pohártartó a középkonzoli kartámaszegység elején található.

Tetőcsomagtartó

A tetőre tilos olyan rakományt tenni, ami nehezebb a maximálisan megengedett terhelésnél. Személyi sérülés történhet, valamint károsodhat a jármű is.

A nem megfelelően rögzített rakományok leeshetnek a tetőcsomagtartóról, és balesetet vagy személyi sérülést okozhatnak.

Ha nehéz vagy nagyméretű tárgyakat szállít a tetőcsomagtartón, akkor megváltozhat a jármű kormányzási, irányíthatósági és fékezési karakterisztikája. Kérjük, kerülje az éles manővereket, az erős fékezést és a túlzott mértékű gyorsítást.

A tetőcsomagtartó használata során ügyeljen a következőkre:

- A rakományokat lehetőség szerint a tető eleje felé rögzítse, és egyenletesen ossza el a rakományokat.
- NE menjen gépi autómosóba, amikor a rakományok vannak a tetőcsomagtartón.
- Az autó összmagassága megváltozik, amikor rakományokat rögzít a tetőcsomagtartóhoz. Alagutakba és garázsokba történő behajtás előtt kérjük, győződjön meg róla, hogy elég hely van a behajtáshoz.
- Ügyeljen arra, hogy a tetőcsomagtartón tárolt rakományok ne akadályozzák a napfénytető működését, a tetőantennát vagy a csomagtérajtó kinyitását.
- Rakodóeszköz felszerelésekor vagy eltávolításakor kövesse a rakodóeszköz gyártója által meghatározott utasításokat.

A tető maximálisan megengedett terhelése

A tető maximálisan megengedett terhelése 75 kg, és ebbe a rakomány súlyán kívül a felszerelt rakodóeszközök súlya is beletartozik.

Fontos, hogy ismerje a rakományok súlyát. Ha szükséges, mérje le őket. Soha ne lépje túl a tető maximálisan megengedett terhelését.

Időszakos ellenőrzés

Használat előtt minden esetben ellenőrizze a csavaros csatlakozók és a rögzítőelemek állapotát. Rendszeres időközönként ellenőrizze, hogy biztonságosan rögzülnek-e a csavaros csatlakozók és a rögzítőelemek.

Légkondicionáló és hangrendszer

72 *Szellőzés*

75 *A légkondicionáló vezérlőpanelje*

77 *A légkondicionáló kezelőfelülete*

80 *Szórakoztató lejátszó rendszer*

Szellőzés

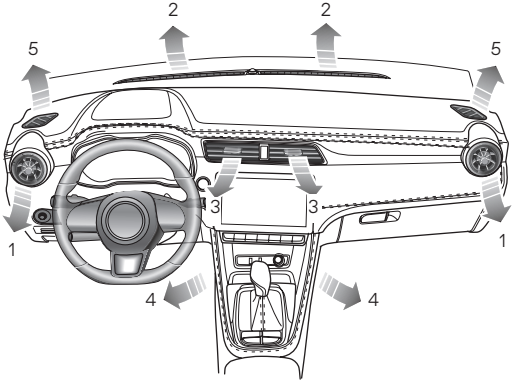

1. Oldalsó szellőzőnyílások
2. Szélvédő/páramentesítő szellőzőnyílások
3. Középső szellőzőnyílás
4. Első lábtér szellőzőnyílásai
5. Az első oldalablak szellőzőnyílásai

A légkondicionáló rendszerrel beállítható a szellőzőnyílásokon beáramló levegő hőmérséklete, sebessége és páratartalma, valamint az autóban lévő levegő tisztasága. A rendszer az első szélvédő alatt található légbeömlő rácson és a légkondicionáló-szűrőn keresztül szívja be a friss levegőt.

Ügyeljen rá, hogy a légbeömlő rácsot soha ne torlaszolja el semmi (például levelek, hó vagy jég).

A légkondicionáló szűrője

A légkondicionáló szűrője megszűri a levegőt. A teljes hatékonyság érdekében a szűrőt az ajánlott szervizelési időközönként ki kell cserélni.

Szellőzőnyílások

Középső szellőzőnyílások

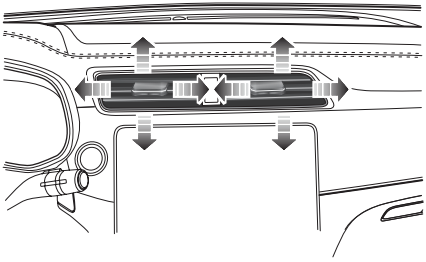

A zsaluk közepén található gomb teljesen jobbra vagy teljesen balra történő elcsúsztatásával tudja kinyitni és bezárni a szellőzőnyílásokat.

Az egyes szellőzőnyílások közepén található gombot balra/jobbra és fel/le irányban mozgatva beállíthatja a légáramlás irányát.

Oldalsó szellőzőnyílások

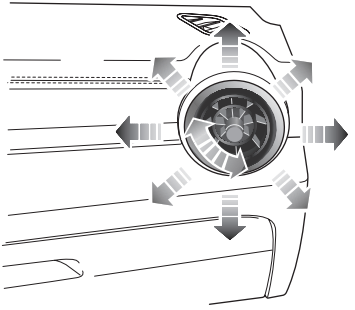

Forgassa el a középső tekerőgombot az óramutató járásával azonos/ellentétes irányba a szellőzőnyílás kinyitásához, illetve bezárásához.

A légáramlási irány módosításához mozgassa balra, jobbra, felfelé vagy lefelé a középső tekerőgombot.

A légkondicionáló vezérlőpanelje

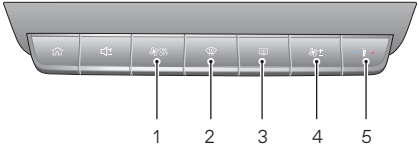

1. Légkondicionáló-vezérlő parancsbillentyű
2. Páramentesítő gomb
3. Hátsó ablakfűtés gombja
4. Légfúvó sebességállító gombja
5. Hőmérséklet-szabályzó gomb

Légkondicionáló-vezérlő parancsbillentyű

A légkondicionáló-vezérlő parancsbillentyű rövid megnyomásakor megjelenik a légkondicionálási kezelőfelület. A légkondicionáló-vezérlő parancsbillentyű hosszú megnyomásával be-/kikapcsolhatja a rendszert.

Páramentesítő gomb

Ha megnyomja a páramentesítő gombot, a hűtéskapcsoló jelzője elkezd világítani, és a rendszer engedélyezi a páramentesítési funkciót a szélvédőn és az első ablakokon található pára vagy fagy eltávolítása érdekében.

Ha szeretné kikapcsolni a funkciót, nyomja meg ismét a kapcsolót. A jelző kialszik, és a rendszer visszatér az előző állapotba.

Amikor a páramentesítési módban van, a rendszer automatikusan kilép a páramentesítési légelosztási módból.

Hátsó ablakfűtés gombja

A hátsó ablak belsejében lévő fűtőszálak könnyen megsérülnek. NE kaparja semmivel az üveg belsejét. NE ragasszon matricákat a hátsó ablak belső felületére, a fűtőszálak megóvása érdekében.

Nyomja meg a hátsó ablakfűtés gombját, ha szeretné be- vagy kikapcsolni ezt a funkciót. Amikor a funkció be van kapcsolva, a gomb jelzője világít, amikor a funkció ki van kapcsolva, akkor pedig nem világít. A hátsó ablakfűtés funkció időzítővel van ellátva, vagyis az előre beállított idő után automatikusan kikapcsolódik. Ha továbbra is szeretné használni a hátsó ablakfűtést, nyomja meg ismét a gombot.

Ventilátor befúvott levegő-szabályzó gomb

A befúvott levegő ventilátor sebességének szabályozásához nyomja meg felfelé vagy lefelé a befúvott levegő ventilátor sebesség-szabályzó gombot.

Befújt levegő hőmérséklet-szabályzó gomb

A befújt levegő hőmérséklet-szabályzó gomb felfelé/lefelé történő megnyomásával szabályozhatja a szellőzőnyílásokból érkező levegő hőmérsékletét.

A légkondicionáló kezelőfelülete

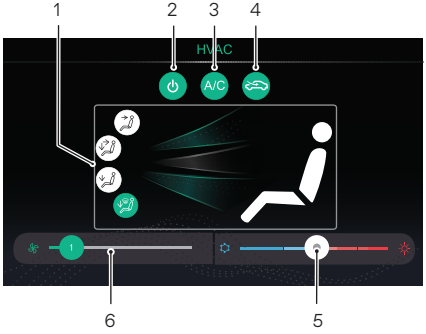

1. Levegőáramlás elosztás mód
2. Rendszerkapcsoló
3. Hűtéskapcsoló
4. Levegőkeringtetési mód
5. Befúvott levegő hőmérséklet-szabályozás
6. Ventilátor sebességének szabályozása

Rendszerkapcsoló

A rendszerkapcsolóval kapcsolhatja be vagy ki a légkondicionáló fűtő-szellőztető rendszert.

Hőmérséklet szabályzó

A hőmérséklet szabályzó érintőgombbal működtetheti a légkondicionáló rendszert, valamint be- vagy kikapcsolhatja a hűtési funkciót.

Megjegyzés: A használat után kis mennyiségű kondenzvíz maradhat a légkondicionálóban, és a penészgomba könnyen elszaporodhat, ha huzamosabb ideig nedves marad a környezet. Ilyen esetben a légkondicionálóból jellegzetes kellemetlen szag észlelhető. Ha ez a probléma fennáll, azt javasoljuk, hogy a légkondicionáló kikapcsolása előtt állítsa le a fűtési funkciót, majd járassa egy ideig a befúvó ventilátort, hogy a légkondicionálóban ne maradhasson kondenzvíz. Így csökkentheti a penészgombák szaporodásából eredő jellegzetes kellemetlen szagot.

Levegőkeringtetési mód

A levegőkeringtetési mód érintőgombjának megérintésével válthat a levegőkeringtetési módok között.

A belső keringtetés során a légkondicionáló vagy a fűtő-szellőztető rendszer az autóban lévő levegőt keringteti, így gyorsan képes lehűteni vagy felmelegíteni az utastér levegőjét, valamint kint tartja a közlekedő járművek kipufogógázát.

A külső keringtetés során a légkondicionáló vagy a fűtő-szellőztető rendszer a járművön kívülről áramoltatja a levegőt, hogy a jármű utasterébe friss levegő jusson.

Megjegyzés: Ha huzamosabb ideig belső keringtetési módban hagyja a rendszert, a szélvédő elkezdhet párásodni. Ilyen esetben kapcsolja be a páramentesítési módot.

Levegőáram elosztási mód

Ha módosítani szeretné a levegőáram elosztási módot, érintse meg a levegőáram elosztási mód érintőgombját.

Érintő-gomb	Kezelőfelületi jelzés	Levegőáram elosztási mód
		Arcra
		Arcra + lábra

Érintő-gomb	Kezelőfelületi jelzés	Levegőáram elosztási mód
		Lábra
		Lábra + páramentesítés

Arcra. A középső és az oldalsó szellőző fúvókákhoz irányítja a levegőt.

Arcra + lábra. A középső, az oldalsó és a lábtéri szellőző fúvókához irányítja a levegőt.

Lábra. A lábtéri szellőzőnyílásokhoz irányítja a levegőt.

Megjegyzés: Ebben a módban a rendszer egy kevés levegőt irányít az oldalsó szellőzőnyílásokhoz, valamint az elülső oldalablak és az elülső szélvédő szellőzőnyílásaihoz.

Lábra + páramentesítés. A lábtéri szellőzőnyílásokhoz, valamint az elülső szélvédő és az elülső oldalablak szellőzőnyílásaihoz irányítja a levegőt.

Megjegyzés: Ebben a módban a rendszer egy kevés levegőt irányít az oldalsó szellőzőnyílásokhoz.

A légbefúvó ventilátor sebességének szabályozása

Ha módosítani szeretné a légfúvó sebességét, használja a ventilátor sebesség-szabályzó érintőgombot.

Befúvott levegő hőmérséklet-szabályozása

A kívánt hőmérséklet beállításához használja a hőmérséklet-szabályzó érintőgombot.

Multimédia rendszer

Fontos biztonsági információk

- Ne próbálja saját maga beszerelni, megjavítani vagy módosítani a multimédia rendszert, mert az eszközben nagyfeszültségű alkatrészek találhatók, amelyek áramütést okozhatnak. Ha belső átvizsgálásra, beállításra vagy javításra van szükség, kérjük, forduljon egy hivatalos helyi MG márkaszervizhez.
- Ne hagyja, hogy a multimédia és navigációs rendszer folyadékokkal érintkezzen. Ha folyadék vagy idegen tárgy jut a rendszerbe, kérjük, hogy parkolja le a járművet egy biztonságos helyen, azonnal kapcsolja le a gyújtást, és forduljon egy hivatalos helyi MG márkaszervizhez. Ilyen állapotban ne használja a rendszert, máskülönben tűz keletkezhet, áramütést szenvedhet vagy más meghibásodások történhetnek.
- Ha füstöt, rendellenes zajokat vagy szagokat észlel a multimédia rendszerből, vagy ha a képernyőn bármilyen más – rendellenes működésre utaló – jelet észlel, mielőbb parkolja le a járművét egy biztonságos helyen, azonnal kapcsolja le a gyújtást, és forduljon egy hivatalos helyi MG márkaszervizhez multimédia egységének szervizelés céljából.
- Ha ilyen állapotban használja a multimédia egységet, a rendszer tartósan károsodhat.
- Amikor a jármű mozgásban van, vezetésbiztonsági balesetmegelőzési szempontok miatt tilos használni a multimédia rendszer navigáció beállítás, úticél módosítás vagy videónézési funkcióját. Az MG Motor UK nem vállal felelősséget a multimédia rendszer ilyen jellegű használatából eredő semmilyen következményért. Mielőtt a multimédia rendszeren bármilyen beállítást végezne vagy elkezdene videót nézni, kérjük, hogy parkolja le a járművét egy biztonságos helyen, válassza ki a parkolás (P) automata hajtáslánc esetén, vagy üres (N) sebességfokozatot, majd aktiválja a rögzítőféket.
- A rendkívül magas vagy rendkívül alacsony hőmérséklet befolyásolhatja a multimédia rendszer normál működését. Ha a járművet olyan helyre parkolják, ahol huzamosabb ideig közvetlen napfény vagy hideg hőmérséklet éri, az autó erősen felhevülhet vagy lehűlhet, és előfordulhat, hogy a rendszer ilyen környezetben nem fog megfelelően működni. Amint a jármű utasterében visszatér a normális értékre a hőmérséklet, a rendszer normál üzem módban próbál meg működni. Ha nem működik tovább, kérjük, hogy kérjen segítséget egy hivatalos MG márkaszerviztől.
- Tankolás során ne legyen bekapcsolva a szórakoztató és navigációs rendszer.
- Ha a jármű álló helyzetben van, és a motor nem jár, a multimédia és navigációs rendszer hosszabb idejű vagy túlzott mértékű használata esetén lemerülhet a jármű kisfeszültségű akkumulátora.

- Amikor mobiltelefont használ, az antennáját tartsa távol a képernyőtől, máskülönben a videojel megszakadhat, és ilyenkor foltok, színes csíkok stb. jelenhetnek meg a képernyőn.

A képernyő használatával kapcsolatos óvintézkedések

- Az érintőpanel gombjait minden esetben az ujjával érintse, máskülönben az érintőképernyő karcolódhat, sérülhet. Speciális kalibráláshoz érintőtollat is használhat.
- Kérjük, hogy a gépkocsijába beépített érintőképernyőt óvja a közvetlen napfénytől. Ha az érintőképernyőt huzamosabb ideig közvetlen napfény éri, akkor a képernyő a magas hőmérséklet miatt meghibásodhat.
- Amikor a külsőhőmérséklet az üzemi hőmérséklet-tartományon kívűl (-30 °C vagy +85 °C) van, kérjük, hogy ne használja az érintőképernyőt, mert előfordulhat, hogy a képernyő nem fog normálisan működni, és akár károsodhat is.
- Ne próbálja túlzott erővel megnyomni vagy egyik helyről másikra áthúzni a képernyőn látható elemeket, máskülönben megkarcolhatja vagy károsíthatja a képernyőt.
- Ha szeretné letörölni a port az érintőképernyőről vagy megtisztítani a képernyőt, először kapcsolja ki a rendszert, majd törölje át a képernyőt egy száraz, puha törlőkendővel. A képernyő letörlésekor ügyeljen arra, nehogy megkarcolja a felületét. Ne használjon oldószeres vagy dörzshatású vegyi tisztítószereket.

További megjegyzések

- Előfordulhat, hogy a rendszer nem ismer fel bizonyos típusú külső tárolóeszközöket. Ilyenkor előfordulhat, hogy a rendszer nem megfelelően játssza le vagy jeleníti meg a fájlokat.
- A fájljellemzők, a fájlformátum, a rögzítést használt alkalmazás, a lejátszási környezet, a tárolási körülmények és egyéb tényezők miatt előfordulhat, hogy a rendszer nem tudja normálisan lejátszani a fájlokat.

Alapvető műveletek

Vezérlőpanel

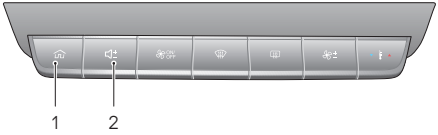

1. (FŐKÉPERNYŐ) gomb
   Nyomja meg röviden a fő kezelőfelületre történő visszatéréshez.
2. Hangerő szabályzó gomb

A rendszer fő kezelőfelülete

1. Rádió/Zene
   Érintse meg a Radio/Music (Rádió/zene) kezelőfelületre történő belépéshez.
2. Navigáció *
   Érintse meg a Navigation (Navigáció) kezelőfelületre történő belépéshez.
3. Fűtés, szellőzés és légkondicionálás
   Érintse meg az AC (Légkondicionálás) kezelőfelületre történő belépéshez.

4. Egyebek

   Érintse meg a ▶/◀ elemeket vagy pöccintsen balra vagy jobbra a következő funkciók megtekintéséhez.

   - Telefon
     Érintse meg a elemet a Bluetooth Phone (Bluetooth telefon) kezelőfelületre történő belépéshez.
   - Autó
     Érintse meg a elemet a Vehicle Settings (Járműbeállítások) kezelőfelületre történő belépéshez.
   - Beállítás
     Érintse meg a elemet a Settings (Beállítások) kezelőfelületre történő belépéshez.
   - 360 fokos nézet *
     Érintse meg a elemet a 360 View (360 fokos nézet) kezelőfelületre történő belépéshez.
   - Apple CarPlay
     Érintse meg a elemet az Apple CarPlay kezelőfelületre történő belépéshez.
   - Android Auto *
     Érintse meg a elemet az Android Auto kezelőfelületre történő belépéshez.
   - Képek
     Érintse meg a elemet a Pictures (Képek) kezelőfelületre történő belépéshez.
   - Videó
     Érintse meg a ▶ elemet a Video (Videó) kezelőfelületre történő belépéshez.
   - A kijelző kikapcsolása
     Érintse meg a elemet a kijelző kikapcsolásához, majd érintse meg újból a kijelző bekapcsolásához.

Bekapcsolás/kikapcsolás

Bekapcsolás

Amikor a rendszer éppen lejátszás módban van, és kikapcsolják a jármű áramellátását, az áramellátás bekapcsolásakor a rendszer automatikusan bekapcsolódik.

Ha a rendszer ki van kapcsolva, és kikapcsolják a jármű áramellátását, az áramellátás bekapcsolása után nyomja meg röviden a főkapcsoló gombot a rendszer vezérlőpanelén a rendszer bekapcsolásához.

Amikor a rendszer be van kapcsolva, nyomja meg hosszan a KEZDŐLAP gombot a rendszer vezérlőpanelén, ha szeretne a Standby (Készenlét) módba lépni. Ha továbbra is nyomva tartja a gombot, a rendszer automatikusan újraindul.

Kikapcsolás

Ha a START/STOP gombot az Off (Kikapcsolva) állásba kapcsolja, az információs és szórakoztató rendszer automatikusan kikapcsolódik.

Standby (Készenlét) mód

Amikor a START/STOP kapcsoló az On (Bekapcsolva) állásban van, nyomja meg hosszan a KEZDŐLAP gombot, ha szeretné, hogy az információs és szórakoztató rendszer Standby (Készenlét) módba lépjen. Ilyenkor előfordulhat, hogy az információs és szórakoztató rendszer működése felfüggesztésre kerül.

A Standby (Készenlét) módban a rendszer minden hangot lenémít. Ha szeretne kilépni a Standby (Készenlét) módból, nyomja meg röviden a KEZDŐLAP gombot.

A következő műveletek is megszakíthatják a Standby (Készenlét) módot:

- A rendszer a parkolás során automatikusan átvált a parkolási képre.
- Ha kikapcsolja a START/STOP kapcsolót, a rendszer közvetlenül leáll.

A kormánykeréken található vezérlőgombok

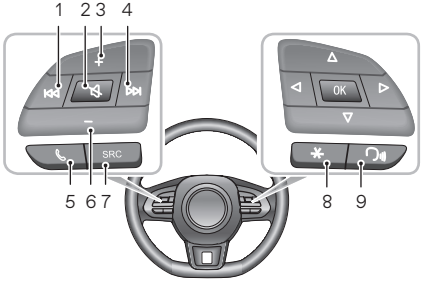

1. ⏮ gomb
   Zene lejátszása közben nyomja meg röviden a szám elejére ugráshoz (kivéve Bluetooth zene módban), nyomja meg még egyszer röviden az előző számra történő átváltáshoz, vagy nyomja meg hosszan a visszatekeréshez (kivéve Bluetooth zene módban). Videó lejátszása közben nyomja meg röviden az előző videóra történő átváltáshoz, vagy nyomja meg hosszan a visszatekeréshez. Rádió hallgatásakor a rövid megnyomásakor a rendszer automatikusan keresi az előző állomást. Ha manuálisan szeretné megkeresni az előző állomást, nyomja meg hosszan.
2. 🔇 gomb
   Némítás / némítás feloldása.
3. Hangerő szabályzó gomb
4. ⏭ gomb
   Zene vagy videó lejátszása közben nyomja meg röviden a következő számra/videóra történő átváltáshoz (kivéve Bluetooth zene módban), vagy nyomja meg hosszan a gyors előretekeréshez. Rádió hallgatásakor a gomb rövid megnyomásakor a rendszer automatikusan keresi a következő állomást. Ha manuálisan szeretné megkeresni a következő állomást, nyomja meg hosszan.
5. 📞 gomb
   Ha bejövő hívás érkezik, nyomja meg röviden a hívás fogadásához vagy hosszan a hívás elutasításához. Ha éppen hív egy számot vagy beszél valakivel, nyomja meg röviden a hívás befejezéséhez.
6. Hangerő szabályzó gomb
7. SRC hangforrásváltó gomb
   Átváltás a következő elérhető médiahangforrásra.
8. "*" Parancsgomb
   "*" (a kormánykeréken) beállítható az okostelefon/otthon/autó funkció parancsgombjaként.

9. Beszédfelismerési funkció gombja
   A beszédfelismerési funkció aktiválása/megszakítása. Ez a gomb csak azt követően használható, hogy engedélyezték a jármű és a mobiltelefon közötti kapcsolatot *.

Hangerőszabályzás

A hangerő a vezérlőpanelen keresztül, valamint a kormánykeréken található gombokkal is módosítható. A hangerőszabályzás közben a rendszer automatikusan megjelenít egy hangerőjelző ablakot, ami a módosítási folyamat során gördülékenyen változik.

Megjegyzés: A kormánykeréken és a vezérlőpanelen található hangerőszabályzó gombokkal csak média és kommunikáció típusú hangok hangereje módosítható.

Megjegyzés: A Bluetooth zene lejátszás hangerejét magán az eszközön vagy az információs és szórakoztató lejátszón keresztül lehet módosítani.

USB-s tárolóeszköz csatlakoztatása/leválasztása

USB-s tárolóeszköz behelyezése

Ha csatlakoztatni szeretne egy USB-s eszközt, csatlakoztassa azt az USB-porthoz.

USB-s tárolóeszköz eltávolítása

Győződjön meg róla, hogy a rendszer jelenleg nem használja a tárolóeszközön található adatokat, file-okat majd húzza ki az USB-s tárolóeszközt.

Megjegyzés: Ha valamilyen okból megsérülnek vagy elvesznek a tárolóeszközön található adatok, file-ok, ezeket az adatokat általában nem lehet visszanyerni. A gyártó nem vállal felelősséget az adatok elvesztéséből vagy megsérüléséből eredő károkért, költségekért vagy kiadásokért.

Megjegyzés: Előfordulhat, hogy a rendszer bizonyos USB-s tárolóeszközöket nem ismer fel.

Megjegyzés: Ha az információs és szórakoztató rendszert USB-s tárolóeszközzel használják, akkor előfordulhat, hogy a rendszer teljesítménye nem lesz optimális.

Megjegyzés: USB-elosztó vagy toldókábel használata esetén előfordulhat, hogy a rendszer nem ismeri fel az USB-eszközt.

A Bluetooth-os telefonálásra vonatkozó utasítások

- Nem garantált, hogy a rendszer minden olyan mobiltelefonhoz tud csatlakozni, amely támogatja a Bluetooth vezeték nélküli technológiát.
- A rendszer Bluetooth-telefonos funkciói csak akkor működnek megfelelően, ha a mobiltelefon kompatibilis az információs és szórakoztató rendszerrel.
- A Bluetooth vezeték nélküli technológia használata során előfordulhat, hogy az információs és szórakoztató rendszer nem tudja működtetni az összes funkciót a mobiltelefonon.
- Amikor hang vagy adatok továbbítása történik Bluetooth technológián keresztül, az információs és szórakoztató rendszer és a mobiltelefon közötti egyenes vonalú távolság nem lehet több 10 méternél. A használati környezettől függően előfordulhat, hogy a tényleges átviteli távolság kisebb, mint a becsült távolság.
- Ha a mobiltelefonon a Privát mód van kiválasztva, a hívás kihangosítás funkció le lesz tiltva.
- Amikor az információs és s szórakoztató rendszert kikapcsolják, a rendszer megszakítja a Bluetooth-kapcsolatot.
- Ritka esetekben előfordulhat, hogy az átviteli folyamat közben megszakad a Bluetooth vezeték nélküli kapcsolat vagy hiba történik a kapcsolatban.

Ilyenkor lehetséges, hogy az információs és szórakoztató rendszert nem lehet párosítani és csatlakoztatni a mobiltelefonhoz. Ilyen esetben érdemes törölni a párosított eszközöket az eszközlistából (a mobiltelefonon és az információs és szórakoztató rendszerben is), majd újból elvégezni a párosítást.

Bluetooth párosítás és csatlakoztatás

Ha a Bluetooth nincs engedélyezve, nem jelenik meg Bluetooth ikon az állapotsorban. Ha a Bluetooth engedélyezve van, de nincs csatlakoztatva eszköz, akkor látható az állapotsorban. Ha a Bluetooth engedélyezve van, és legalább egy eszköz csatlakoztatva van, akkor látható az állapotsorban.

Bluetooth párosításhoz és csatlakoztatáshoz kövesse a következő lépéseket:

- Érintse meg a [Bluetooth] elemet a Settings (Beállítások) kezelőfelületen a Bluetooth-kapcsolat beállítási kezelő-felületére történő belépéshez. A Bluetooth funkció engedélyezéséhez érintse meg a a Bluetooth sávon.

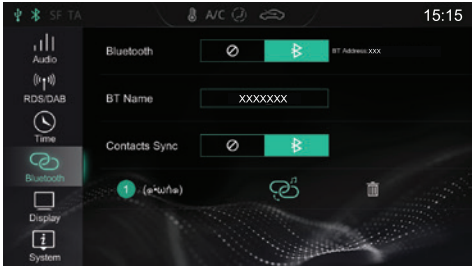

- A rendszer megjeleníti a Bluetooth címet és az eszköz nevét.
- A párosításhoz előbb engedélyezze a Bluetooth funkciót a mobiltelefonon, majd keresse meg rajta az információs és szórakoztató rendszert. A mobiltelefon Bluetooth párosítási kérést fog kapni. Amikor a párosítás befejeződik, a lesz látható. Ha a párosítás nem sikerült, kérjük, ismételje meg a fenti lépéseket.
- Érintse meg a elemet, ha szeretne kapcsolódni a mobiltelefonhoz Bluetooth-on keresztül. Érintse meg a elemet, ha szeretné megszakítani a Bluetooth kapcsolatot. Érintse meg az elemet, ha szeretné eltávolítani a mobiltelefont a párosított eszközök listájáról.

Billentyűzet

Érintse meg a [Keypad] (Billentyűzet) elemet a Bluetooth Phone (Bluetooth telefon) kezelőfelületen a Dial Pad (Tárcsázó) kezelőfelületre történő belépéshez.

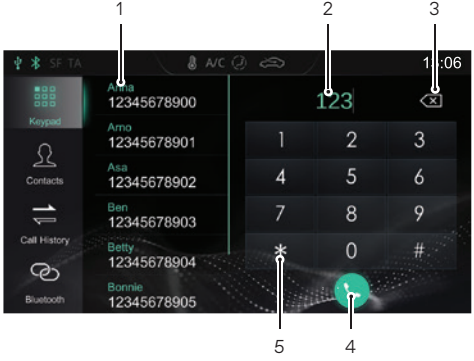

1. Címlista / párosított névjegyek
2. Beviteli mező
3. Vissza/törlés gomb
4. Hívás indítása

Érintse meg , ha szeretne hívást indítani. Amikor a Bluetooth telefon csatlakoztatva van, érintse meg a elemet a hívás befejezéséhez.

5. A billentyűzet beviteli területe
   Írja be a kívánt számokat és szimbólumokat.

Névjegyek

Érintse meg a [Contacts] (Kapcsolatok) gombot a Bluetooth Phone (Bluetooth telefon) kezelőfelületen, hogy belépjen a Névjegyek felületre.

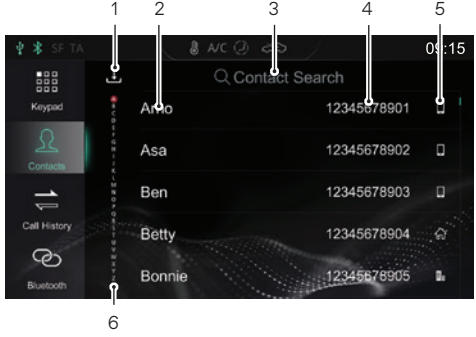

1. Névjegyek letöltése
   Ha a szórakoztató rendszer Bluetooth-on keresztül kapcsolódik egy mobiltelefonhoz, akkor a rendszer alapértelmezés szerint automatikusan letölti a telefonon található névjegyeket. A névjegyek automatikus letöltésének a funkcióját letilthatja vagy engedélyezheti a Bluetooth Setting (Bluetooth-beállítás) kezelőfelületen.

Érintse meg az elemet a Contacts (Névjegyek) kezelőfelületen a névjegyek manuális letöltéséhez.

2. Névjegy
3. Névjegy keresése

   Érintse meg a [Contact Search] (Névjegy keresése) elemet a kezelőfelületen, írja be a keresett név első betűjét, majd a keresés befejeződése után érintse meg a névjegyet a hívás kezdeményezéséhez.
4. Telefonszám
5. Telefontípus

   Ha egy névjegyhez több telefonszám van eltárolva, érintse meg a , vagy a elemet a telefonszámtípus átváltásához, majd válassza ki a telefonszámot a hívás kezdeményezéséhez.
6. Névjegy gyors keresése

   Ha gyorsan szeretne megkeresni egy névjegyet, érintse meg a kezelőfelület bal oldalán a névjegy nevének kezdőbetűjét, vagy a képernyőre pöccintve lapozzon az adott betűhöz.

Megjegyzés: Néhány mobiltelefonnál megjelenik egy párbeszédpanel (arra vonatkozóan, hogy Ön szeretné-e letölteni a Bluetooth telefon névjegyeit), mielőtt a rendszer letölti a Bluetooth telefon névjegyeit.

Megjegyzés: A rendszer átmenetileg nem támogatja a kereskedelmi forgalomban kapható összes mobiltelefont, és a nem támogatott telefonoknál nem fogja szinkronizálni a Bluetooth telefon névjegyeit.

Megjegyzés: Az újonnan hozzáadott partnerek csak a következő szinkronizálás után jelennek.

Híváslista

Érintse meg a [Call History] (Híváslista) elemet a Bluetooth Phone (Bluetooth telefon) kezelőfelületen a Call History (Híváslista) kezelőfelületre történő belépéshez.

A névjegy felhívásához érintse meg a listában a kívánt híváslista bejegyzést.

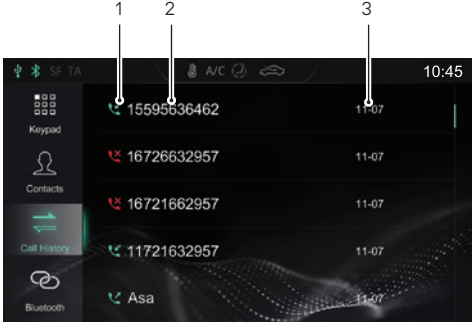

1. Híváslista típusa
   Kimenő hívások:
   Bejövő hívások:
   Nem fogadott hívások:
2. Névjegy név/telefonszám
3. Beszélgetési idő
   A rendszer időpont és dátum szerint, fordított időrendi sorrendben jeleníti meg a hívásokat a híváslistában.

Bluetooth kapcsolat

Érintse meg a [Bluetooth] elemet a Bluetooth Connection (Bluetooth kapcsolat) kezelőfelületre történő belépéshez. A részletekért lásd a „Bluetooth párosítás és csatlakoztatás” részt ebben a szakaszban.

Hívás indítása

A következőképpen indíthat hívást:

- A billentyűzettel: A részletekért lásd a „Billentyűzet” részt ebben a szakaszban.
- A Névjegyek között szereplő szám hívása: A részletekért lásd a „Névjegyek” részt ebben a szakaszban.
- A Hívásnaplóban szereplő szám hívása: A részletekért lásd a „Hívásnapló” részt ebben a szakaszban.
- Hívás indítása közvetlenül a mobiltelefonon.

Hívás befejezése

A következőképpen fejezheti be a hívást:

- Érintse meg a elemet a hívás befejezéséhez.
- Nyomja meg röviden a kormánykeréken található gombot a hívás befejezéséhez.
- Fejezze be a hívást a mobiltelefonon.

Megjegyzés: A törvény tiltja a mobiltelefonálást vezetés közben. Ha közvetlenül a mobiltelefonján szeretné hívást indítani vagy fogadni, akkor kérjük, hogy álljon meg egy arra alkalmas helyen, és csak ott használja a mobiltelefonját, ahol az biztonságos és legális.

Bejövő hívás

Bejövő hívás fogadása

- Érintse meg a elemet a bejövő hívás fogadásához.
- Nyomja meg röviden a kormánykeréken található gombot a bejövő hívás fogadásához.
- Fogadja a bejövő hívást a mobiltelefonon.

Bejövő hívás elutasítása

- Érintse meg a elemet a bejövő hívás elutasításához.
- Nyomja meg hosszan a kormánykeréken található gombot a bejövő hívás elutasításához.
- Utasítsa el a bejövő hívást a mobiltelefonon.

Megjegyzés: A törvény tiltja a mobiltelefonálást vezetés közben. Ha közvetlenül a mobiltelefonján szeretné hívást indítani vagy fogadni, akkor kérjük, hogy álljon meg egy arra alkalmas helyen, és csak ott használja a mobiltelefonját, ahol az biztonságos és legális.

Átváltás privát módra

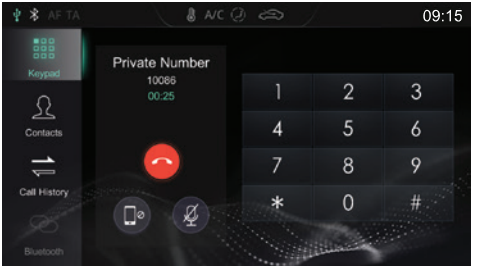

Hívás közben érintse meg a elemet, ha szeretne privát módba lépni (a rendszer alapértelmezés szerint kihangosítja a hívást).

Hívás közben érintse meg a elemet a kihangosítási módra történő visszaváltáshoz.

Hívás közben a elemet megérintve válthat át a mikrofon némítása és engedélyezése között.

Ha átlép privát módra, tovább folytathatja a hívást a mobiltelefonja segítségével. Ilyenkor az információs és szórakoztató rendszer hangszórói és mikrofonja el van némítva. A Bluetooth-kapcsolat azonban továbbra is aktív.

***Megjegyzés:** A törvény tiltja a mobiltelefonálást vezetés közben. Ha közvetlenül a mobiltelefonján szeretné hívást indítani vagy fogadni, akkor kérjük, hogy álljon meg egy arra alkalmas helyen, és csak ott használja a mobiltelefonját, ahol az biztonságos és legális.*

Szórakozás

Médiaeszközön található tartalmak lejátszásával kapcsolatos óvintézkedések Mód

- A rendszer támogatja az USB-meghajtókat és a Bluetooth-os tárolóeszközöket.
- Ha az USB-eszközt éppen nem használja, NE hagyja csatlakoztatva a rendszerhez. Máskülönben a kapcsolat meghibásodhat.
- Tartalom lejátszása közben ne távolítsa el az USB-eszközt. Ezeknek az utasításoknak a be nem tartása adatsérüléshez, adatvesztéshez vezethet.
- Az USB-port mindig legyen tiszta, pormentes és törmelékektől mentes. Ha a portot eltömíti valami, a portot nem lehet használni.

Rádió

Érintse meg a Radio/Music (Rádió/zene) területet a KEZDŐLAP főképernyőjén, majd érintse meg újból a [Radio] (Rádió) elemet a Radio (Rádió) kezelőfelületre történő belépéshez.

A különböző sávú rádióműsorok hallgatásához érintse meg a [DAB] *, az [FM] vagy az [AM] elemet a lejátszási kezelőfelületen. Így átválthat a DAB * és a rádiósávok között. Az SRC gomb megnyomásával is átválthat a különböző rádiósávok között.

*DAB **

1. A jelenlegi állomás neve vagy frekvenciája

   A sávok közötti átváltáshoz érintse meg a [DAB] *, az [FM] vagy az [AM] elemet.
2. A kedvenc állomások kijelzője
3. Elektronikus műsorújság
4. DAB kategóriák listája

5. Rádióinformációk

   A gomb megérintésekor a rendszer megjeleníti a rádióinformációkat (például szöveget és képet).

6. Rádióállomás lista
7. A kedvenc rádióállomások listája
8. Rádióállomás hozzáadása a kedvencekhez / eltávolítása a kedvencek közül
9. Következő rádióállomás

   Rövid megnyomásakor a rendszer automatikusan keresi a következő rádióállomást. Ha manuálisan szeretné megkeresni a következő rádióállomást, nyomja meg hosszan.

10. Előző rádióállomás

    Rövid megnyomásakor a rendszer automatikusan keresi az előző rádióállomást. Ha manuálisan szeretné megkeresni az előző rádióállomást, nyomja meg hosszan.

FM/AM

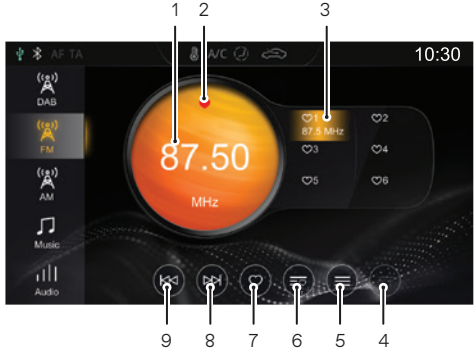

1. A jelenlegi rádióállomás neve vagy frekvenciája

   A sávok közötti átváltáshoz érintse meg a [DAB] *, az [FM] vagy az [AM] elemet.

2. Kedvencek állapota

   állapota azt jelzi, hogy az állomást hozzáadták a Kedvencekhez. A azt jelzi, hogy az állomás nincs hozzáadva a Kedvence

3. A kedvenc rádióállomások kijelzője
4. Rádióinformációk
   A gomb megérintésekor a rendszer megjeleníti a rádióinformációkat (például szöveget és képet).
5. Rádióállomás lista
6. A kedvenc rádióállomások listája
7. Rádióállomás hozzáadása a kedvencekhez / eltávolítása a kedvencek közül
8. Következő rádióállomás

   Rövid megnyomásakor a rendszer automatikusan keresi a következő rádióállomást. Ha manuálisan szeretné megkeresni a következő rádióállomást, nyomja meg hosszan.
9. Előző rádióállomás

   Rövid megnyomásakor a rendszer automatikusan keresi az előző rádióállomást. Ha manuálisan szeretné megkeresni az előző rádióállomást, nyomja meg hosszan.

Ha ezen a felületen megérinti az [Audio] (Hang) elemet, a rendszer átlép az Audio Settings (Hangbeállítások) felületre.

USB zene

Ha csatlakoztat egy USB-s tárolóeszközt az USB-portba, a rendszer automatikusan betölti a zeneszámokat a tárolóeszközről.

Érintse meg a Radio/Music (Rádió/zene) felületet a KEZDŐLAP főképernyőjén , majd érintse meg újból az [USB Music] (USB zene) elemet az USB Music Playback (USB-s zenelejátszás) kezelőfelületre történő belépéshez.

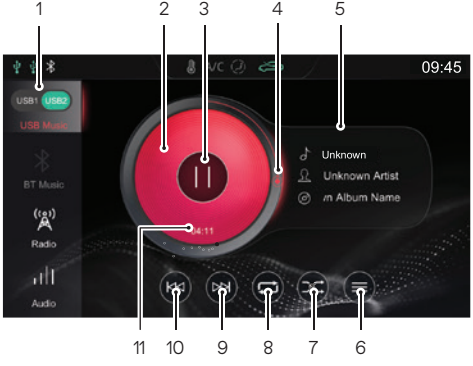

1. USB-meghajtó

   Ha két USB-meghajtó van, kiválaszthatja, hogy az USB1 vagy az USB2 meghajtóról szeretne-e zenét lejátszani.

2. Albumborító
3. Lejátszás/szünet
4. A zeneszám lejátszásának állapotsávja

   A karika jelzi a zeneszám lejátszási állapotát. Ha a zeneszám egy adott részére szeretne ugrani, húzza oda az állapotsávot.

5. Dal/előadó/album neve
6. USB-eszközön található zenék listája

   Érintse meg a megfelelő Folder List (Mappalista) kezelőfelületre történő belépéshez, majd érintse meg a lejátszani kívánt zeneszámot.

7. Véletlenszerű lejátszási mód

   Átválthat a Random Playback (Véletlenszerű lejátszás) és a Folder Random Playback (Mappa – véletlenszerű lejátszás) opciók között.

8. Ismétlési lejátszási mód

   A következő opciók között váltogathat: Single Loop (Egyetlen zeneszám ismétlése), Folder Loop (A mappában lévő zeneszámok ismétlése) vagy Loop All (Az összes zeneszám ismétlése).

9. Következő zeneszám

   Röviden nyomja meg, ha a következő zeneszámra szeretne váltani. Nyomja meg hosszan a gyors előretekeréshez.

10. Előző zeneszám

    Röviden nyomja meg, ha az előző zeneszámra szeretne váltani. Ha a zeneszám lejátszása közben röviden megnyomja, a rendszer visszalép a zeneszám elejére. Nyomja meg hosszan a gyors visszatekeréshez.

11. Jelenleg eltelt idő

    Ha ezen a felületen megérinti az [Audio] (Hang) elemet, a rendszer átlép az Audio Settings (Hangbeállítások) felületre.

Bluetooth zene

Csak akkor tud Bluetooth-on keresztül zenét lejátszani, ha előtt e csatlakoztat egy Bluetooth-os eszközt. A részletekért lásd a „Bluetooth párosítás és csatlakoztatás” részt a „Bluetooth telefon” szakaszban.

Miután a Bluetooth-os eszközt csatlakoztatták a rendszerhez, érintse meg a Radio/Music (Rádió/zene) felületet a KEZDŐLAP főképernyőjén, majd érintse meg a [BT Music] (BT zene) elemet a Bluetooth Music playback (Bluetooth-os zenelejátszás) kezelőfelületre történő belépéshez.

1. Lejátszás/szünet
2. Dal/előadó/album neve
3. Következő zeneszám
4. Előző zeneszám

Ha ezen a felületen megérinti az [Audio] (Hang) elemet, a rendszer átlép az Audio Settings (Hangbeállítások) felületre.

USB-n található multimédia tartalmak lejátszása

Ha csatlakoztat egy USB-s tárolóeszközt az USB-portba, a rendszer automatikusan betölti a videókat a tárolóeszközről.

Megjegyzés: Az internetről letöltött, különféle formátumú multimédiás tartalmak tömörítési arányaiban és bitsebességeiben tapasztalható eltérések, valamint más tényezők miatt a rendszer a dekódolási eredmény aktuális helyzetét részesíti előnyben.

Megjegyzés: Ha a jármű sebessége elér egy bizonyos értéket, a rendszer az Ön biztonsága érdekében automatikusan a videóbiztonsági módba lép, és ilyenkor nem engedi lejátszani a videót.

Megjegyzés: Telefonhívás közben nem lehet videót lejátszani.

Érintse meg a [Video] (Videó) elemet a KEZDŐLAP főképernyőjéna Video Playback (Videólejátszás) kezelőfelületre történő belépéshez.

Megjegyzés: Ha a videó lejátszása közben szeretné „felébreszteni" a rendszert a menüsáv módba, akkor érintse meg a képernyőt. Ha még egyszer megérinti a képernyőt, a rendszer kilép a menüsáv módból.

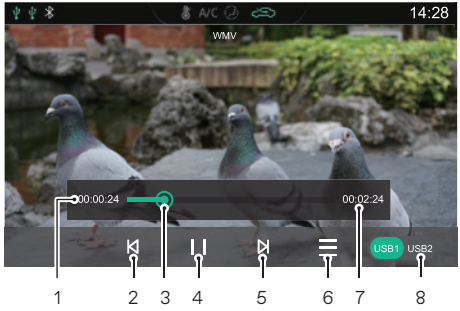

1. Jelenleg eltelt idő
2. Előző videó

   Röviden nyomja meg, ha az előző videóra szeretne váltani. Nyomja meg hosszan a gyors visszatekeréshez.
3. Lejátszási állapotsáv

   Ha adott lejátszási pontra szeretne ugrani, húzza oda az állapotsávot.
4. Lejátszás/szünet
5. Következő videó

Röviden nyomja meg, ha a következő videóra szeretne váltani. Nyomja meg hosszan a gyors előretekeréshez.

6. Videólista

   Megtekintheti és lejátszhatja a megfelelő videófájlt.

7. Videó teljes időtartama
8. USB-meghajtó

   Ha két USB-meghajtó van, kiválaszthatja, hogy az USB1 vagy az USB2 meghajtóról szeretne-e videót lejátszani.

Képek megjelenítése

Ha csatlakoztat egy USB-s tárolóeszközt az USB-portba, a rendszer automatikusan betölti a képeket a tárolóeszközről.

Érintse meg a [Pictures] (Képek) elemet a fő kezelőfelületen a Picture Playback (Képlejátszás) kezelőfelületre történő belépéshez.

Érintse meg a képfájlt, ha szeretné azt teljes képernyőn megtekinteni.

Megjegyzés: Ha a képfájl megtekintése közben szeretné „felébreszteni" a rendszert a menüsáv módba, akkor érintse meg a képernyőt. Ha még egyszer megérinti a képernyőt, a rendszer kilép a menüsáv módból.

Képböngészési kezelőfelület

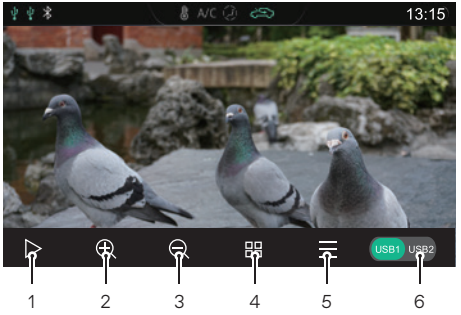

1. Diavetítés
2. Nagyítás
3. Kicsinyítés
4. Miniatűr
5. Képlista
   Megtekintheti és lejátszhatja a megfelelő képfájlt.
6. USB-meghajtó
   Ha két USB-meghajtó van, kiválaszthatja, hogy az USB1 vagy az USB2 meghajtóról szeretne-e képeket megtekinteni.

Megjegyzés: A rendszer támogatja az USB-eszközön tárolt képek megtekintését. A képfelbontásban és a formátum tömörítési arányában tapasztalható eltérések, valamint más tényezők miatt előfordulhat, hogy a rendszer nem tud minden képet dekódolni és megjeleníteni.

Megjegyzés: Pöccintsen balra vagy jobbra a képernyőn, ha szeretne átváltani a következő, illetve az előző képre.

Vehicle-Mobile Phone Interconnection (A jármű - mobiltelefon összekapcsolása)

Csak a jármű - mobiltelefon összekapcsolását támogató modellekre vonatkozik.

Megjegyzés: Csak a bal oldali USB-port támogatja a jármű -mobiltelefon összekapcsolását.

Megjegyzés: A mobiltelefon-modellekben és a rendszerverziókban tapasztalható eltérések miatt előfordulhat, hogy a mobiltelefonok nem fogják tudni normálisan használni a „jármű - mobiltelefon összekapcsolása" funkciót.

Apple CarPlay *

Az Apple CarPlay lehetővé teszi a mobiltelefon és a fedélzeti információs és szórakoztató rendszer közötti információcserét, beleértve a térképekre, a zenékre, a telefonálásra, az SMS-ekre, a podcastekre és a hangfelismerésre vonatkozó információkat.

Csatlakozási mód

1. Győződjön meg róla, hogy telefonja támogatja a CarPlay funkciót, valamint, hogy a funkció be van kapcsolva.
2. Csatlakoztassa a mobiltelefont az információs és szórakoztató rendszer főegységéhez egy megfelelő USB-kábel segítségével.
3. A fő kezelőfelületen érintse meg az [Apple CarPlay] területet az Apple CarPlay kezelőfelületre történő belépéshez.
4. Miután a jármű és a mobiltelefon sikeresen csatlakozott egymáshoz, az információs és szórakoztató rendszer képernyőjén keresztül használhatja az iPhone-t.
5. A rendszer fő kezelőfelületére történő visszatéréshez nyomja meg a KEZDŐLAP gombot a vezérlőpanelen.

Android Auto *

Az Android Auto lehetővé teszi az android operációs rendszeren futó mobiltelefon és a fedélzeti információs és szórakoztató rendszer közötti információcserét, beleértve a térképekre, a zenékre, a telefonálásra, az üzenetkezelésre és a hangparancsokra vonatkozó információkat.

Az első használat előtt töltse le és telepítse az Android Auto alkalmazást a mobiltelefonjára annak a térségnek az alkalmazás-áruházából, amelyben használni fogja az alkalmazást.

A használathoz csatlakoztassa a mobiltelefont az információs és szórakoztató rendszer főegységéhez egy megfelelő USB-kábel segítségével. A fő kezelőfelületen érintse meg az [Android Auto] területet az Android Auto kezelőfelületre történő belépéshez. Kövesse a kezelőfelületen megjelenő utasításokat. A sikeres csatlakozást követően elkezdheti használni a funkciót.

A/C (Légkondicionáló)

Érintse meg az A/C (Légkondicionáló) területet a fő kezelőfelületen az A/C System Settings (A légkondicionáló rendszer beállításai) kezelőfelületre történő belépéshez. Bővebb információkért tekintse meg az „A légkondicionáló kezelőfelülete” szakaszt.

360° View (360° nézet) *

Érintse meg a 360° View (360°nézet) widgetet a fő kezelőfelületen a 360° View (360°nézet) kezelőfelületre történő belépéshez. Bővebb információkért tekintse meg a „360° fokos körpanorámás rendszer” szakaszt.

Vehicle Settings (Járműbeállítások)

Érintse meg a [Car] (Autó) piktogramot a fő kezelőfelületen a Vehicle Settings (Járműbeállítások) kezelőfelületre történő belépéshez.

Driving Assist (Vezetéstámogatás) *

Érintse meg a [Driving Assist] (Vezetéstámogatás) piktogramot a Vehicle Settings (Járműbeállítások) kezelőfelületen a Driving Assist Settings (Vezetéstámogatási beállítások) kezelőfelületre történő belépéshez. Beállíthatja a vezetéstámogató rendszert.

Comfort Convenience (Kényelem)

Érintse meg a [Comfort Convenience] (Kényelem) piktogramot a Vehicle Settings (Járműbeállítások) kezelőfelületen a Comfort Convenience Settings (Kényelmi beállítások) kezelőfelületre történő belépéshez, ahol a világításokat és egyéb más funkciókat állíthat be.

Driving Maintenance (Vezetési funkciók karbantartása)

Érintse meg a [Driving Maintenance] (Vezetési funkciók karbantartása) piktogramot a Vehicle Settings (Járműbeállítások) kezelőfelületen a Driving Maintenance Settings (Vezetési funkciók karbantartási beállításai) kezelőfelületre történő

belépéshez. Beállíthat néhány vezetésirányító rendszert.

Factory Setting (Gyári beállítás)

Érintse meg a [Factory Setting] (Gyári beállítás) piktogramot a Vehicle Settings (Járműbeállítások) kezelőfelületen a Restore Factory Setting (Gyári beállítások visszaállítása) kezelőfelületre történő belépéshez.
Ha megérinti a [Reset] (Visszaállítás) piktogramot a Factory Settings (Gyári beállítások) kezelőfelületen, megjelenik egy Reset (Visszaállítás) figyelmeztetés. Kérjük, válassza ki, ha ezt szeretné. Kérjük, körültekintéssel használja.

Settings (Beállítások)

Érintse meg a [Setup] (Beállítás) piktogramot a fő kezelőfelületen a Settings (Beállítások) kezelőfelületre történő belépéshez.

Audio Settings (Hangbeállítások)

Érintse meg az [Audio] (Hang) piktogramot a Settings (Beállítások) kezelőfelületen a Sound Settings (Hangbeállítások) kezelőfelületre történő belépéshez. Beállíthatja a hangerőt, a hangszínszabályzót és a hangkörnyezetet.

RDS/DAB Settings (RDS/DAB beállítások) *

Érintse meg az [RDS/DAB] piktogramot a Settings (Beállítások) kezelőfelületen az RDS/DAB Settings (RDS/DAB beállítások) kezelőfelületre történő belépéshez. Beállíthatja az RDS-hez/DAB-hoz kapcsolódó funkciókat.

Time & Date Settings (Idő- és dátumbeállítások)

Érintse meg a [Time] (Idő) piktogramot a Settings (Beállítások) kezelőfelületen a Time & Date Settings (Idő- és dátumbeállítások) kezelőfelületre történő belépéshez, ahol beállíthatja a dátumot és az időt.

Bluetooth Settings (Bluetooth-beállítások)

Érintse meg a [Bluetooth] piktogramot a Settings (Beállítások) kezelőfelületen a Bluetooth Settings (Bluetooth-beállítások) kezelőfelületre történő belépéshez, ahol beállíthatja a Bluetooth-kapcsolat funkciót. A részletekért lásd a „Bluetooth párosítás és csatlakoztatás” részt ebben a szakaszban.

Display Settings (Kijelzőbeállítások)

Érintse meg a [Display] (Kijelző) piktogramot a Settings (Beállítások) kezelőfelületen a Display Settings (Kijelzőbeállítások) kezelőfelületre történő belépéshez. Beállíthatja a fényerősséget, a háttérvilágítási módot és más opciókat.

System Settings (Rendszerbeállítások)

Érintse meg a [System] (Rendszer) piktogramot a Settings (Beállítások) kezelőfelületen a System Settings (Rendszerbeállítások) kezelőfelületre történő belépéshez.

- Megtekintheti a súgófájlt, a szoftververziót, a hardververziót, valamint a rendszerre vonatkozó egyéb információkat.
- Érintse meg a [Start] (Indítás) piktogramot a Restore Factory Settings (Gyári beállítások visszaállítása) kezelőfelületre történő belépéshez. A következő beállításokat állíthatja vissza az alapértelmezett gyári beállításokra: Audio (Hang), Radio lists (Rádióállomás listák), Other (Egyéb) vagy All (Összes). A gyári beállítások visszaállításakor a rendszer visszaállítja a főegységet az eredeti gyári beállításaira, és az információs és szórakoztató rendszerben található összes adat törlődik. Kérjük, körültekintéssel használja.

Ülések és biztonsági berendezések

108 *Ülések*

113 *Biztonsági övek*

124 *Légzsákos kiegészítő biztonsági rendszer*

133 *Gyerekülések*

Ülések

Áttekintés

Menetközben NE módosítsa az üléspozíciót, máskülönben elveszítheti az autó feletti irányítást és személyi sérülést szenvedhet.

A gépjárművezető üléspozíciója akkor ideális, ha kényelmes testtartásban tud vezetni, és karjait kissé behajlítva meg tudja fogni a kormánykereket, és ebből a pozícióból kényelmesen eléri és vezérelni tudja az összes berendezést, lábaival eléri a pedálokat. Olyan vezetési pozíciót válasszon, ami kényelmes, és amelyben teljes mértékben tudja irányítani a járművet. Ügyeljen az első ülések magasságának az állítása során, mert az ülés leengedésekor becsípődhet a hátsó utas lábfeje.

Ne döntse túlságosan hátra az első ülés háttámláját. A biztonsági öv akkor tud optimális védelmet nyújtani, ha az üléstámla körülbelül 25°-os szögben van megdöntve a függőleges helyzethez képest. A vezetőülést és az első utasülést olyannyira hátra kell tolni, amennyire kényelmi szempontból lehetséges. Ha túl közel ül a légzsákhoz, amikor az kinyílik, működésbe lép, személyi sérülést szenvedhet, de ennek a kockázata csökkenthető az üléspozíció megfelelő beállításával.

Fejtámlák

A fejtámla magasságát úgy állítsa be, hogy a fejtámla teteje egy vonalban legyen az ülésben ülő személy fejtetejével. Így csökkenthető a fej és nyaki sérülések kockázata egy esetleges baleset esetén. Menetközben NE próbálja eltávolítani a fejtámlát vagy módosítani a pozícióját.

NE helyezzen fel semmit a fejtámlára vagy annak rúdjaira.

A fejtámla megakadályozza a fej hátralendülését (ostor hatás) ütközéses baleset vagy vészfékezés esetén, így csökkentve a fej és nyaki sérülések kockázatát.

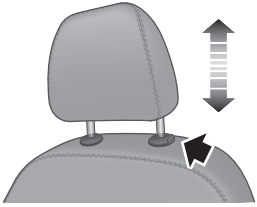

Ha feljebb szeretné állítani a fejtámlákat, húzza felfelé a fejtámlát, majd a kívánt pozíció elérése után óvatosan nyomja lefelé a fejtámlát, hogy az a helyére rögzüljön. Ha szeretné eltávolítani a fejtámlát, nyomja meg és tartsa nyomva a fejtámla bal oldalán lévő vezetőhüvely-gombot (lásd a nyílnál), majd felfelé húzva távolítsa el a fejtámlát.

Ha alacsonyabbra szeretné állítani a fejtámlát, nyomja meg a fejtámla bal oldalán lévő vezetőhüvely-gombot (lásd a nyílnál), majd tolja lefelé a fejtámlát. A kívánt pozíció elérése után engedje el a gombot, majd óvatosan nyomja lefelé a fejtámlát, hogy az a helyére rögzüljön.

Elülső ülések

Kézi üléspozíció állítás

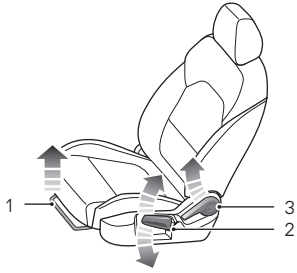

- Előre/hátra mozgatás

  Emelje fel az üléslap alatt található kart (1), csúsztassa az ülést a kívánt pozícióba, majd engedje el a kart. Ügyeljen rá, hogy az ülés rögzüljön a helyén.
- Az üléslap magasságának a beállítása *

  Az üléslap emeléséhez emelje fel a kart (2) (szükség szerint akár többször is), az üléslap leengedéséhez pedig nyomja lefelé a kart.
- Az ülés háttámla beállítása

  Emelje fel a kart (3), állítsa be a háttámlát kényelmes helyzetbe, majd engedje le a kart.

Elektromos üléspozíció állítás

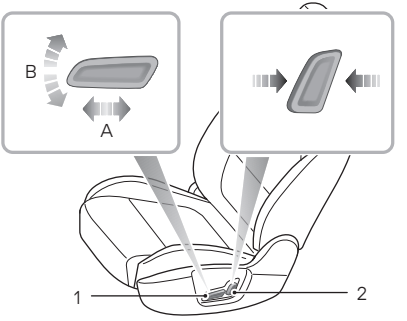

- Előre/hátra mozgatás (elektromos állítás)

  Tolja előrefelé a kapcsolót (1) vagy húzza hátrafelé (A) a kapcsolót az ülés előrefelé/hátrafelé történő mozgatásához.
- Az üléslap magasságának a beállítása (elektromos állítás)

  Húzza felfelé a kapcsolót (1) vagy tolja lefelé (B) a kapcsolót az üléslap emeléséhez, illetve süllyesztéséhez.
- A háttámla beállítása (elektromos állítás)

  Mozgassa előrefelé/hátrafelé a kapcsolót (2) addig, amíg a háttámla a kívánt szögbe nem ér.

Hátsó ülések

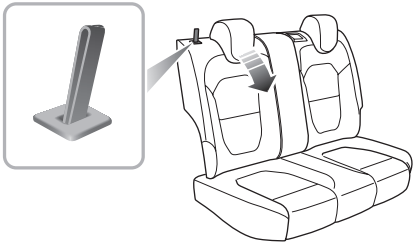

A csomagtér növelése érdekében teljesen lehajtható a hátsó ülések háttámlája. A háttámla lehajtásakor először teljesen engedje le (vagy távolítsa el) az összes hátsó fejtámlát, húzza fel a háttámla kioldó pántjait mindkét oldalon, majd döntse előre a háttámlát/háttámlákat.

A háttámla függőleges helyzetbe történő visszaállításához emelje fel a háttámlát. A kívánt függőleges pozíció elérésekor egy kattanó hangot lehet/fog hallani. Ügyeljen rá, hogy a háttámla megfelelően rögzüljön a helyére.

Megjegyzés: Ha a hátsó ülés fejtámlája nincs teljesen leengedve vagy az első ülés háttámlája túlzottan hátra van döntve, nagyon valószínű, hogy a hátsó ülés lehajtása során meg fog sérülni az első ülés hátulja, a kis tárolórekesz vagy a hátsó ülés fejtámlája.

Megjegyzés: Amikor visszaállítja a hátsó ülés háttámláját a kívánt pozícióba ügyeljen rá, hogy a hátsó ülés biztonsági öve ne csípődjön be.

Az első ülés fűtése:

Ha a fedetlenbőr huzamosabb ideig érintkezik a fűtött üléssel, az ülés égési sérülést okozhat.

Az üléslapban és háttámlában fűtőelemek találhatók. Miután a járművet READY (KÉSZENLÉT) módba állítja, nyissa meg a légkondicionáló kezelőfelületét, majd nyomja meg az ülésfűtési kapcsolót a megfelelő ülés fűtési funkciójának a vezérléséhez.

Az egyik ülésfűtési kapcsoló megnyomásakor a megfelelő ülés felmelegszik. Ha újból megnyomja a kapcsolót, a fűtési funkció kikapcsolódik. Amikor az ülésfűtési funkció aktív, a kapcsolóban található működésjelző lámpa világít. Amikor a hőmérséklet körülbelül 42 °C-os lesz, a fűtési funkció automatikusan kikapcsolódik.

FONTOS

- A fűtött üléseket NE takarja le takaróval, párnával vagy más – szigetelési célú – tárggyal vagy anyaggal.
- Ha az ülésfűtő rendszer használata során az üléshőmérséklet elérte a 42 °C-ot és tovább melegszik, kérjük, kapcsolja ki az ülésfűtést és forduljon egy hivatalos MG márkaszervízhez.
- A vezetőülés túlzott fűtése álmosságot okozhat és befolyásolhatja a biztonságos vezetést.

Biztonsági övek

Fontos, hogy az összes biztonsági övet megfelelően használják. Mindig győződjön meg róla, hogy az összes utasnál be van kapcsolva a biztonsági öv. NE szállítson olyan utasokat, akiknél nem lehet a megfelelő pozícióba beállított biztonsági övet használni. A biztonsági övek nem megfelelő használata súlyos vagy akár halálos személyi sérülést is eredményezhet egy esetleges baleset esetén.

A légzsákok nem tudják helyettesíteni a biztonsági öveket. A légzsákok a felfújódáskor csak kiegészítő védelmet nyújtanak, és nem minden baleset során fújódnak fel a légzsákok. Akár felfújódnak a légzsákok, akár nem, a biztonsági övek képesek csökkenteni a súlyos vagy akár halálos személyi sérülések kockázatát egy esetleges baleset esetén. Ezért a biztonsági öveket megfelelően kell használni.

SOHA NE kapcsolja ki a biztonsági övet vezetés közben, mert baleset vagy vészfékezés esetén súlyos, vagy akár halálos személyi sérülés is történhet.

Ebben a járműben található egy biztonsági övre figyelmeztető lámpa, amely emlékezteti Önt, hogy kapcsolja be a biztonsági övét.

Menetközben mindig bekapcsolva kell lennie a biztonsági öveknek, mert:

- soha nem tudhatja, hogy balesetet fog-e szenvedni, és ha igen, mennyire lesz súlyos;
- sok olyan baleset van, ahol a megfelelően bekapcsolt biztonsági övvel utazó utasok jól védettek, azonban akiknél nincs bekapcsolva a biztonsági öv, súlyos vagy akár halálos személyi sérülést is szenvednek.

Ezért az összes utas köteles megfelelően bekapcsolni a biztonsági övet még rövid távolságra is.

A biztonsági övek által nyújtott védelem

A hátsó ülésen utazóknál is épp olyan fontos, hogy megfelelően használják a biztonsági övet. Máskülönben egy esetleges balesetén esetén a hátsó utasok, akiknél nincs megfelelően bekapcsolva a biztonsági öv, előre repülhetnek, és így önmagukat, a vezetőt és más utasokat is veszélyeztethetnek.

Amikor a jármű mozgásban van, az autóban ülő személyek épp olyan gyorsan haladnak, mint az autó.

Egy esetleges frontális ütközésnél vagy vészfékezésnél a jármű ugyan megállhat, de az utasok mindaddig haladnak tovább, amíg álló tárggyal nem érintkeznek. Ez a tárgy lehet a kormánykerék, a műszerfal, a szélvédő vagy az első ülések.

A megfelelően bekapcsolt biztonsági öv kiiktatja ezt a sérülési veszélyt. A megfelelően bekapcsolt biztonsági öv egy esetleges balesetnél vagy vészfékezésnél automatikusan megfeszül, hogy a járművel együtt az Ön haladási sebességét is csökkentse, és így megelőzze a kontrollálatlan mozgást, ami a vezetőnek és más utasoknak is súlyos sérülést okozhat.

A biztonsági övek használata

Ha a biztonsági öveket nem megfelelően használják, egy esetleges baleset esetén súlyos vagy akár halálos személyi sérülés is történhet.

A biztonsági övet egyetlen személyre tervezték. TILOS több embernek egyidejűleg használni ugyanazt a biztonsági övet.

NE tartson a karjában kisbabát vagy gyermeket úgy, hogy őt is átfogja a biztonsági övvel.

A biztonsági öv használata során ne viseljen vastag kabátot vagy ruhadarabokat. Ezek befolyásolhatják a biztonsági öv által nyújtott védelmet.

A biztonsági öveket nem szabad kemény vagy hegyes tárgyakra (például tollakra, szemüvegre vagy kulcsokra) ráhúzni, mert ezek személyi sérülést okozhatnak.

A biztonsági övek nem tudnak megfelelően működni, ha az ülések túlságosan hátra vannak döntve. NE vezessen úgy, hogy az ülések túlságosan hátra vannak döntve.

A járművében található biztonsági öveket normál méretű felnőttekre tervezték. A dokumentum ezen része a felnőttek általi használatra vonatkozik.

Az összes biztonsági öv derék- és vállöves hárompontos biztonsági öv.

A hatékony védelem fenntartása érdekében az utasoknak megfelelő irányban kell ülniük, lábfejüket maguk előtt a padlón kell tartaniuk, testüket közel függőleges (nem túlzottan hátradöntött) pozícióban kell tartaniuk, a biztonsági övet pedig be kell kapcsolniuk.

A biztonsági övek bekapcsolása

Kérjük, hogy a biztonsági öv megfelelő bekapcsolásához kövesse az alábbi utasításokat.

1. Állítsa be megfelelően az ülést.
2. Húzza ki egyenletesen a biztonsági övet a fém nyelvnél fogva, majd vezesse át a vállán és a mellkasán. Ügyeljen rá, hogy az öv ne tekeredjen meg.

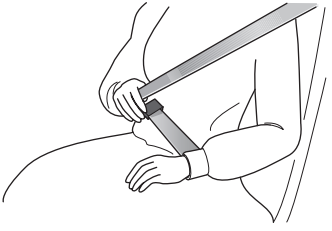

3. Helyezze a fém nyelvet a csatba, amíg egy kattanást nem hall. Ez jelzi, hogy a biztonsági öv biztonságosan rögzült.

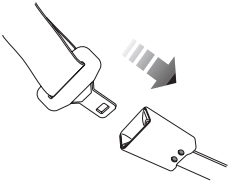

4. Ha az öv laza, feszítse meg az övet az átlós részének a felfelé húzásával.
5. A biztonsági öv kikapcsolásához nyomja meg a csaton található piros gombot. A biztonsági öv automatikusan visszahúzódik az eredeti helyére.

FONTOS

- Mindig ügyeljen rá, hogy az ajtó becsukásakor ne csípődjön be a biztonsági öv az ajtónyílásba. Máskülönben az öv és az ajtó is károsodhat.
- Ha túl gyorsan próbálja kihúzni a biztonsági övet, előfordulhat, hogy az megfeszül. Ilyen esetben hagyja kissé visszahúzódni a biztonsági övet, majd lassan húzza át a testén.
- Ha a biztonsági övet nehéz kihúzni, előfordulhat, hogy a szövet megtekeredett. Ilyen esetben húzza ki teljesen a biztonsági övet, szüntesse meg a tekeredést, majd hagyja lassan visszahúzódni a biztonsági övet.
- A hátsó ülések biztonsági öveit a használatuk után mindig teljesen vissza kell engedni a megfelelő pozícióba, máskülönben beakadhatnak az üléslap és a háttámla közé. Menetközben a biztonsági övet akkor is kötelező bekapcsolva tartani, ha az öv nem teljesen sima, azonban a biztonsági öv megtekeredett része nem érintkezhet az utassal. Ilyen esetben kérjük, forduljon egy hivatalos MG márkaszervizhez javítás céljából.

A biztonsági övek megfelelő elvezetése

Kérjük, gondoskodjon róla, hogy a biztonsági öv megfelelően helyezkedjen el a testen, SOHA ne húzza át a nyakon vagy a hasi tájékon keresztül. SOHA ne próbálja a biztonsági övet átfűzni a háta mögött vagy a karjai alatt.

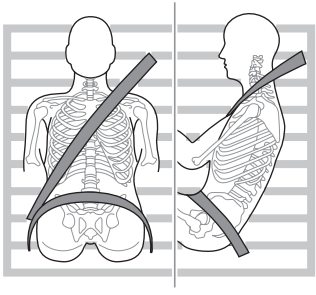

A biztonsági övek használata során a deréköv a lehető legalacsonyabban kell elhelyezkednie a csípőn. SOHA ne húzza át a hason. Egy esetleges baleset esetén a deréköv erőt fejt ki a csípőre, és így csökkenti annak a kockázatát, hogy Ön kicsússzon a deréköv alatt.

Ha Ön kicsúszik a deréköv alatt, az öv a hasára fog kifejteni erőt, ami súlyos vagy akár halálos sérülést is okozhat. Az öv átlós részének a váll és a mellkas középső részén kell keresztülhaladnia. Egy esetleges vészfékezés vagy baleset esetén az öv átlós része megfeszül. SOHA ne húzza át a biztonsági övet a nyakon, a karjai alatt vagy a háta mögött.

A biztonsági övek akkor nyújtanak maximális védelmet, amikor nincsenek megtekeredve, nincsenek meglazulva, és érintkeznek a testtel.

A biztonsági öv használata várandósság során

A megfelelő pozícióba beállított és bekapcsolt biztonsági öv az anyának és a magzatnak is védelmet nyújt egy esetleges baleset vagy vészfékezés esetén.

A biztonsági öv átlós részének a mellkason kell keresztül haladnia, mint normál esetben, a derékövnek pedig a has alatt kell áthaladnia, és alacsonyan, feszesen kell illeszkednie a csípőcsonthoz. SOHA ne húzza át az övet a hason vagy a has felett. Kérjük forduljon az orvosához további információkért.

A biztonsági övek használata fogyatékkal élő személyeknél

Törvényi kötelezettség, hogy minden utasnál be legyen kapcsolva a biztonsági öv, és ez a fogyatékkal élő személyekre is vonatkozik.

A fogyatékosság jellegétől és mértékétől függően forduljon az orvosához további információkért.

A biztonsági övek használata gyermekeknél

Megfelelő védőintézkedéseket kell tenni, hogy a gyermekek biztonságosan utazhassanak.

A gyermekeknek a hátsó üléshez rögzített gyerekülésben kell utazniuk biztonsági okokból.

Csecsemők

Kizárólag a gyermek korához, magasságához és súlyához megfelelő, ajánlott gyerekülésekét szabad használni.

Menetközben SOHA ne próbáljon a karjában tartani gyermeket vagy csecsemőt. Egy esetleges ütközés során a gyermek súlya olyan mértékű erőhatást kelthet, hogy Ön nem fogja tudni megtartani a gyermeket. A gyermek előre repülhet, és így súlyos vagy akár halálos sérülést is szenvedhet.

A járművében található biztonsági öveket felnőttekre tervezték, így gyermekeknél nem használhatók. Egy esetleges baleset esetén a gyermekek nem lennének biztonságban, így súlyos vagy akár halálos sérülést is szenvedhetnének.

A csecsemőket arra alkalmas gyerekülésben KELL szállítani. Kérjük, hogy a megfelelő ülés kiválasztása során vegye figyelembe a gyerekülésgyártók útmutatásait. Kövesse a gyártó beszerelési utasításait. Bővebb információkért kérjük, tekintse meg a „Gyerekülések” részt ebben a fejezetben.

Idősebb gyermekek

SOHA ne próbáljon egy biztonsági övvel több gyermeket bekötni. Egy esetleges baleset esetén a gyermekek nem lennének biztonságban. Súlyos vagy akár halálos személyi sérülést is okozhat

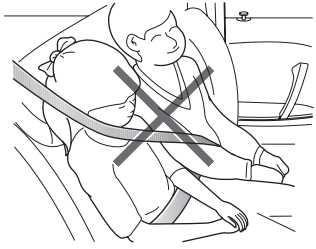

Ahogy a gyermekek nőnek, egy idő után már nem lesz szükségük gyerekülésre. Innentől kezdve a jármű normál biztonsági övét kell használniuk. Kérjük, gondoskodjon róla, hogy a biztonsági öv megfelelően helyezkedjen el a gyermek testén.

Amikor a biztonsági övet gyermeknél használja, mindig ellenőrizze az öv megfelelő pozicionálását. A biztonsági öv magasságát úgy állítsa be, hogy a vállöv távol maradjon a gyermek arcától és nyakától. A derékövet a lehető legalacsonyabban kell elhelyezni a csípőn, és kellő feszességűre meg kell húzni. A megfelelő pozicionálásnak köszönhetően a biztonsági öv a gyermek testének legerősebb részére tudja átadni a kifejtett erőt egy esetleges baleset esetén.

Ha a vállöv túl közel van a gyermek arcához vagy nyakához, szükség lehet egy gyerekülés-magasító használatára (mindig ügyeljen rá, hogy a magasító megfeleljen az esetlegesen releváns törvényeknek és szabványoknak).

A biztonsági övek előfeszítői

A biztonsági öv előfeszítője csak egyszer aktiválódik. Ha ez megtörtént, az előfeszítőt KI KELL CSERÉLNI. Ha nem cserélik ki az előfeszítőt, csökken a jármű védőrendszerének a hatékonysága.

Ha az előfeszítő aktiválódott, a biztonsági övek továbbra is ellátják a védelmi feladatukat, ezért a biztonsági öveket kötelező használni, ha a jármű vezethető állapotban maradt. A biztonsági öv előfeszítőjét a lehető leghamarabb ki kell cseréltetni egy hivatalos MG márkaszervizben.

A járműben a biztonsági övek előfeszítésére szolgáló berendezések találhatók. Ezeket arra tervezték, hogy visszahúzzák a biztonsági öveket. Egy esetleges súlyos baleset esetén a légzsákokkal együtt lépnek működésbe. Arra tervezték őket, hogy visszahúzzák a biztonsági övet és „rögzítsék” az ülésen utazó személyt.

Ha a biztonsági öv előfeszítőjénél bármilyen hiba jelentkezik, a rendszer értesíti a vezetőt (a műszercsoporton megjelenik a légzsákra vonatkozó figyelmeztetőlámpa). Lásd a „Figyelmeztető- és jelzőlámpák” részt a „Műszerek és kezelőszervek” fejezetben.

A biztonsági öv előfeszítője csak egyszer tud aktiválódni. Az aktiválódás után ki kell cserélni. Ezzel egyidejűleg szükség lehet az egyéb SRS alkatrészek cseréjére is. Kérjük, tekintse meg az „A légzsákrendszer alkatrészeinek a cseréje” részt.

FONTOS

- A biztonsági öv előfeszítője kisebb ütközéseknél nem aktiválódik.
- Az előfeszítőt kizárólag a gyártó által képzett szerelőknek szabad eltávolítaniuk vagy kicserélniük.
- Bizonyos alkatrészeket az első forgalomba helyezéstől (vagy a csere-előfeszítő beszerelési dátumától) számított 10 év elteltével ki kell cserélni. A munka végeztével alá kell írni és le kell pecsételni a Szervizjegyzőkönyvek megfelelő oldalát.

A biztonsági övek ellenőrzése, karbantartása és cseréje

A biztonsági övvel kapcsolatos ellenőrzések

Ha a biztonsági öv megsérül, elkopik vagy elkezd kidörzsölődni, előfordulhat, hogy nem fog megfelelően működni egy esetleges baleset esetén. Ha bármiféle sérülésre utaló jelet lát, azonnal cseréltesse ki az övet.

A biztonsági öv csatján található piros kioldó gombnak mindig felfelé kell állni, hogy egy esetleges vészhelyzet esetén könnyen ki lehessen kapcsolni az övet.

Kérjük, a következő utasítások alapján rendszeresen ellenőrizze a biztonsági öv figyelmeztetőlámpáját, a biztonsági övet, a fém nyelvet, a csatot, a visszahúzó szerkezetet, valamint a rögzítőeszközt:

- Helyezze a biztonsági öv fém nyelvét a megfelelő csatba, majd a csathoz közel húzza meg gyorsan az öv szövet részét, hogy meggyőződjön róla, hogy a csat megfelelően reteszel.
- Fogja meg a fém nyelvet, és húzza gyorsan előrefelé a biztonsági övet, hogy meggyőződjön róla, hogy a biztonsági öv orsója automatikusan reteszelődik és így nem engedi kihúzódni a szövet részt.

- Húzza ki teljesen a biztonsági övet, és nézze meg, hogy lát-e rajta tekeredést, dörzsölődést, hasadást vagy kopott területeket.
- Húzza ki teljesen a biztonsági övet, majd hagyja lassan visszahúzódni, hogy meggyőződjön róla, hogy az öv a teljes hosszon folyamatosan és akadásmentesen működik.
- Nézze meg, hogy hiányzik-e vagy elromlott-e a biztonsági öv bármelyik alkatrésze.
- Győződjön meg róla, hogy a biztonsági öv figyelmeztetőrendszere teljesen működőképes.

Ha a biztonsági öv fenti ellenőrzései közül bármelyiknél hibát tapasztal, azonnal forduljon egy hivatalos MG márkaszervizhez javítás céljából.

A biztonsági övek karbantartása

Semmilyen formában NE próbálja meg a biztonsági öveket eltávolítani, kiszerelni, módosítani, szétszerelni. Az esetlegesen szükséges javításokat egy hivatalos MG márkaszervizben végeztesse el. A nem megfelelő kezelés nem megfelelő működéshez vezethet.

Ügyeljen rá, hogy a biztonsági övek szerkezeteibe ne kerülhessenek idegen- vagy hegyes tárgyak. NE hagyja, hogy a biztonsági öv csatjába folyadék kerüljön, máskülönben előfordulhat, hogy a nyelv nem fog megfelelően bekapcsolódni.

A biztonsági öveket csak meleg szappanos vízzel szabad tisztítani. NE használjon oldószert a biztonsági öv tisztításához. NE próbálja kifehéríteni vagy befesteni a biztonsági övet, máskülönben meggyengülhet a szerkezete. A tisztítás után törölje át egy törlőkendővel, majd hagyja megszáradni. Csak akkor hagyja a biztonsági övet teljesen visszahúzódni, MIUTÁN az öv teljesen megszáradt. A biztonsági övek mindig legyenek tiszták és szárazok.

Ha a visszahúzó szerkezetben felgyűlik a szennyeződés, a biztonsági öv lassabban fog visszahúzódni. Kérjük, távolítsa el az esetleges szennyeződést egy tiszta és száraz törlőkendővel.

A biztonsági övek cseréje

Balesetek során károsodhat a biztonságiöv-rendszer. A károsodás után előfordulhat, hogy a biztonságiöv-rendszer nem tud védelmet nyújtani a felhasználóknak, ami súlyos vagy akár halálos sérüléshez is vezethet. Baleset után a biztonsági öveket azonnal ellenőrizni kell és szükség esetén azonnal ki kell cseréltetni őket.

Kisebb ütközéseknél a biztonsági öveket nem feltétlenül kell kicseréltetni, azonban előfordulhat, hogy a biztonságiöv-rendszer egyéb részeit meg kell vizsgáltatni. További információkért kérjük, forduljon egy hivatalos MG márkaszervizhez.

Légzsákos kiegészítő biztonsági rendszer

Áttekintés

Az SRS légzsák csak súlyos frontális ütközésnél nyújt védelmet, és ott is csak KIEGÉSZÍTŐ védelmet. A légzsáktól függetlenül szükséges és kötelező használni a biztonsági övet.

A légzsákok és a biztonsági övek együttesen optimális védelmet nyújtanak a felnőtteknek, a csecsemőknek azonban nem. A járműben található biztonsági öveket és légzsákrendszert nem csecsemők védelmére tervezték. A csecsemők védelméről gyerekülésekkel kell gondoskodni.

A légzsákos kiegészítő biztonsági rendszer általában a következőkből tevődik össze:

- Első légzsákok (a kormánykerék közepében, valamint a műszerfal kesztyűtartó feletti részében találhatók)
- Ülésoldallégzsákok (az üléstámla külső oldalában találhatók)
- Függönylégzsákok (a tetőkárpit mögött találhatók)
- Légzsákvezérlő modul

Kérjük, ne feledje, hogy ez függ a modelltől és a felszereltségi szinttől is.

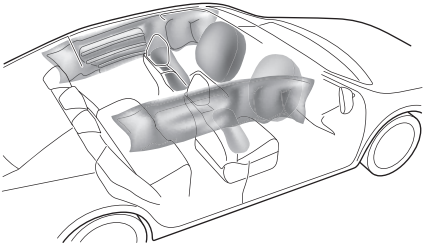

Azokon a helyeken, ahova légzsák van beszerelve, az AIRBAG (LÉGZSÁK) figyelmeztetőjel látható.

Légzsákra vonatkozó figyelmeztetőlámpa

A légzsákra vonatkozó figyelmeztetőlámpa a műszercsoportban található. Ha ez a lámpa nem alszik ki vagy vezetés közben világítani kezd, ez azt jelzi, hogy az SRS rendszerrel vagy a biztonsági övekkel kapcsolatos hiba észlelhető. Kérjük, hogy mihamarabb forduljon egy hivatalos MG márkaszervizhez. Ha hiba észlelhető az SRS rendszerrel vagy a biztonsági övekkel kapcsolatban, ez azt jelentheti, hogy az alkatrészek nem aktiválódnak egy esetleges baleset esetén.

A légzsák aktiválódása

Az elöl utazóknak nem szabad a lábfejüket, a térdüket vagy más testrészüket az első légzsákokhoz érinteni vagy azok közelébe tenni.

A felfújódó légzsákok sérülést okozhatnak. Ennek a kockázatnak a minimalizálása érdekében mindig megfelelően kell használni a biztonsági öveket. Továbbá a vezetőnek és az elöl utazó utasnak úgy kell beállítania az ülést, hogy elegendő távolság legyen az első légzsákokig. Ha a járműben oldallégzsákok/függönylégzsákok is találhatók, a vezetőnek és az elöl utazó utasnak is úgy kell ülnie, hogy elegendő távolság legyen a felsőtestük és a jármű oldala között. Így biztosítható a maximális védelem az oldallégzsákok/függönylégzsákok aktiválódásakor.

Ha a járműben gyermekek is utaznak, de nincs megfelelő védelmük, a légzsákok felfújódása súlyos vagy akár halálos sérülést is okozhat nekik. NE tartson gyermeket a karjában vagy a térdén, amikor a jármű mozgásban van. A gyermekeket az életkoruknak megfelelő biztonsági övvel kell rögzíteni. NE hajoljon ki az ablakon.

Ha a légzsák felfújódásakor túl közel tartózkodik a légzsákhoz, felhorzsolódhat az arca vagy egyéb sérüléseket szenvedhet.

NE tegyen semmilyen tárgyat a légzsákokra vagy azok közelébe. Az ilyen tárgyak korlátozhatják a légzsák felfújódási útját, valamint a felfújódáskor nagy sebességgel szétrepülhetnek és sérülést vagy súlyos károkat okozhatnak.

A felfújódáskor a légzsák alkatrészei nagyon felforrósodnak. NE érjen hozzá a légzsákhoz kapcsolódó alkatrészekhez. Máskülönben égési vagy egyéb súlyos sérüléseket szenvedhet.

NE üsse meg a légzsákok és a hozzájuk kapcsolódó alkatrészek beszerelési helyeit, máskülönben a légzsákok véletlenül felfújódhatnak és súlyos vagy akár halálos sérülést is okozhatnak.

Baleset esetén a légzsák vezérlőegysége figyeli az ütközés hatására fellépő lassulás vagy gyorsulás mértékét, és ez alapján dönti el, hogy fel kell-e fújni a légzsákokat. A légzsák késedelem nélküli, gyakorlatilag azonnal felfújódik jelentős erővel és nagy hanggal.

Ha az autó súlyos frontális ütközést szenved, a légzsákok kiegészítő védelmet nyújtanak a mellkasi területnek és az arcnak, feltéve, hogy az elöl utazók megfelelő testhelyzetben ülnek és megfelelően be vannak kapcsolva a biztonsági övvel.

Az oldallégzsákokat és a függönylégzsákokat arra tervezték, hogy súlyos oldalirányú ütközés esetén kiegészítő védelmet nyújtsanak a test azon oldalának, ahonnan az ütközés történik

FONTOS

- A légzsákok nem tudnak védelmet nyújtani az utasok alsó testrészeinek.
- A légzsákokat nem hátulról érkező, enyhe frontális vagy oldalirányú ütközésekre tervezték. Továbbá az autó felborulásakor és erős fékezéskor sem fújódnak fel.
- Az elülső légzsákok és az oldallégzsákok nagyon gyorsan felfújódnak, majd le is engednek, így esetleges második hullámú ütközésekkel szemben nem nyújtanak védelmet.
- A légzsák felfújódásakor apró szemcséjű por szabadul a levegőbe. Ez nem hibajelenség. Mindazonáltal ez a por irritálhatja a bőrt, és alaposan ki kell mosni a szemből és az esetleges vágási vagy horzsolódási sebekből.
- Az elülső légzsákok és az oldallégzsákok a felfújódást követően azonnal leengednek. Így fokozatosan tompítják az ütközés erejét, és nem akadályozzák a vezető előrefelé történő kilátását az autóból.

Első légzsákok

SOHA ne használjon hátrafelé néző gyerekülést olyan ülésen, amely előtt AKTÍV LÉGZSÁK található. Máskülönben a GYERMEK SÚLYOS vagy akár HALÁLOS SÉRÜLÉST is szenvedhet. Tekintse meg az „Az utaslégzsák kikapcsolása” részt.

Az elöl utazóknak nem szabad a lábfejüket, a térdüket vagy más testrészüket az első légzsákokhoz érinteni vagy azok közelébe tenni.

Ha nagyon egyenetlen terepen halad a járművel, szélsőséges esetekben előfordulhat, hogy felfújódnak a légzsákok. Kérjük, legyen nagyon körültekintő, amikor egyenetlen terepen halad.

A légzsákokat úgy tervezték, hogy súlyos ütközések hatására fújódjanak fel. A következő körülmények hatására felfújódhatnak a légzsákok.

- Nagy sebességű frontális ütközés nem deformálható szilárd tárgyakkal.
- Olyan körülmények, amelyek súlyos kárt okozhatnak az alvázban (például járdaszegélynek vagy útszélnek ütközés, vagy mély hasadékba vagy lyukba hajtás).

Ülés-oldallégzsákok

Az ülés gyártása és anyaga kritikus fontosságú az oldallégzsákok megfelelő működéséhez.
Ezért kérjük, hogy NE húzzon olyan üléshuzatot az ülésekre, amelyek befolyásolhatják az oldallégzsák felfújódását.

Súlyos oldalirányú ütközés esetén a releváns (értsd: csak az érintett oldali) oldallégzsák felfújódik.

- A légzsák akkor fújódik fel, ha a jármű oldala szilárd tárggyal vagy egy másik járművel ütközik.

Függönylégzsákok

Súlyos oldalirányú ütközés esetén a releváns (értsd: csak az érintett oldali) függönylégzsák felfújódik.

- A függönylégzsák akkor fújódik fel, ha a jármű oldala szilárd tárggyal vagy egy másik járművel ütközik.

Olyan körülmények, amikor a légzsákok nem fújódnak fel

A légzsákok fejfújódása nem a jármű sebességétől függ, hanem attól, hogy milyen tárggyal ütközik a jármű, milyen szögben történik az ütközés, és hogy az ütközés hatására milyen mértékben változik a jármű sebessége. Ha a jármű karosszériája elnyeli vagy szétszórja az ütközés erejét, előfordulhat, hogy a légzsákok nem fújódnak fel. Mindazonáltal az ütközés körülményeitől függően előfordulhat, hogy a légzsákok felfújódnak. Vagyis a légzsákok felfújódása nem kizárólag a járművet ért kár súlyosságától függ.

Első légzsákok

Bizonyos körülmények között előfordulhat, hogy az első légzsákok nem fújódnak fel. A következőkben írunk néhány példát:

- Az ütközés a jármű elejének nem a közepét éri.
- Az ütközés nem elég erős (a jármű olyan tárggyal ütközik, ami nem szilárd, például lámpaoszloppal vagy sávelválasztó korláttal).
- Az ütközési területen magasan fekszik (például ütközés egy teherautó emelőhátfalával).
- Az ütközés a jármű hátulját vagy oldalát éri.

- A jármű felborul.
- Frontális ütközés védőkorláttal, de nem teljesen szemből, hanem bizonyos szögben.

Ülésoldallégzsákok és függönylégzsákok

Bizonyos körülmények között előfordulhat, hogy az ülésoldallégzsákok és a függönylégzsákok nem fújódnak fel. A következőkben írunk néhány példát:

- Oldalirányú ütközések bizonyos szögben.
- Kisebb oldalirányú ütközések (például egy motorkerékpárral).
- Olyan ütközések, amelyek a jármű oldalának nem a közepét érik, hanem túlságosan az első tér vagy a csomagtér felé találhatók.
- A jármű felborul.
- Frontális ütközés védőkorláttal, de nem teljesen szemből, hanem bizonyos szögben.
- A rézsűs ütközés nem elég erős (a jármű olyan tárggyal ütközik, ami nem szilárd, például lámpaoszloppal vagy sávelválasztó korláttal).
- Az ütközés nem elég erős (egy másik járművel, függetlenül, hogy az álló helyzetben van-e vagy mozog).
- Az ütközés a jármű hátulját éri.

Az utaslégzsák kikapcsolása

Az utaslégzsákot csak akkor kapcsolja ki, ha hátrafelé néző gyerekülést szerel az első utasülésre.

Ha az elülső utasülésben felnőtt fog utazni, kapcsolja be a légzsákot.

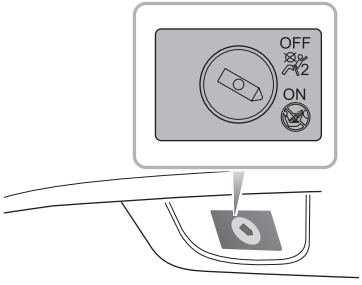

Az utaslégzsák kikapcsolására szolgáló kapcsoló a kesztyűtartóban található. Helyezze be a kulcsot, majd fordítsa el a kapcsolót az ON (utaslégzsák bekapcsolása) vagy az OFF (utaslégzsák kikapcsolása) pozícióba.

Az utaslégzsák állapotjelző lámpája a tetőre szerelt belsőlámpa-egységben található. A lámpaegység alakja a jármű konfigurációjától függ.

Amikor a kapcsoló az OFF (KIKAPCSOLVA) állásban van, a lámpaegységben található PAB kijelzőpanelben lévő OFF jelzőlámpa világít, jelezve, hogy az utaslégzsák ki van kapcsolva.

Amikor a kapcsoló az ON (BEKAPCSOLVA) állásban van, a lámpaegységben található PAB kijelzőpanelben lévő ON jelzőlámpa világít, jelezve, hogy az utaslégzsák be van kapcsolva.

A légzsákok szervizelése és cseréje

Szervizelési információk

NE próbálja kiszerelni vagy módosítani a légzsákot. Szigorúan tilos bárminemű változtatást végezni a járműszerkezet vagy a légzsákrendszer kábelkötegében.

Tilos módosítást végezni a járműszerkezetben. Ez befolyásolhatja az SRS normál működését.

NE hagyja, hogy ezeket a területeket elárasszák folyadékok, és NE használjon benzines tisztítószert, bútorápoló krémet vagy polírozópasztát.

Ha víz jut az SRS rendszerbe vagy a víz beszennyezi az SRS rendszert, ez a víz károsíthatja az SRS rendszert és befolyásolhatja a felfújódást. Ilyen esetben azonnal forduljon egy hivatalos MG márkaszervizhez.

Ha a légzsákra vonatkozó figyelmeztető lámpa nem villan fel vagy folyamatosan világít, a jármű eleje vagy oldala megsérült, vagy bármely légzsák burkolatán sérülés jelei láthatók, azonnal forduljon egy hivatalos MG márkaszervizhez.

FONTOS

- A légzsákmodulokat kizárólag hivatalos MG márkaszerviznek szabad eltávolítaniuk vagy kicserélniük.
- Bizonyos alkatrészeket az első forgalomba helyezéstől (vagy a cserelégzsák beszerelési dátumától) számított 10 év elteltével ki kell cseréltetni egy hivatalos MG márkaszervizben. A munka végeztével alá kell írni és le kell pecsételni a Szervizportfólió megfelelő oldalát.

A légzsákrendszer alkatrészeinek a cseréje

Az ütközések során akkor is sérülhet az SRS rendszer, ha a légzsákok nem fújódtak fel. Előfordulhat, hogy a sérülés után a légzsákok nem fognak megfelelően működni, így egy esetleges későbbi baleset során nem tudják megvédeni Önt és a többi utast, ami súlyos vagy akár halálos sérülést is eredményezhet. Ha a jármű ütközést szenvedett, az SRS rendszer megfelelő működésének biztosítása érdekében kérjük, ellenőriztesse és szükség szerint javíttassa meg a légzsákokat egy hivatalos MG márkaszervizben.

A légzsákok egyszerhasználatos alkatrészek. Ha a légzsák felfújódik, ki kell cseréltetnie az SRS rendszer alkatrészeit. Kérjük, a cserével kapcsolatban forduljon hivatalos MG márkaszervizhez.

A légzsákok kiselejtezése

Ha járművét eladja, tudassa a vevővel, hogy a járműben légzsákok találhatók, valamint ismertesse vele az SRS alkatrészek kicserélésének a dátumát (ha ki lettek cserélve).

Ha a járművet kiselejtezik, a még aktív (értsd: fel nem fújódott) légzsákok potenciális kockázatot jelenthetnek, ezért azokat meghatározott környezetben aktiválnia kell egy hivatalos MG márkaszerviz szakemberének a kiselejtezés előtt.

Gyerekülések

Fontos biztonsági utasítások a gyerekülések használatához

Azt javasoljuk, hogy a 12 évnél fiatalabb gyermekek a hátsó ülésen utazzanak a súlyuknak és méretüknek megfelelő gyerekülésben. A 2 évnél fiatalabb csecsemőket csecsemőülésben kell rögzíteni.

Azt javasoljuk, hogy az ENSZ ECE R44 vagy ECE R129 szabványának megfelelő gyerekülést szereljenek ebbe a járműbe. Ellenőrizze a gyerekülésen található jelöléseket.

Számos különféle típusú és specifikációjú gyerekülés kapható. Az optimális védelem érdekében azt javasoljuk, hogy a gyermek életkorának és súlyának megfelelő gyerekülést válasszon.

Fontos, hogy betartsa a gyerekülés gyártója által meghatározott beszerelési utasításokat, valamint, hogy a gyerekülést megfelelően rögzítsék a járműhöz. Ha nem tartják be ezeket az utasításokat, a gyermekek egy esetleges hirtelen megállás vagy baleset során súlyos vagy akár halálos sérülést is szenvedhetnek.

- Minden utas biztonságáról gondoskodni kell (biztonsági övvel, vagy gyermekek esetében megfelelő gyerekülléssel).
- Az MG fokozottan javasolja, hogy a 12 évnél fiatalabb vagy 1,5 méternél alacsonyabb gyermekeket a hátsó üléshez rögzített megfelelő gyerekülésben szállítsák.
- Egy gyerekülésben egyszerre csak egy gyerek utazhat.
- Akármelyik ülésben is ül az utas, nem szabad az ölében vagy a karjában szállítania a gyermeket.
- Gyerekülés beszerelése esetén győződjön meg róla, hogy az ülés megfelelően van rögzítve a helyén.
- Ha hátrafelé néző gyerekülést szerel a hátsó ülésre, az ugyanazon oldalon lévő első ülést előre kell húzni. Ha előrefelé néző gyerekülést szerel az első ülésre, előfordulhat, hogy el kell távolítania az ülés fejtámláját.
- Soha ne hagyja, hogy gyereke menetközben álljon vagy térdeljen az ülésen.
- Mindig ügyeljen rá, hogy a gyerek megfelelően üljön a gyerekülésben.
- A biztonsági övek használatának a módja nagy mértékben befolyásolja, hogy a biztonsági öv maximális védelmet képes-e nyújtani.

Ezért be kell tartani a gyerekülés gyártójának a biztonsági övek megfelelő használatára vonatkozó utasításait. Ha a biztonsági övek nincsenek megfelelően bekapcsolva, kisebb balesetek is személyi sérüléshez vezethetnek.

- A nem megfelelően beszerelt gyerekülések baleset vagy vészfékezés esetén elmozdulhatnak és sérülést okozhatnak másoknak. Ezért a gyereküléseket akkor is megfelelően és biztonságosan rögzíteni kell a járműhöz, amikor nem utaznak benne gyermekek.

Figyelmeztetések és utasítások a gyerekülések első utasülésen történő használatához

SOHA ne használjon hátrafelé néző gyerekülést olyan ülésen, amely előtt AKTÍV LÉGZSÁK található. Máskülönben a GYERMEK SÚLYOS vagy akár HALÁLOS SÉRÜLÉST is szenvedhet.

Ha muszáj hátrafelé néző gyerekülést szerelnie az első utasülésre, a kulcs segítségével kapcsolja ki az első utaslégzsákot, máskülönben súlyos vagy akár halálos sérülés is történhet.

Amikor a gyerekülést eltávolították az első utasülésről, a kulcs segítségével kapcsolja be az első utaslégzsákot.

Ha gyerekülést szerel az első utasülésre, tolja a lehető leghátrább az első utasülést.

Egy gyerekülésbe egyszerre csak egy gyereket szabad beleültetni.

Kérjük, tanulmányozza át a napellenzőn található biztonsági figyelmeztetőcímkét. A gyerekülésekет lehetőleg mindig a hátsó ülésre szerelje be. Ha a gyerekülést muszáj az első ülésre beszerelni, kérjük, tartsa be a fenti figyelmeztetéseket.

Az oldallégzsákok hatása a gyermekek biztonságára

Amikor a gyerekülést eltávolították az első utasülésről, a kulcs segítségével kapcsolja be az első utaslégzsákot.

Kizárólag a gyermek korához, magasságához és súlyához megfelelő, ajánlott gyerekülésekет szabad használni.

NE tegyen semmilyen tárgyat olyan helyekre, ahol a légzsákok felfújódhatnak, máskülönben súlyos személyi sérülés történhet.

Oldalirányú ütközés esetén az oldallégzsákok hatékonyabb védelmet tudnak nyújtani az utasnak. Azonban a légzsák nagyon nagy erővel fújódik fel. Ha az utas nem megfelelően ül az ülésen, a légzsákok (vagy az oldallégzsákok felfújódási területén található tárgyak) sérülést okozhatnak.

Amikor a gyermek megfelelően rögzítve ül a számára alkalmas gyerekülésben a hátsó ülésen, kellő távolság van a gyerek és az oldallégzsák felfújódási területe között, akkor a légzsák akadálytalanul fel tud fújódni és ezáltal maximális védelmet nyújt.

Gyerekülések csoportjai

Váll- és deréköves hárompontos biztonsági övvel történő rögzítés

Kérjük, NE szereljen hátrafelé néző gyerekülést az első utasülésre, máskülönben a gyermek súlyos vagy akár halálos sérülést is szenvedhet.

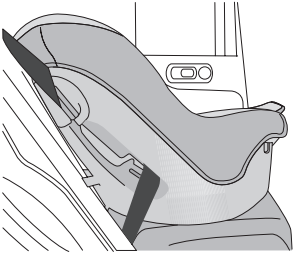

Azt javasoljuk, hogy a gyerekeket mindig a hátsó ülésen, olyan gyerekülésben szállítsák, ami váll- és deréköves hárompontos biztonsági övvel van rögzítve a hátsó üléshez.

ISOFIX gyerekülések

A hátsó ülés alatt található ISOFIX rögzítőpontokat csak ISOFIX rendszerekkel szabad használni.

A gyerekülések rögzítőpontjai csak akkora terhelésnek képesek ellenállni, amekkorát a megfelelően beszerelt gyerekülések fejtenek ki rájuk. Semmilyen körülmények között sem szabad felnőtteknek való biztonsági övekhez vagy hevederekhez használni őket, vagy arra használni őket, hogy egyéb tárgyakat vagy felszereléseket rögzítsenek a járműhöz.

Megjegyzés: A gyerekülések beszerelése és használata során mindig tartsa be a gyártó utasításait.

Megjegyzés: A járműben található hátsó ülésekhez ISOFIX rögzítőpontok is tartoznak (lásd a nyílnál a következő ábrán), amelyeket ISOFIX gyerekülés csatlakoztatására terveztek.

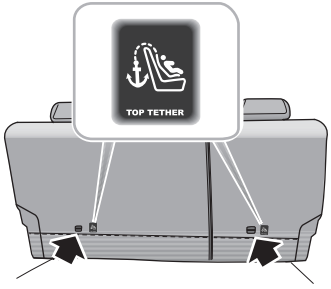

1. Csak a járműhöz jóváhagyott ISOFIX gyerekülést rögzítsen a rögzítőkonzolokhoz.
2. Ha az ISOFIX rögzítőkonzolokkal rögzíti a gyerekülést az üléshez, akkor általánosan jóváhagyott ISOFIX gyereküléseket is használhat.
3. A gyerekülés felső rögzítőövének a rögzítéséhez vezesse el a rögzítőövet a fejtámla alatt, majd csatlakoztassa a rögzítőhoroghoz. Közben ügyeljen arra, hogy az öv ne tekeredjen meg. Ha nem használja az ISOFIX alsó rögzítőpontokat, a biztonsági öv segítségével szerelje be a gyerekülést a gyerekülés gyártójának az utasításai szerint.

Megjegyzés: Ha közvetlenül az üléshez szeretné rögzíteni a gyerekülést, általánosan jóváhagyott, felső rögzítőöves gyerekülést kell használni.

4. A beszerelés után megfelelő erő kifejtésével győződjön meg róla, hogy a gyerekülés biztonságosan rögzült.

A gyerekülések jóváhagyott elhelyezési pozíciói

Azt javasoljuk, hogy az ENSZ ECE R44 vagy ECE R129 szabványának megfelelő gyerekülést szereljenek ebbe a járműbe. Ellenőrizze a gyerekülésen található jelöléseket.

A gyerekülések jóváhagyott elhelyezési pozíciói (nem ISOFIX gyerekülések esetében)

Súlycsoport	Üléspozíció			
	Első utasülés		Hátsó ajtók melletti ülések	Hátsó középső ülés
	Az első utaslégzsák kikapcsolója			
	Légzsák bekapcsolva	Légzsák kikapcsolva		
„0” csoport (10 kg alatt)	X	U	U	U
„0+” csoport (13 kg alatt)	X	U	U	U
„I” csoport (9–18 kg)	X	U	U	U
„II” csoport (15–25 kg)	X	U	U	U
„III” csoport (22–36 kg)	X	U	U	U
Megjegyzés: A táblázatban található betűk jelmagyarázata: U = Alkalmas az ehhez a súlycsoporthoz jóváhagyott univerzális gyerekülésekhez X = Az üléspozíció nem alkalmas az ebbe a súlycsoportba tartozó gyerekülésekhez				

A gyerekülések jóváhagyott elhelyezési pozíciói (ISOFIX gyerekülések esetében)

Üléspozíció		Súlycsoport-kategóriák			
		„0” csoport	„0+” csoport	„I” csoport	
		Hátrafelé néző		Előrefelé néző	Hátrafelé néző
		13 kg-ig		9–18 kg	
Első utasülés	Méretosztály	Nincs ISOFIX rögzítőpont			
	Üléstípus				
Hátsó ajtók melletti ülések ISOFIX	Méretosztály	C,D,E[1]		A,B, B1[1]	C,D[1]
	Üléstípus	IL[2]		IL[2], IUF[3]	IL[2]
Hátsó középső ülés	Méretosztály	Nincs ISOFIX rögzítőpont			
	Üléstípus				

Megjegyzés: IL = Alkalmas a féluniverzális kategóriába tartozó meghatározott ISOFIX gyerekülésekhez. Kérjük, tekintse meg a gyerekülések beszállítói által ajánlott járművek listáját.
IUF = Alkalmas az ehhez a súlycsoporthoz és ISOFIX méretosztályhoz jóváhagyott, univerzális kategóriába tartozó előrefelé néző ISOFIX gyerekülésekhez.
Az univerzális és a féluniverzális gyereküléseknél is az A-től G-ig terjedő betűkód jelöli az ISOFIX méretosztályt. Ezek az azonosítóbetűk megtalálhatók az ISOFIX gyerekülésen.

[2]. A kiadvány készítésének az időpontjában a „0+” csoporthoz ajánlott ISOFIX csecsemőülés a Britax Romer Baby Safe
[3]. A kiadvány készítésének az időpontjában az „I” csoporthoz ajánlott ISOFIX gyerekülés a Britax Romer Duo

Megjegyzés: A kiadvány készítésének az időpontjában a „II” és „III” csoporthoz ajánlott ISOFIX gyerekülés a KidFix II XP SICT.

I-es méretű gyerekülések táblázata

A táblázatban megtekinthető, hogy melyik I-es méretű gyerekülést melyik helyre ajánlott beszerelni és milyen méretű gyermekhez ajánlott használni.

Csak olyan gyerekülést szabad használni, amely az ENSZ R129 jelű szabályozása szerint jóváhagyott.

Gyerekülés típusa	Első utasülés	Hátsó ajtók melletti ülések	Hátsó középső ülés
I-es méretű gyerekülés	X	I-U	X

Megjegyzés: I-U = Alkalmas az I-es méretű előrefelé és hátrafelé néző gyerekülésekhez.

X = Nem alkalmas az I-es méretű gyerekülésekhez.

„0”/„0+” csoportú gyerekülések

Amikor az első utaslégzsák aktív, soha ne szereljen hátrafelé néző gyerekülést az első utasülésre, máskülönben súlyos vagy akár halálos személyi sérülés is történhet

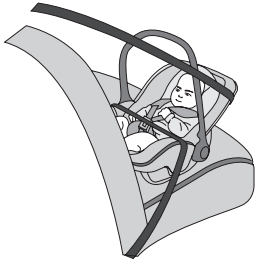

A 10 kg-nál könnyebb (jellemzően 9 hónapnál fiatalabb) és a 13 kg-nál könnyebb (jellemzően 24 hónapnál fiatalabb) csecsemők számára a fektethető gyerekülések a legalkalmasabbak.

„I” csoportú gyerekülések

Amikor az első utaslégzsák aktív, soha ne szereljen hátrafelé néző gyerekülést az első utasülésre, máskülönben súlyos vagy akár halálos személyi sérülés is történhet.

A 9–18 kg súlyú (jellemzően 9 hónapnál idősebb, de 4 évnél fiatalabb) csecsemőknek a hátrafelé/előrefelé néző gyerekülések a legalkalmasabbak.

„II” csoportú gyerekülések

A biztonsági öv átlós részét (vállöv) a nyaktól távol, a vállon és a felsőtesten kell áthúzni. Az öv alsó részét (deréköv) a hastól távol, a csípőn kell áthúzni.

A 15–25 kg súlyú (jellemzően 3–7 éves korú) gyermekek számára a gyerekülés és a váll- és deréköves hárompontos biztonsági öv együttes használata a legalkalmasabb.

„III” csoportú gyerekülések

A biztonsági öv átlós részét (vállöv) a nyaktól távol, a vállon és a felsőtesten kell áthúzni. Az öv alsó részét (deréköv) a hastól távol, a csípőn kell áthúzni.

A 22–36 kg súlyú és 1,5 m-nél alacsonyabb (jellemzően 7 éves vagy annál idősebb) gyermekek számára a magasított gyerekülés és a váll- és deréköves hárompontos biztonsági öv együttes használata a legalkalmasabb.

146 Kulcsok
151 Gyermekbiztos zárak
152 Riasztórendszer
158 A motor elindítása és leállítása
166 Gazdaságos és környezetkímélő vezetés
169 Katalizátor és részecskeszűrő
111 Üzemanyagrendszer
173 6 fokozatú automata sebességváltó *
180 Kézi sebességváltó *
183 Fékrendszer
195 Automatikus Stop/Start – Intelligens üzemanyag-takarékossági rendszer
200 Stabilitásvezérlő rendszer és kipörgésgátló rendszer
202 Sebességtartó rendszer
205 Aktív sebességhatároló (ASL) rendszer
208 Parkolássegítő rendszer
211 Hátsó vezetőtámogató rendszer *
217 Gumiabroncsnyomás-figyelő rendszer (TPMS)
219 Szállítás az autóval

Kulcsok

Áttekintés

Kérjük, hogy a pótkulcsot ne a járműben, hanem egy biztonságos helyen tárolja!

Azt ajánljuk, hogy a pótkulcsokat ne ugyanazon a kulcskarikán tartsák, mert ez interferenciát okozhat, ami megakadályozhatja a kulcsok megfelelő felismerését és ezáltal a motor beindítását.

A kulcsban kényes elektronikus alkatrészek találhatók, ezért az okoskulcsot óvni kell az ütésektől és a víztől, a magas hőmérséklettől és a nedvességtől, a közvetlen napfénytől, valamint az oldószerek, viaszok és dörzshatású tisztítószerek hatásaitól.

A járműkonfigurációknak megfelelően különböző kulcskészletek tartoznak a járművekhez. Az egyik készletben két okoskulcs, a másikban pedig két távvezérlő kulcs található. Az összes zárat ki tudják nyitni.

A járművéhez átadott kulcsokat felprogramozták a járművében található biztonsági rendszerre. A járművére fel nem programozott kulcsokkal nem indítható be a motor.

A kulcs csak meghatározott hatótávolságon belül működik. Hatótávolságát néha az elem töltöttsége, valamint fizikai és földrajzi tényezők is befolyásolhatják. Biztonsági megfontolásból azt javasoljuk, hogy miután bezárta a kulccsal a járművét, ellenőrizze még egyszer, hogy valóban bezáródott-e a jármű.

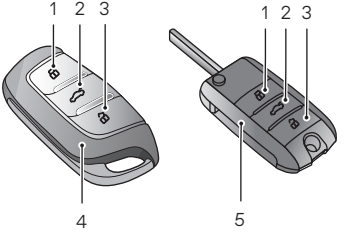

1. Lezáró gomb
2. A csomagtérajtó kioldó gombja
3. Feloldó gomb
4. Okos kulcs
5. Távvezérlő kulcs

Ha elveszítette/ellopták a kulcsát, vagy ha a kulcs eltörött, egy hivatalos MG márkaszervizben beszerezhet egy cserekulcsot. Az elveszett/ellopott kulcsot deaktiválni lehet. Ha megtalálja az elveszett kulcsot, a hivatalos MG márkaszervizek képesek ismét aktiválni a kulcsot.

Megjegyzés: Ha nem a hivatalos MG márkaszervizekkel készíttet kulcsot, előfordulhat, hogy azzal nem fogja tudni beindítani a motort, és az ilyen kulcs az autó biztonságosságát is befolyásolhatja. Megfelelő cserekulcs beszerzéséhez azt javasoljuk, hogy forduljon egy hivatalos MG márkaszervizhez.

Megjegyzés: Az új kulcsot nem tudja azonnal átvenni, mert a hivatalos MG márkaszerviznek fel kell programoznia a kulcsot a járműre.

Megjegyzés: Amikor az okoskulccsal használja a járművet, ne tegye a kulcsot erős rádióinterferenciás eszközök (például laptopok és más elektronikus termékek) közelébe, mert az interferencia befolyásolhatja a kulcs normál működését.

Az elem cseréje

Ha a következők bármelyikét tapasztalja, kérjük, hogy a képes segédlet alapján cserélje ki a kulcs elemét:

- Csökken a kulcs lezárási/feloldási funkciójának a hatótávolsága;
- A műszercsoporton villog a motorindítás-gátlási figyelmeztetőlámpa (tekintse meg a „Figyelmeztető- és jelzőlámpák” részt a „Műszerek és kezelőszervek” szakaszban).

Okoskulcs *

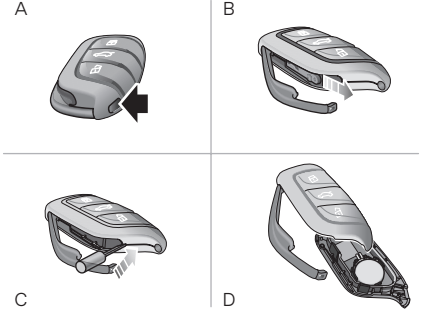

1. A díszszegély felnyitásához nyomja le az okoskulcson az (A) gombot.
2. Távolítsa el a tartalék mechanikus kulcsot (B) a nyíllal jelzett irányban.
3. A célnak megfelelő lapos végű szerszámot illessze be a kulcs belsejébe (C), óvatosan feszítse le az elemfedelet, majd válassza el egymástól az alsó és a felső burkolatot (D).
4. Távolítsa el az elemet a nyílásból.
5. Helyezze az új elemet a nyílásba, győződjön meg arról, hogy az teljesen érintkezik a nyílással.

   Megjegyzés: Ellenőrizze, hogy az elem polaritása helyes irányban áll-e (a „+” oldal néz lefelé).

   Megjegyzés: Javasoljuk, hogy CR2032 típusú elemet használjon.
6. Helyezze vissza a fedelet, szorosan nyomja le, ellenőrizze, hogy a fedél körüli rés egyenletes-e.
7. Helyezze vissza a mechanikus kulcsot, majd csukja vissza a díszszegélyt.
8. A kulcs és a motor újraszinkronizálásához indítsa el a motort.

Távvezérlő kulcs *

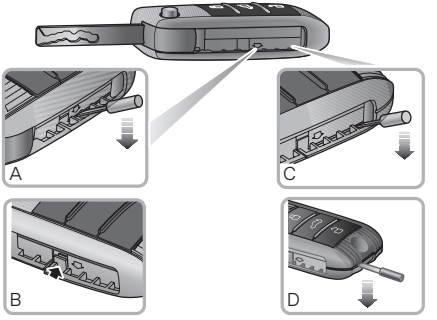

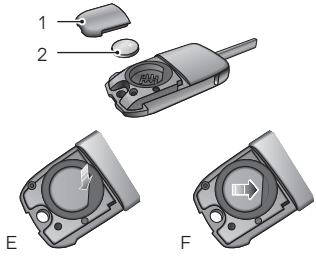

1. Hajtsa ki a távvezérlő kulcsot.
2. Lapos végű szerszámot használva helyezze azt a nyíl alá, a kulcs oldalánál (A), majd óvatosan feszítse le az elemfedelet úgy, hogy a zárótüskék elváljanak egymástól (B).
3. Helyezze a lapos végű szerszámot az ábrán jelzett pozícióba (C), majd nyomja meg a nyíllal jelzett irányba, amíg a kulcs végénél rés keletkezik.
4. Továbbra is a lapos végű szerszámot használva helyezze azt a kulcs/elemfedél (D) végébe, kissé feszítse meg az elemfedelet amíg az elemfedél végén található két darab bajonett ki nem old.
5. Óvatosan feszítse le az elemfedelet (I).
6. Az elem (2) eltávolításához enyhén nyomja meg (E) a gombelem első részét.
7. Helyezze el az új elemet, ügyeljen a helyes polaritásra (a „+" pólus nézzen felfelé), csúsztassa előre (F), ellenőrizze, hogy teljesen bent van-e a nyílásban.

   Megjegyzés: Győződjön meg róla, hogy a polaritás megfelelő (a pozitív oldal felfelé néz).

   Megjegyzés: Javasoljuk, hogy CR2032 típusú csereelemet használjon.
8. Tegye vissza a fedelet, szorosan nyomja le, ellenőrizze, hogy a fedél körüli rés egyenletes-e.
9. Az újraszinkronizáláshoz helyezze be a gyújtáskapcsolóba a kulcsot és indítsa el a járművet..

FONTOS

- Helytelen vagy nem megfelelő elem használatával tönkreteheti a kulcsot. Az új elem névleges feszültségének, méretének és műszaki adatainak meg kell egyeznie a használt elem ezen adataival.
- Az elem nem megfelelő elhelyezése tönkreteheti a kulcsot.
- A használt elemet szigorúan a vonatkozó és érvényben lévő környezetvédelmi jogszabályoknak megfelelően kell leselejtezni.

Gyermekbiztos zárak

SOHA ne hagyjon gyermeket a járműben felnőtt felügyelete nélkül!

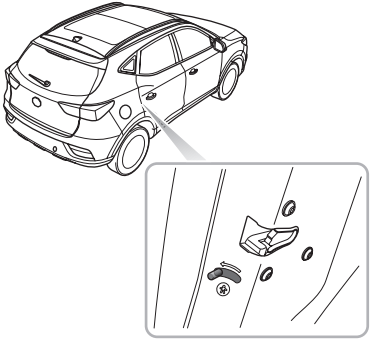

A gyermekbiztos zár engedélyezését vagy letiltását szolgáló lépések az alábbiak:

- Nyissa ki a hátsó ajtót a megfelelő oldalon, a zár engedélyezéséhez mozgassa a gyermekbiztos zár karját a lezárt állásba a nyíl irányában;
- A gyermekbiztos zár letiltásához mozgassa kioldott állásba a kart a nyíllal ellentétes irányban.

A lezárt állásban lévő gyermekbiztos zárnál az így lezárt ajtót belülről nem, csakis kívülről lehet kinyitni.

Riasztórendszer

Az autóban lopásgátló riasztó és indításgátló rendszer is található. A maximális biztonsághoz és üzemelési kényelemhez nagyon ajánlott ennek a fejezetnek a teljes körű és alapos átolvasása, hogy Ön teljes mértékben tisztában legyen a lopásgátló rendszer aktiválásával és letiltásával.

Semmilyen formában NE próbálja meg a riasztórendszert eltávolítani, beszerelni, módosítani, vagy szétszerelni. Az esetlegesen szükséges javításokat egy hivatalos MG márkaszervizben végeztesse el. A nem megfelelő kezelés nem megfelelő működéshez vezethet.

Indításgátlás

Az indításgátló működését úgy alakítottuk ki, hogy megvédje az autót az ellopástól. Az indításgátlót csak a megfelelő kulccsal lehet kikapcsolni a motor indításához.

Indításgátlás (kulccsal történő indítás) *

Amikor a megfelelő kulcsot behelyezte a START/STOP kapcsolóba és az autó beindult, a rendszer automatikusan letiltja az indításgátlást. Ha a kulcsot eltávolítja a START/STOP kapcsolóból, a jármű automatikusan engedélyezi az indításgátlást. Amikor a START/STOP kapcsoló az ON állásban van és az indításgátló nem képes azonosítani a START/STOP kapcsolóba illesztett kulcsot, akkor a műszercsoport indításgátló figyelmeztető lámpája világítani kezd. Ha a motor a pótkulccsal sem indítható el, vegye fel a kapcsolatot az MG hivatalos márkaszervizével.

Indításgátlás (kulcs nélkül történő indítás) *

Nyomja meg a műszerfalon található START/STOP kapcsolót; ha a rendszer érvényes kulcsot észlel a járműben, az indításgátló rendszer automatikusan le lesz tiltva.

Ha az üzenetközponton a(z) „Smart Key Not Detected (Okoskulcs nem észlelhető)” vagy a(z) „Put Key Into Back-up Position (Helyezze a kulcsot a tartalékpozícióba)” szöveg jelenik meg, vagy világítani kezd a lopásgátló indításgátló rendszer figyelmeztető lámpája, akkor helyezze az okoskulcsot a központi konzol pohártartójának vagy a tárolórekesznek az aljára (olvassa el az „Alternatív indítási eljárás” című részt a „Motor elindítása és leállítása” című szakaszban). Ha az autó továbbra sem indul, akkor vegye fel a kapcsolatot az MG hivatalos márkaszervizével.

Lopásgátló rendszer

Lezárás és kioldás

Ha a jármű le van zárva, a jelzőlámpa háromszor villan; ha ki van oldva, a jelzőlámpa egyszer villan.

Az ajtózárrendszer működtetése (kulccsal)

Kulccsal történő lezárás

- Lezárás a távirányító használatával: az autó lezárásához (az ajtók, a motorháztető és a csomagtérajtó bezárása után) nyomja meg a kulcson a lezáró gombot.
- Lezárás a mechanikus kulccsal: megfelelő lapos végű szerszámmal kissé mozgassa meg az ajtókilincset, majd helyezze a szerszámot az ajtóborítás alá és óvatosan távolítsa el az ajtózár borítását. Helyezze a kulcsot a vezető felőli ajtó zárjába, majd az autó lezárásához forgassa el az óramutató járásával megegyező irányba.

Kulccsal történő kioldás

- Kioldás a távirányító használatával: az autó kioldásához nyomja meg a kulcson található kioldó gombot.
- Kioldás a mechanikus kulccsal: megfelelő lapos végű szerszámmal kissé mozgassa meg az ajtókilincset majd helyezze a szerszámot az ajtóborítás alá és óvatosan távolítsa el az ajtózár borítását. Helyezze a kulcsot a vezető felőli ajtó zárjába, majd az autó lezárásához forgassa el az óramutató járásával ellentétes irányba.

Megjegyzés: ha mechanikus kulccsal történő kioldást követő 15 másodpercen belül a START/STOP kapcsolót nem helyezi ACC vagy ON/RUNNING állásba, a motor indításgátló riasztása működésbe lép.

Megjegyzés: Ha a távirányító segítségével kioldott járműben semmilyen panelt nem nyit ki 30 másodpercen belül, akkor a rendszer automatikusan visszazárja az összes ajtót.

Az ajtózárrendszer működtetése (kulcs nélkül)

A kulcs nélküli nyitórendszer a jármű összes ajtaját és a csomagtérajtót is le tudja zárni és ki tudja oldani, ha Önnél van az okoskulcs és kellő mértékben megközelítette az autót.

FONTOS
A kulcs nélküli nyitórendszer megfelelő működéséhez az okoskulcs a járműtől max. 1,5 méterre lehet.

Kulcs nélküli lezárás

Miután a START/STOP kapcsolót OFF állásba helyezte és kiszállt az autóból, az összes ajtó és a csomagtérajtó lezárásához egyszer nyomja meg az ajtókilincs gombot, még mielőtt eltávolodna az autótól (nem kell a lezárógombot megnyomni a kulcson). Vegye figyelembe, hogy ezzel együtt a jármű riasztóját és indításgátlóját is élesre állította.

Kulcs nélküli kioldás

Az autó kioldásához nyomja meg egyszer az első ajtó kilincsén található gombot, majd az ajtó kinyitásához húzza meg a kilincset.

Megjegyzés: Ha az autó le van zárva, Ön pedig az okoskulcs működési tartományán belül tartózkodik és az ajtókilincs gombját működteti, de a továbbiakban semmilyen tevékenységet nem hajt végre, akkor a biztonság megőrzése céljából a jármű 30 másodperc elteltével automatikusan lezárja magát.

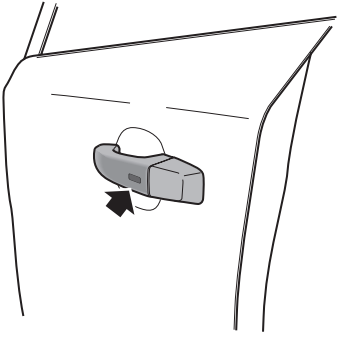

FONTOS

Megjegyzés: Ha az autó le van zárva, Ön pedig az okoskulcs működési tartományán belül tartózkodik és az ajtókilincs gombját működteti, de a továbbiakban semmilyen tevékenységet nem hajt végre, akkor a biztonság megőrzése céljából a jármű 30 másodperc elteltével automatikusan lezárja magát.

Helytelen lezárás

Ha az okoskulcs lezáró gombjának lenyomásakor a vezető felőli ajtó nincs teljesen bezárva vagy a START/STOP kapcsolót Ön nem kapcsolta ki, akkor a helytelen lezárást jelezve a jármű kürtje egyszeri hangot ad ki. Ebben az esetben a rendszer egyik ajtót sem fogja lezárni, és a riasztórendszer sem lesz éles.

Ha a vezető felőli ajtó be van zárva, de az utas felőli ajtó, a motorháztető vagy a csomagtérajtó nincs teljesen bezárva, akkor a kürt egyszeri hangot ad ki a helytelen lezárás jelzésére, amikor az autó a lezárási műveletet végrehajtja. Azonban a biztonsági rendszer „részleges élesedési" tulajdonsága lehetővé teszi, hogy a rendszer lehető legnagyobb része éles állapotban legyen (az összes teljesen bezárt ajtó, motorháztető vagy csomagtérajtó apertúrája védve lesz, de a nyitott ajtóé nem!). A riasztásjelző villogni fog. Mihelyst a nyitva lévő apertúrát bezárták, a rendszer automatikusan visszaáll éles állapotba

Lopásgátló riasztási hangja

Ha a lopásgátló riasztó bekapcsol, az autó kürtje folyamatos hangot ad ki. A lopásgátló riasztó letiltásához nyomja meg a kulcson az UNLOCK gombot.

Belső zár és kioldó kapcsoló

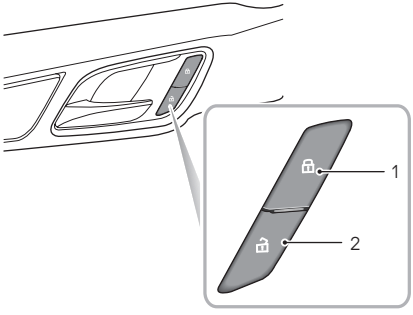

1. Lezáró kapcsoló
2. Kioldó kapcsoló

Amikor a lopásgátló riasztórendszer nem üzemel, az összes ajtó lezárásához nyomja meg a lezáró gombot (1); az összes ajtó kioldásához pedig nyomja meg a kioldó gombot (2).

Megjegyzés: Ha be van kapcsolva a lopásgátló riasztórendszer, akkor a lezáró/kioldó gomb megnyomásával az ajtók nem fognak kioldani, hanem be fog kapcsolni a riasztórendszer.

Ha az ajtók, a motorháztető és a csomagtérajtó be vannak zárva, nyomja meg a belső lezáró kapcsolót. A belső lezáró kapcsolón található sárga jelző világít.

Ha a helytelen lezárást utas felőli ajtó, a csomagtérajtó vagy a motorháztető okozta, nyomja meg a belső lezáró kapcsolót. A belső lezáró kapcsolón található sárga jelző világít.

Belső ajtókilincsek

Az ajtó kinyitásához használja az ajtó belső kilincsét:

1. Az ajtó kioldásához húzza meg az ajtó belső kilincsét.
2. Az ajtó kinyitásához húzza meg újra az ajtó belső kilincsét.

Sebességfüggő zár

A rendszer az összes ajtót automatikusan lezárja, ha az utazási sebesség meghaladja a 15 km/órát.

Automatikus kioldás

Amikor a START/STOP kapcsoló OFF állásba kerül, a rendszer automatikusan kioldja az összes ajtót.

Csomagtérajtó

Ha a behelyezett rakomány miatt a csomagtérajtót nem lehet bezárni, akkor győződjön meg arról, hogy a vezetés során az összes ablak zárva van, és válassza a légfúvó arcra irányuló opcióját a maximális sebességre állítva, hogy a lehető legkevesebb kipufogógáz áramoljon a jármű belsejébe.

Nyitott csomagtérajtós üzemmód

A csomagtérajtót az alábbi 2 módszer egyikével lehet kinyitni:

- A csomagtérajtó kinyitásához a START/STOP kapcsolót OFF állásba kapcsolva hosszan, legalább 2 másodpercen keresztül nyomja le a kulcson kioldó gombot (B);
- Nyomja meg a csomagtérajtó nyitókapcsolóját (A):
  - Kulccsal nyíló típusok esetében először oldja ki az autót, majd a csomagtérajtó kinyitásához nyomja meg a csomagtérajtó nyitókapcsolóját (A);
  - A kulcs nélkül nyíló típusok esetében, ha az érvényes távirányító a csomagtérajtó 1 méteres körzetén belül található, akkor a csomagtérajtó kinyitásához közvetlenül a csomagtérajtó nyitókapcsolóját kell megnyomni.

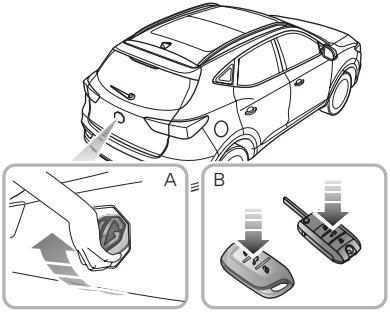

A csomagtérajtó kinyitása vészhelyzetben

A csomagtérajtó vészhelyzeti kioldószerkezetéhez a csomagtérajtó kárpitjának közepén keresztül lehet hozzáférni.

Hajtsa le a hátsó üléseket, vegye ki kézzel a vakdugót, majd egy laposfejű kicsi csavarhúzót illesszen be a vésznyitó reteszelő nyílásába, hogy az ábra szerint kinyissa belülről a csomagtérajtót.

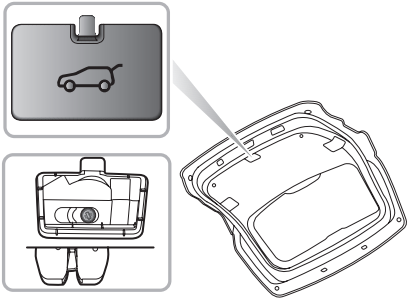

Motor elindítása és leállítása

START/STOP kapcsoló (kulccsal történő indítás) *

Amikor a jármű nem mozog, NE KAPCSOLJA KI a gyújtást, és ne távolítsa el a kulcsot sem, különben a kormánykerék leblokkolhat és lehetetlen lesz fordítani a járművön.

Amikor a jármű mozgásban van, akkor NE ÉRINTSE MEG a kulcsot, nehogy leálljon a motor!

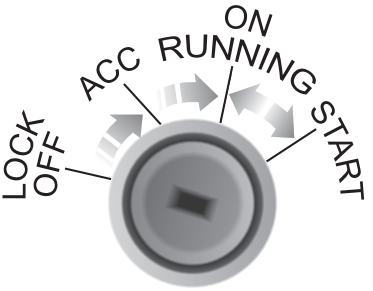

A START/STOP kapcsoló a kormányoszlop jobb oldalán található meg. Az egyes állások funkciói az alábbiak szerint:

LOCK/OFF (RETESZELVE/KIKAPCSOLVA) pozíció

- A kulcs behelyezhető vagy eltávolítható.
- Ha a motor leállt és a kulcsot eltávolította, a kormányzár blokkolásához forgassa kissé a kormánykereket az egyik vagy másik oldalra.

ACC (TARTOZÉKOK) pozíció

- A motor nem indult el, a kulcs nem távolítható el.
- Egyes elektromos berendezések és tartozékok működtethetők, például az elektromos ablakemelők

ON/RUNNING (BEKAPCSOLVA/JÁR) pozíció

- Az összes elektromos berendezés működőképes.
- A jármű beindult, a motor jár.

START (INDÍTÁS) pozíció

- Az elindítás után a motor járni fog.
- A motor beindulását követően azonnal engedje el a kulcsot, ekkor a START/STOP kapcsoló automatikusan visszatér az ON/RUNNING állásba.
- Amíg a motor beindul az egyes elektromos berendezéseket a rendszer az indítás alatt izolálni fogja.

Megjegyzés: A kulcsot az ACC állásból a LOCK/OFF állásba kizárólag akkor lehet elfordítani, ha a váltókar P (parkoló) állásban van.

Megjegyzés: Amikor a START/STOP kapcsoló OFF állásban van, és a vezető felőli ajtó nyitva van, hangjelzés fogja figyelmeztetni, hogy a kulcsot nem távolította el.

Megjegyzés: Ha a kormánykerék blokkolva van és a kulcs nem fordítható el az OFF állásból, akkor a kormánykerék kioldásához a kulcs elfordításával egyidőben forgassa el kissé a kormánykereket.

START/STOP kapcsoló (kulcs nélküli indítás) *

A kulcs nélküli START/STOP kapcsoló a szerelvényfalon található, a kormányoszloptól jobbra. Ez egy nyomógomb kialakítású kapcsoló.

Megjegyzés: A rendszer működtetéséhez a távirányítónak az autóban kell lennie. Ahhoz, hogy a sebességváltó kart eltávolítsa a Parkoló állásból, a START/STOP kapcsolónak

ON/RUNNING állásban kell lennie, a fékpedált pedig be kell nyomni.

Az üzemállapot megjelenítése az alábbi:

Jelzőlámpa ki (OFF)

- Ebben az állásban a motor ki van kapcsolva.

Sárga jelzőlámpa (ACC)

- Egyes elektromos berendezések működtethetők, például az elektromos ablakemelők.
- Ha lenyomja a START/STOP kapcsolót, de eközben nem nyomja be sem a fékpedált, sem pedig a kuplungot és a motor kikapcsolt állapotban van, akkor a rendszer ACC állapotba kerül, és emiatt a kapcsológombon világítani kezd a sárga jelzőlámpa.

Zöld jelzőlámpa (ON/RUNNING)

- Az összes elektromos berendezés működőképes.
- A jármű vezetése és elindítása.
- Ha a jármű az ACC állapotban van, és megnyomja a START/STOP kapcsolót úgy, hogy közben nem nyomja be a féket vagy a kuplungot, akkor a rendszer ON állapotba kerül, a zöld jelzőlámpa világítani kezd.

Megjegyzés: A START/STOP kapcsoló OFF állásba történő fordítását követően, ha a kulcs továbbra is az autóban van, az ajtó bezárásakor hangjelzés emlékeztet arra, hogy a kulcs még mindig a járműben található.

Ha az autó erős rádiójeleknek van kitéve, akkor a jármű kulcs nélküli kinyitását és a rendszer elindítását megzavarhatja az interferencia és lehet, hogy ezen műveletek nem fognak megfelelően működni. Lásd az „Alternatív indítási eljárás” című részt.

*A motor elindítása (kulccsal történő indítás) **

Soha ne indítsa el és ne is hagyja járni sem a motort, ha a jármű nem szellőző helyiségben található. A kipufogógázok mérgezők és szénmonoxidot tartalmaznak, amely halálos kimenetelű eszméletvesztést is okozhat.

A katalizátor és a részecskeszűrő tönkremehet, ha nem a megfelelő üzemanyagot használják, vagy a motor gyújtáskihagyással működik. A motor beindítása előtt alaposan olvassa át a „Katalizátor és részecskeszűrő” szakaszt.

A motor beindítására szolgáló eljárás

1. Kapcsolja ki az összes szükségtelen elektromos berendezést (beleértve a légkondicionálót is);
2. Aktiválja a rögzítőféket (lásd a „Fékrendszer” részt ebben a szakaszban);
3. Az automata sebességváltós járművek esetében győződjön meg róla, hogy a váltókar P vagy N állásban legyen;

   Megjegyzés: Ha a váltókar bármilyen másik állásban van, akkor a motor nem lehet beindítani.

4. Kézi sebességváltós jármű esetében győződjön meg arról, hogy az autót üresbe tette és a kuplungot teljes mértékben benyomta;
4. Helyezze be a kulcsot, fordítsa el a START állásba, majd a motor elindulását követően azonnal engedje el a kulcsot.

Megjegyzés: A motor beindítását követően, ha a kulcsot nem engedi el azonnal, az önindító továbbra is üzemelni fog, ami nemcsak lemeríti a motort, de az önindítót, az önindító motorját, a katalizátort és részecskeszűrőt is tönkreteszi.

A motor elindítása (kulcs nélküli indítás):

A motor elindítása:

1. Kapcsolja ki az összes szükségtelen elektromos berendezést (beleértve a légkondicionálót is);
2. Aktiválja a rögzítőféket (lásd a „Fékrendszer” részt ebben a szakaszban);
3. Automata sebességváltós jármű esetében győződjön meg arról, hogy a P vagy az N állást választotta ki, majd nyomja le a fékpedált.
4. Kézi sebességváltós jármű esetében győződjön meg arról, hogy az autót üresbe tette és a kuplungot teljes mértékben benyomta.
5. Nyomja meg a START/STOP kapcsolót (NE tartsa lenyomva, azonnal engedje fel).

Alternatív indítási eljárás (automatikus sebességváltás)

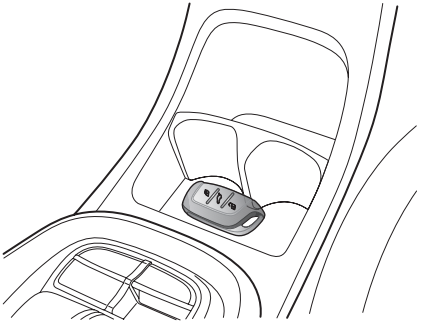

Ha az autó olyan helyen található, ahol erős rádiójelek interferenciát okoznak vagy az okoskulcs elemtöltöttsége alacsony, akkor az autó beindításához kövesse az alábbi lépéseket:

1. Pohártartóval rendelkező jármű esetében távolítsa el a pohártartót.

2. Helyezze az okoskulcsot a középkonzol pohártartója mögötti könyöklőrekeszbe, felfelé néző pozícióban - az ábra szerint.
3. Ellenőrizze, hogy a P vagy az N állást választotta-e ki, nyomja be a fékpedált, majd a jármű beindításához nyomja meg a START/STOP kapcsolót.

Ha az lopásgátlót nem lehet feloldani, miután az autó elhagyta az erős rádióinterferenciával érintett területet, vagy az okoskulcs elemét ki lett cserélve, akkor vegye fel a kapcsolatot az MG hivatalos márkaszervizével.

Alternatív indítási eljárás (kézzel történő sebességváltás)

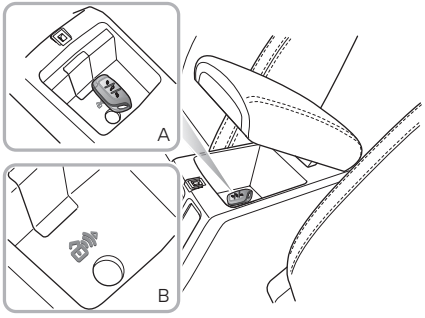

Ha az autó olyan helyen található, ahol erős rádiójelek interferenciát okoznak vagy az okoskulcs elemtöltöttsége alacsony, akkor az autó beindításához kövesse az alábbi lépéseket: sebességváltás)

1. Helyezze az okoskulcsot a középkonzol pohártartója mögötti könyöklőrekeszbe, felfelé néző pozícióban (az „A” ábra szerint).

   Megjegyzés: Ha eltávolítja a kis kesztyűtartó doboz párnáját, akkor láthatóvá válik a pótindítási logó a kis kesztyűtartó doboz alján (a „B” ábra szerint).

2. Nyomja be a kuplungpedált, majd a jármű beindításához nyomja meg a START/STOP kapcsolót.

Ha a lopásgátlót nem lehet feloldani, miután az autó elhagyta az erős rádióinterferenciával érintett területet, vagy az okoskulcs eleme ki lett cserélve, akkor vegye fel a kapcsolatot az MG hivatalos márkaszervizével.

A motor elindítására vonatkozó óvintézkedések

A motor bemelegedését követően az alapjárat lecsökken. Közvetlenül a motor beindítása után ne növelje meg a motor fordulatszámát. Progresszívan működtesse a motort és a sebességváltót, hogy az olaj fel tudjon melegedni és meg tudja kenni az üzemelő alkatrészeket.

NE NYOMJA LE az indításkor a gázpedált és egyszerre 15 másodpercnél hosszabb ideig NE üzemelje az önindítót.

-10 °C-os vagy alacsonyabb hőmérséklet esetében a motor indítási ideje megnövekszik. Alapvető fontosságú, hogy az indításhoz szükségtelen elektromos berendezések az indítás során ki legyenek kapcsolva.

FONTOS

- Ha a jármű nem megy át az ON/RUNNING állapotba, akkor ellenőrizze, nincs-e figyelmeztető jel vagy üzenet a műszercsoport üzenetközpontjában. Nagyon alacsony környezeti hőmérséklet esetén hagyjon 5 perc szünetet az egyes indítási kísérletek között. Amennyiben 3 indítás után sem indul el a jármű, vegye fel a kapcsolatot az MG hivatalos javítóműhelyével vagy az autómentő szolgálattal.
- Ha a motor nem jár, semennyi időre se hagyja a START/STOP kapcsolót az ACC, ON/RUNNING vagy START állásban, amikor a motor nem jár, mivel ez az akkumulátor lemerüléséhez vezethet az elektromos berendezések használata miatt.
- A járműben indításgátló rendszer található. Bármilyen független kulcs nem képes elindítani a motort.
- Az autót elektromos vezérlőrendszer irányítja. A motor elindítása előtt győződjön meg arról, hogy a jármű közelében nincsenek olyan elektromos berendezések, amelyek elektromágneses interferenciát gerjeszthetnének. Az ilyesmi gondot okozhat a jármű elektromos vezérlőrendszerének.

A motor leállítása

A motort az alábbiak szerint állítsa le:

1. Állítsa meg az autót, majd a lábfék folyamatos benyomása mellett húzza be a kéziféket;
2. Húzza be a kéziféket.
3. Automata sebességváltós jármű esetében győződjön meg arról, hogy a váltókar a P állásban van.
4. Kézi sebességváltós jármű esetében győződjön meg arról, hogy a váltókar üres állásban van.
5. Kulcsos indítású jármű esetén fordítsa a kulcsot az ON/RUNNING állásból LOCK/OFF állásba, a motor le fog állni, ezután pedig el lehet távolítani a kulcsot.
6. A kulcs nélküli indítású járművek esetében a motor leállításához nyomja le a START/STOP kapcsológombot.

Megjegyzés: Hosszas vontatást vagy nagy sebességgel való közlekedést követően (kifejezetten forró időben) a leállítás előtt javasolt pár percig üresben járatni a motort, ezzel lehetővé teszi, hogy a hűtőrendszer folyamatosan csökkentse a motor hőmérsékletét.

Gazdaságos és környezetvédő vezetés

Bejáratás

A motornak, a sebességváltónak, a fékeknek és a gumiabroncsoknak időre van szükségük ahhoz, hogy bejáródjanak és alkalmazkodni tudjanak a mindennapos használat igényeihez.
Az első 1500 km során tartsa be az alábbi javaslatokat, ezzel javíthat a hosszú távú üzemelési teljesítményen:

- Ne engedje, hogy a motor bármelyik fokozatban is meghaladja a 3000-es percenkénti fordulatszámot, vagy a jármű 120 km/órás sebességnél gyorsabban haladjon.
- Ne működtesse teljes gázzal, és egyik fokozatban se hagyja, hogy a motor 3000 /perces fordulat felett dolgozzon.
- Ne hajtsa állandó sebességen a járművet (magas vagy alacsony sebességen).
- Az erős fékezést lehetőleg kerülni kell.

Az első 1500 km megtétele után a motor fordulatszáma fokozatosan növelhető.

Környezetvédelem

Az Ön járművét a legújabb technológia szerint építettük meg, hogy a kipufogógázok környezetre gyakorolt hatását a minimálisra csökkenthessük.

Esőben vagy hóban történő vezetés

A csúszós utakon történő vészfékezés, gyorsítás vagy lassítás csökkenti a jármű kezelhetőségét és tapadási teljesítményét.

Esős időben az ablakok bepárásodhatnak, így azokon nem lehet olyan jól kilátni (a pára leszárítására használja a klímaberendezést).

A jármű tapadása lecsökken, vezessen óvatosan.

Esőben csökkentse a jármű sebességét.

Kerülje el a vízenfutást (amikor az út és a gumiabroncs közé vízréteg kerül), ez jelentős hatással van a jármű kormányozhatóságára és a fékteljesítményre.

Az Ön MG-jén féktárcsatörlő berendezés található, amelyet az ablaktörlő vagy az esőérzékelő (ha a felszereltség részét képezi) aktivál. Ez segít a fékbetéteket és a féktárcsákat vízmentesen tartani és visszaállítani a fékteljesítményt.

Heves esőzést követően lehetőleg ne hajtson keresztül vízzel elárasztott helyeken, mert ezzel súlyos kárt tehet a járműben.

Üzemanyagtakarékos vezetés és karbantartás

Az alábbiakban összegyűjtöttünk néhány javaslatot, hogyan lehet kevesebb üzemanyagot felhasználni és megnövelni a jármű élettartamát.

- Figyeljen a megfelelő abroncsnyomásra; a nem megfelelő légnyomás következtében a gumiabroncsok hamarabb elkopnak és az autó több üzemanyagot fogyaszt.
- Fölösleges súlyt ne szállítson a járművel. A nehezebb rakomány nagyobb terhet jelent a motorra nézve és megnöveli a fogyasztást.
- Hosszabb ideig ne járassa üresben a járművet.
- Lassan és zökkenőmentesen gyorsítsa az autót, kerülje a hirtelen gyorsulást; a lehető leghamarabb váltson magasabb fokozatba.
- Ne terhelje a motort és ne pörgesse túl. Az útviszonyoknak megfelelően válassza meg a fokozatot.
- Kerülje a folyamatos gyorsítást vagy lassítást. A „megállás-elindulás" stílusú vezetés több üzemanyagot igényel.
- Kerülje a szükségtelen megállásokat és fékezéseket, lehetőleg állandó sebességgel haladjon, próbálja meg kiszámítani a jelzőlámpákat. Tartson kellő távolságot más járművektől, így kerülve el a vészfékezést és a fékbetétek intenzív kopását.
- Ha lehet, kerülje el a forgalmas közlekedési helyeket és a dugókat.
- Ne tartsa a lábát a fékpedálon, mert ez idő előtti kopáshoz, a fék túlmelegedéséhez és megnövekedett üzemanyagfogyasztáshoz vezet. Autópályán a megfelelő sebességet kiválasztva közlekedjen. Nagyobb sebességhez több üzemanyagra van szükség. A megfelelő sebesség megválasztásával üzemanyagot takaríthat meg. Ne ütközzön a járdaszegélynek és egyenetlen útfelületen csökkentse a sebességet. A műszaki adatoknál megadott kerékgeometriától eltérő geometria az abroncsok túlzott kopásához vezet és megnöveli a motorterhelést és az üzemanyagfogyasztást.
- Lehetőleg ne vezessen sáros felületen vagy vízparton. Ezzel megakadályozhatja, hogy a jármű alváza korrodálódni kezdjen.
- A jármű karbantartását az MG javaslatai alapján végezze el. Az elszennyeződött légszűrők, olajszűrők stb. csökkentik a motor teljesítményét és megnövelik az üzemanyagfogyasztást. Az egyes alkatrészek élettartamának megnövelésére és az üzemeltetési költségek csökkentésére az MG által jóváhagyott, rendszeres karbantartásra van szükség.
- Nagy sebességgel történő közlekedés, hosszú emelkedőn való felhajtás vagy utánfutó vontatása után ne állítsa le azonnal a motort. A leterheltségnek és a körülményeknek megfelelően hagyja a motort üresben járni 20-100 másodpercig. Hideg motornál kerülje a hirtelen gyorsítást.

Karbantartás

Rendszeresen vigye a járművet szervizbe

A rendszeres szervizelés biztosítja az optimális üzemanyagfogyasztást és minimálisra csökkenti a kibocsátott szennyeződések mennyiségét, valamint hatékonyan megnöveli az autó élettartamát.

Rendszeresen ellenőrizze az abroncsnyomást

A nem kellően felfújt gumiabroncsok miatt megnő az autó gördülési ellenállása és emiatt megnövekszik a fogyasztás. A túlzottan vagy nem kellő mértékben felfújt abroncsok hamarabb elhasználódnak és rontják a jármű kezelhetőségét.

Fölösleges rakományt ne szállítson a járművel

A szükségtelen rakományok felesleges terhével üzemanyagot pocsékol el, kifejezetten a leállási/elindulási körülményeknél, amikor is az autónak álló helyzetből kell elindulnia.

Katalizátor és részecskeszűrő

A katalizátort és részecskeszűrőt tartalmazó kipufogórendszer hőmérséklete igen magas lehet, SOHA NE parkoljon olyan talajon, ahol éghető anyagok, például száraz fű vagy levelek hozzáérhetnek a kipufogórendszerhez, mert száraz időben ezzel tüzet okozhat.

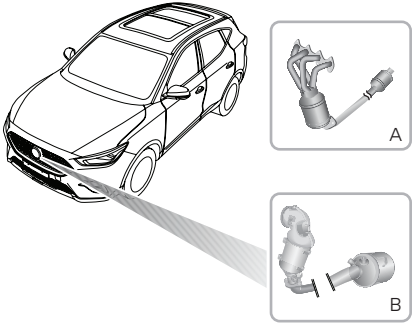

A kipufogórendszer magába foglalja a katalizátort és részecskeszűrőt (típustól függően). Ezek a motorból származó káros kipufogógázokat a környezetre kevésbé káros gázokká alakítják át. A kipufogórendszer elrendezése eltér az egyes motorszármazékok között. Az 1.5L típusnak a (A) ábra szerinti az elrendezése. Az I.0T típusnak a (B) ábra szerinti az elrendezése.

A katalizátor és részecskeszűrő igen könnyen megsérülhet a helytelen használat következtében, kifejezetten akkor, ha nem a megfelelő vagy helytelen műszaki adatokkal rendelkező üzemanyagot vagy olajat használják.

Üzemanyag

- Kizárólag a javasolt üzemanyagot tankolja az autójába.
- Soha ne hagyja, hogy az üzemanyag teljesen kifogyjon - ezzel komoly károkat tehet a katalizátorban és részecskeszűrőben.

Motorolaj

- Kizárólag a gyártó követelményeinek megfelelő olajat használjon. A gyártó követelményeinek nem megfelelő olaj használatával kárt tehet a részecskeszűrőben, például az alacsony SAPS-értékű olajok hatással lehetnek a részecskeszűrő hamuszűrő kapacitására.

Indítás

- Pár sikertelen indítást követően ne működtesse az önindítót; vegye fel a kapcsolatot az MG hivatalos márkaszervizével.
- Ne működtesse az önindítót, ha a motor gyaníthatóan gyújtáskihagyással működik és ne kísérelje meg a gyújtáskihagyási problémát a gázpedál lenyomásával megoldani.
- Az autó beindításához ne próbálja meg betolni vagy behúzni a járművet.

Regenerálás

- Időnként a részecskeszűrőnek regenerálásra van szüksége. Ezt az eljárást a jármű bizonyos feltételek teljesülése esetén automatikusan végrehajtja. A folyamat során esetenként némi teljesítménycsökkenés vagy egyenetlen motorműködés észlelhető.

Vezetés

Vegye figyelembe az alábbi vezetési körülményeket:

- Ne terhelje túl a motort és ne használja túl sokáig magas fordulatszámon.
- Ne állítsa le a motort, ha az autó mozgásban, a sebességváltó fokozatban van.
- Vegye fel a kapcsolatot az MG hivatalos márkaszervizével, ha azt gondolja, hogy a jármű olajfogyasztása nem megfelelő.
- Ha a motor gyaníthatóan gyújtáskihagyással működik, vagy a vezetéskor teljesítménycsökkenést észlel úgy, hogy a motor elérte a normális üzemi hőmérsékletet, akkor LASSAN (a katalizátor és a részecskeszűrő károsodásának veszélye mellett) elhajthat egy hivatalos MG márkaszervizbe.
- Ne hajtson olyan terepen, ahol az autó alvázát erős ütések érhetik.

Megjegyzés: Bármilyen gyújtáskihagyásos működés, motorteljesítmény-csökkenés vagy gyújtás nélküli motorműködés súlyos kárt tehet a katalizátorban és részecskeszűrőben. A rendszeres karbantartásokat a fszerviz által meghatározott ütemezés szerint kell végrehajtani. A motor bármilyen jellegű, engedély nélkül történő módosítása tilos.

Üzemanyagrendszer

Üzemanyagra vonatkozó követelmények

Kizárólag a nemzeti standardoknak megfelelő, ajánlott üzemanyagot használja! A nem megfelelő üzemanyag használata esetén a katalizátort súlyos károsodás érheti, lecsökken a motor forgatónyomatéka és megnő az üzemanyagfogyasztás is.

- A gyártó által javasolt és tanúsított üzemanyagot használja. Lásd a Műszaki adatok részben a „Motor fő paraméterei” szakaszt.
- Ha gyengébb minőségű üzemanyagot használ, ami motorkopogást okoz, akkor amilyen hamar csak lehet, térjen át a javasolt vagy annál magasabb oktánszámú üzemanyagra. Ha a motorkopogás továbbra is észlelhető a javasolt vagy annál magasabb oktánszámú üzemanyagra való áttérést követően, akkor azonnal vegye fel a kapcsolatot az MG hivatalos márkaszervizével.

Biztonsági óvintézkedések üzemanyagtöltő állomáson történő tartózkodáskor

A jármű üzemanyagából származó gázok igen gyúlékonyak és zárt térben igen robbanékonyak is!

Üzemanyag betöltésekor minden esetben vegye figyelembe az alábbiakat:

- Állítsa le a motort.
- Ne dohányozzon, ne használjon nyílt lángot.
- Ne használja a mobiltelefonját.
- Ne öntse ki az üzemanyagot.
- Ne töltse túl az üzemanyagtartályt.

Üzemanyagtöltő

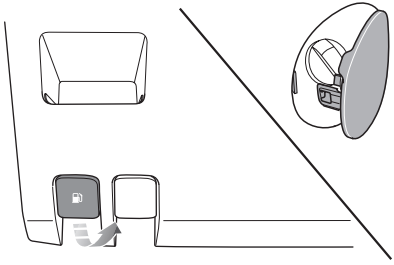

Üzemanyagtöltő fedél

Az üzemanyagtöltő fedél a jobb hátsó sárvédőn található. Húzza ki az üzemanyagtöltő fedelet a vezető oldali műszercsoportból a fedél kinyitásához.

Üzemanyagtöltőcső sapkája

Csavarja le a töltőcső sapkáját az óramutató járásával ellentétes irányba, de a levétel előtt hagyja, hogy a tartályban található nyomás kiegyenlítődjön.

Az üzemanyag feltöltését követően húzza meg a sapkát az óramutató járásával megegyezően, amíg egy kattanó hangot nem hall.

Üzemanyag betöltése

Ha a járművel napsütötte területen vagy magas hőmérsékletű területen fog parkolni, akkor ne töltse teljesen tele a tartályt - az üzemanyag kitágulása az üzemanyag kiömlésével járhat. Az üzemanyagtöltőt úgy terveztük, hogy keskeny, hosszú töltőcsonk férjen bele. A töltő nyakánál található egy takaró, a töltőcsonkot az üzemanyag feltöltése előtt jól behelyezve a takaró teljesen kinyitható.

Az üzemanyag betöltése után indítsa el a motort. Ha a motor az üzemanyaggal való feltöltést követően egyenetlenül jár, akkor állítsa le a motort és az újraindítás előtt vegye fel a kapcsolatot az MG hivatalos márkaszervizével.

6 fokozatú automata sebességváltó

Utasítások

Az alábbi tudnivaló igen fontos, kérjük, hogy a használat előtt körültekintően olvassa át.

- A motor beindítása előtt helyezze a sebességváltó kart P vagy N állásba, győződjön meg arról, hogy a fékpedált benyomta és behúzta a kéziféket.
- A motor beindulását követően ellenőrizze, hogy benyomta-e fékpedált és behúzta-e a kéziféket, helyezze a kart a kívánt sebességfokozatba.
- Oldja ki a kéziféket és addig tartsa lenyomva a fékpedált, amíg Ön készen nem áll a jármű irányítására. Ha a fékpedált felengedte, sík terepen a jármű lassú sebességgel, de automatikusan elindul, anélkül, hogy Ön gázt adna.
- Vezetés közben ne helyezze a sebességváltó kart a P vagy az R állásból a D állásba, mert ezzel súlyos kárt tehet a sebességváltóban vagy akár balesetet is okozhat.

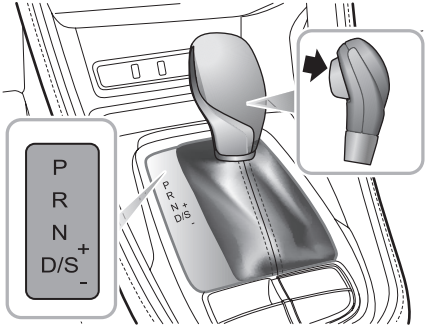

Az automata sebességváltó 6 fokozatú sebeségváltó.

Megjegyzés: A vezetői műszeregységen a kiemelet betű vagy szám jelzi a kiválasztott sebességfokozatot vagy üzemmódot.

A sebességváltó karon található rugós zárógomb használatával lehet megelőzni a P (parkoló) vagy R (hátramenet) nem szándékolt kiválasztását, amíg a sebességváltó más állásban van.

A váltókar működtetése

Ha nem szükséges, fokozatváltáskor ne nyomja be a zárógombot.

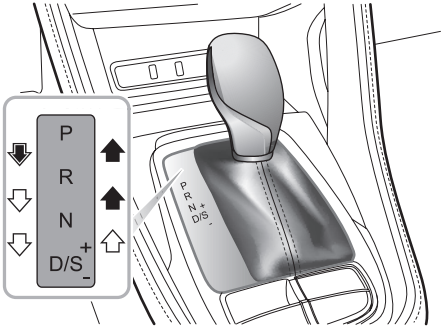

Fokozatváltáskor az alábbi nyilak útmutatása szerint használja a váltókart:

Szabad fokozatváltás.

A váltáshoz nyomja meg és tartsa lenyomva zárógombot.

A váltáshoz nyomja meg és tartsa lenyomva zárógombot és nyomja be a fékpedált.

A váltókar állása

Parkoláskor a váltókart a P állásba kell helyezni.

Vezetés közben NE HELYEZZE a sebességváltó kart a P vagy az R állásból a D állásba, mert ezzel súlyos kárt tehet a sebességváltóban vagy akár balesetet is okozhat.

- P Parkolás

  Ha a váltókar ebben az állásban van, a sebességváltó mechanikusan lezár.. Ezt a fokozatot a jármű álló helyzetében használja, a kézifék behúzásával együtt.

Megjegyzés: Amikor a járművel lejtmenetben parkol, először nyomja be a fékpedált, húzza be a kéziféket, majd ezt követően váltson a P fokozatba.

- R Hátramenet

  Ezt a fokozatot akkor válassza ki, ha a jármű álló helyzetben van és a motor üresjárati fordulatszámmal üzemel.

- N Üres

  Ezt a fokozatot akkor válassza ki, ha a jármű álló helyzetben van és a motor rövid ideig üresjárati fordulatszámmal üzemel (pl. jelzőlámpa váltására történő várakozás során).

- D Hajtás

  Ez használatos normál vezetés közben, és a jármű sebességétől és a gyorsulási pozíciótól függően 6 fokozat közötti automatikus választást tesz lehetővé.

- S Sportos üzemmód

  Ha sportos gyorsulási teljesítményre van szükség, válassza ezt az üzemmódot.

- + Felfelé történő váltás

  A kézi üzemmódban váltson fölfelé a következő rendelkezésre álló magasabb fokozatra.

- – Lefelé történő váltás

  A kézi üzemmódban váltson lefelé a következő rendelkezésre álló alacsonyabb fokozatra.

Fokozatváltási sebesség

A D fokozat kiválasztásával a sebességváltó vezérlője lehetővé teszi a fokozatváltást, figyelembe véve bizonyos tényezőket, például a motor fordulatszámát, a jármű sebességét , és a gázpedál állását. A gázpedál enyhe benyomása alacsony sebesség melletti fokozatváltást enged, a gázpedál erőteljesebb lenyomása pedig nagyobb sebesség melletti fokozatváltást eredményez.

Padlógáz (kick-down) funkció

A hajtókerekek megcsúszhatnak, ha a padlógáz funkciót gyenge tapadási tulajdonságú felületen alkalmazza, és ez a jármű feletti kontrol elvesztéséhez vezethet.

A D fokozat választásával a gázpedál egy mozdulattal történő teljes lenyomásával (ezt hívjuk padlógáznak) előzéskor jobb gyorsulási teljesítményt eredményez. Bizonyos körülmények között lehetővé teszi, hogy a sebességváltó azonnal alacsonyabb fokozatba kapcsoljon és így erősebb gyorsítást biztosítson. Ha a gázpedált felengedte, a jármű újra megfelelő normál magas

fokozatba kapcsol (a jármű sebességének és a gázpedál állásának megfelelően).

Vezetés hegymenetben

Olyan esetekben, amikor hegymenetben rövid időre meg kell állni, például közlekedési dugóban NE lépjen a gázpedálra, hogy így akadályozza meg az autó visszagördülését. Ezzel a sebességváltó túlmelegszik és károsodni fog.

Elindulás hegymenetben

Hegymeneti elinduláskor, amikor a jármű már egy ideje állt, a fékpedált felengedték és az elektronikus kéziféket aktiválták, az elektronikus kézifék (EPB) elindulássegítőjét lehet használni a jármű visszagurulásának megakadályozására. Kapcsolja be a biztonsági övet, nyomja be a fékpedált, húzza be az elektronikus kéziféket, válassza ki a kívánt fokozatot (D/R/S), majd engedje fel a fékpedált. Nyomja be a gázpedált, hogy a jármű meghajtórendszere bekapcsoljon, a rendszer az elektronikus kéziféket automatikusan le fogja tiltani.

A visszagurulás-gátló rendszerrel felszerelt típusok esetében ezzel a funkcióval lehet támogatni a hegymeneti elindulást. A visszagurulás-gátló rendszerről részletesebben a „Fékrendszer” szakasz „Visszagurulás-gátló (HHC)” részében olvashat.

Megjegyzés: Ezen funkciók segítségével sem lehet azonban a fizikai törvényeket megváltoztatni. NE HAJTSA úgy a járművet, hogy azzal túllépi annak fizikai határait, mert elveszítheti felette az uralmat.

Lejtmenetben történő vezetés

A fékpedál ismételt alkalmazásával a fékek túlmelegedhetnek. Ez a fékteljesítmény csökkenéséhez vagy esetlegesen a fék meghibásodásához is vezethet.

Ha hosszabb ideig kell lejtmenetben vezetnie, akkor javasoljuk, hogy a sebességváltó kart mozgassa jobbra és válassza a kézi üzemmódot. Ez kézi fokozatválasztást tesz lehetővé. A jármű lassulásának támogatására és a fék túlhasználatának elkerülésére válassza az alacsonyabb fokozatokat. Ha eléri a küszöbértéket, a jármű automatikusan felfelé vált, ebben az esetben a járművet szükség esetén fékezze le, és ezzel egyidőben válasszon újabb, alacsonyabb fokozatot.

Vezérlő üzemmód

Gazdaságos üzemmód

A D kiválasztásával a jármű automatikusan gazdaságos üzemmódba kerül. A vezetői műszeregységen a „D” betű lesz látható. A gazdaságos üzemmód biztosítja a jármű optimális üzemanyagfogyasztását és károsanyag-kibocsátását.

Sportos üzemmód

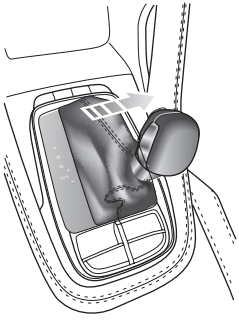

Ha kiválasztotta a D üzemmódot, akkor mozgassa a váltókart jobbra és válassza ki az S állást. Ezzel engedélyezi a sportos üzemmódot (a vezetpői műszeregységenmegjelenített fokozat „S” -re vált). A sportos üzemmódban a sebességváltó később vált fel, így a motor teljesítménytartalékjait jobban kihasználhatja.

Ha jobb gyorsulásra van szükség, akkor válassza a sportos üzemmódot, de vegye figyelembe, hogy ezzel az üzemanyagfogyasztás is meg fog növekedni.

A sportos üzemmódból történő kilépésre mozgassa a váltókart balra, a D állásba.

Sebességtartó üzemmód

Engedélyezett sebességtartó üzemmódban a sebességváltó automatikusan a jármű sebességének megfelelő fokozatba kapcsol, így elkerülhető a gyakori sebességváltás, amikor a rendszernek állandó sebességet kell fenntartania.

Kézi üzemmód

A sportos üzemmód kiválasztása után mozgassa a váltókart a „+” irányába vagy ez fogja engedélyezni a kézi üzemmódot. A vezetői műszeregységen megjelenített váltó az aktuális fokozatot egyjegyű számmal jelöli (1-6).

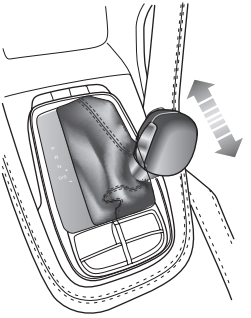

A következő rendelkezésre álló fokozathoz mozgassa a váltókart a „+” jel irányába, ha felfelé szeretne váltani, vagy mozgassa a váltókart a „–” jel irányába, ha lefelé szeretne váltani.

Kézi üzemmódban, ha a vezető észszerűtlenül választ fokozatot, felfelé akar váltani alacsony motorfordulatszám mellett vagy lefelé váltana magas fordulatszámon, akkor a sebességváltó nem fog reagálni, hanem az adott fokozatban marad. Amikor halad a jármű és a motor fordulatszáma az előre meghatározott küszöbérték alá esik bizonyos fokozatoknál, akkor a sebességváltó automatikusan levált a következő fokozatra,

hogy egy esetleges motorleállást elkerüljön. Ehhez hasonlóan, ha a motor fordulatszáma túllép egy előre meghatározott küszöbértéket, a sebességváltó automatikusan felfelé vált a következő fokozatra a motor védelme érdekében.

Kézi üzemmódban a vezetői műszeregység jelezni fogja a fokozatváltásokat a FEL és LE nyilakkal, amelyek a fokozat pozíciószáma mellett a jobb oldalon jelennek meg, jelezve a vezetőnek a felfelé vagy lefelé történő váltást, amennyiben azt a körülmények is megengedik.

Megjegyzés: A fokozatváltást csak akkor szabad elvégezni, ha ezzel nem veszélyezteti magát és nem szegi meg a közlekedési szabályokat.

A sportos üzemmódhoz történő visszatéréshez mozgass a bal oldalra a váltókart, majd válassza ki a D állást.

Automata sebességváltó meghibásodása

Ha az automata sebességváltó meghibásodik, akkor a műszercsoporton a károsanyag-kibocsátási hibát jelző lámpa világítani kezd, vagy az üzenetközponton megjelenik az „EP” rövidítés.

Egyes „hibás üzemmód”-ok a sebességváltót „bicegő mód”-ba helyezik, ez alatt ez idő alatt csak bizonyos fokozatállásokat lehet kiválasztani és/vagy működtetni, például lehet, hogy az R fokozat nem lesz elérhető. Ha komoly üzemhiba fordul elő, akkor a járművel nem lehet közlekedni, ilyen esetben azonnal vegye fel a kapcsolatot az MG hivatalos márkaszervizével.

Megjegyzés: Amikor a jármű fbicegő módban* van, a kézi sebességváltó funkciót a rendszer letiltja, nem lesz elérhető.

Kézi sebességváltó

5 sebességes kézi sebességváltó kar

A váltókar

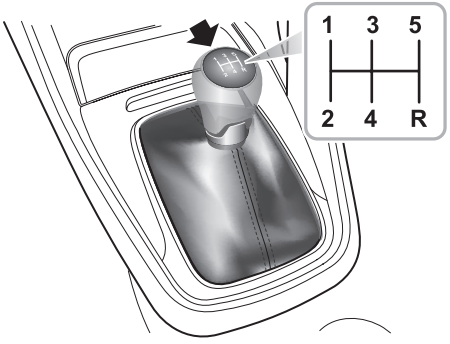

Az ötsebességes kézi sebességváltón összesen 6 fokozat van: 1., 2., 3., 4., 5., R (hátramenet).

Óvintézkedések vezetés közben:

1. Amikor kiválasztja az R fokozatot, akkor mindenképpen győződjön meg arról, hogy a jármű teljesen megállt, várjon egy pillanatot, majd teljesen nyomja be a kuplungot, hogy a fokozatváltás teljesen végbemenjen.

   Kérjük, várjon 2-3 másodpercet, mielőtt hátramenetbe kapcsol, máskülönben a hátrameneti fokozat károsodhat.

   Kérjük, várjon 1-3 másodpercet, mielőtt előremeneti fokozatba kapcsol, máskülönben előfordulhat, hogy a szinkronszerkezet túlzott mértékben használódik.
2. Vezetés közben ne tartsa a kezét a váltókaron a keze által kifejtett kis nyomás is előidézheti a sebességváltó szerkezet idő előtti elhasználódását.
3. Vezetés közben ne tartsa a lábát a kuplungpedálon máskülönben előfordulhat, hogy a kuplung túlzott mértékben használódik.
4. Ha lejtőn áll, akkor ne használja a kuplungot a jármű álló helyzetben történő megtartására. Máskülönben elhasználódik a kuplung.

Sebességfokozat-jelzések

Ha a jármű mozgásban van és a kuplungot teljesen felengedte, és rendelkezésre áll a sebességváltáshoz szükséges összes

előfeltétel, akkor a vezetői műszeregység megjeleníti az aktuális fokozatot és a fel/le nyilat, hogy emlékeztesse a jármű vezetőjét a felfelé vagy lefelé történő váltásra, ha azt az adott vezetési körülmények lehetővé teszik.

Megjegyzés: A fokozatváltást csak akkor szabad elvégezni, ha ezzel nem veszélyezteti magát és nem szegi meg a közlekedési szabályokat.

6 sebességes kézi sebességváltó kar

A váltókar

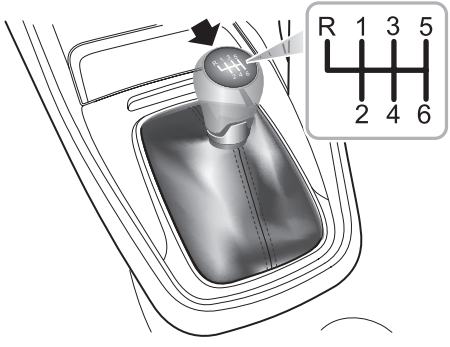

A hatsebességes kézi sebességváltón összesen 7 fokozat van: 1., 2., 3., 4., 5., 6., R (hátramenet).

Óvintézkedések vezetés közben:

1. Amikor a hátramenet fokozatot választja ki, meg kell győződnie arról, hogy a jármű teljesen megállt, majd várjon egy pillanatot, és ezt követően nyomja be teljesen a kuplungot. Az N állásból nyomja le a kart és nyomja balra, majd tolja előre az R állásba. A fokozatváltást a kuplung lassú feloldásával fejezze be.

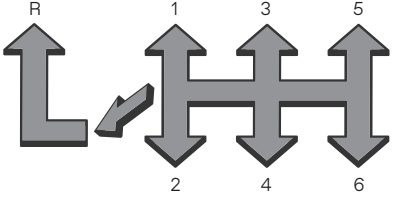

Kérjük, várjon 2-3 másodpercet, mielőtt hátramenetbe kapcsol, máskülönben a hátrameneti fokozat károsodhat.

Kérjük, várjon 1-3 másodpercet, mielőtt előremeneti fokozatba kapcsol, máskülönben előfordulhat, hogy a szinkronszerkezet túlzott mértékben használódik.

2. Vezetés közben ne tartsa a kezét a váltókaron a keze által kifejtett kis nyomás is előidézheti a sebességváltó szerkezet idő előtti elhasználódását.
3. Vezetés közben ne tartsa a lábát a kuplungpedálon máskülönben előfordulhat, hogy a kuplung túlzott mértékben használódik.
4. Ha lejtőn áll, akkor ne használja a kuplungot az autó álló helyzetben történő megtartására. Máskülönben elhasználódik a kuplung.

Sebességfokozat-jelzések

Ha a jármű mozgásban van és a kuplungot teljesen felengedte, és rendelkezésre áll a sebességváltáshoz szükséges összes előfeltétel, akkor az információs központ megjeleníti a javasolt fokozatot és egy nyilat, hogy emlékeztesse a jármű vezetőjét a megjelenített fokozatra történő váltásra, ha azt az adott vezetési körülmények lehetővé teszik.

Megjegyzés: A fokozatváltást csak akkor szabad elvégezni, ha ezzel nem veszélyezteti magát és nem szegi meg a közlekedési szabályokat.

Fékrendszer

A fékpedál szabad lökete 0-30 mm.

Ha vízen, vagy heves esőzéssel érintett területen hajt keresztül, az kihatással lehet a fékezés hatékonyságára. A SCS (stabilitásvezérlő rendszer) magában foglalja a féktárcsatörlő berendezést is, amely az ablaktörlő lapát használatakor aktiválódik. Ugyanakkor mindig tartson biztonságos távolságot más járművektől és szakaszosan nyomja a fékpedált olyan körülmények esetén, amikor a lapátot nem használja.

A fékrendszert rásegítő berendezés támogatja, ezért az üzemelés során mindig figyeljen az alábbiakra:

- A rásegítő funkció vákuummal működik, ez csak akkor képződik, ha jár a motor. Soha ne hagyja, hogy az autó leállított motorral guruljon.
- Ha vezetés során a motor hirtelen leállna, akkor a járművet a forgalmi körülményeknek megfelelően a lehető leghamarabb állítsa le. Ne pumpálja a fékpedált, mert ezzel a maradék fékrásegítést is elveszíti. Ha a maradék fékrásegítés is kimerült, akkor megfelelő erő kifejtésével nyomja be a fékpedált, hogy biztonságosan megállíthassa a járművet, az aktuális forgalmi helyzetnek megfelelően.
- A fékrásegítő hatékonyságát számos körülmény befolyásolhatja, például a motor fordulatszámának csökkenése, a légköri nyomás változása a tengerszint feletti magasságkülönbségek miatt. Ezen körülmények miatt az autó leállításához nagyobb erőkifejtés szükséges a fékpedál benyomásakor.
- Ha a fékezési hatékonyság a jármű meghibásodása miatt lecsökkent, akkor karbantartási célzattal mihamarabb vegye fel a kapcsolatot az MG hivatalos márkaszervizével.

Elektronikus fékerő-elosztás (EBD)

Az autóban elektronikus fékerő-elosztó berendezés található, amely a fékezési hatékonyság megőrzésére megosztja a fékerőt az első és a hátsó kerekek között, bármilyen terheltségi körülmény mellett.

Elektronikus fékasszisztencia (EBA)

Az autóban elektronikus fékasszisztencia található, amely reagál a fékpedál benyomásának sebességére. Ha vészhelyzetben a féket gyorsabban nyomják be a rendszerben beállított küszöbértéknél, akkor a teljes ABS alkalmazás működésbe lép, hogy az autót a lehető legrövidebb távolságon belül megállítsa.

Blokkolásgátló fékrendszer (ABS)

Ha nagy sebességgel halad, vagy fennáll a vízenfutás veszélye (amikor vízréteg akadályozza meg a gumiabroncs és az út felülete közötti kellő tapadást), az ABS nem képes meghaladni az autó rövid távolságon belüli megállításának fizikai határait. Ilyen esetben a járművezető felelőssége, hogy megfelelő biztonsági távolságot tartson más járművektől.

Semmilyen esetre se kezdje pumpálni a fékpedált, mert ezzel megzavarja az ABS működését és így megnövekedhet a féktávolság.

Az ABS meg tudja akadályozni, hogy fékezéskor a kerék blokkolódjon, így a vezető meg tudja tartani a jármű feletti kormányzási kontrollt.
Normál fékezési körülmények mellett az ABS nem lép működésbe. Ugyanakkor, ha a fékerő meghaladja a gumiabroncsok és az útfelület között fennálló tapadást, vagyis blokkolódnak a kerekek, akkor az ABS automatikusan működésbe lép. Ezt a fékpedálon keresztül érezhető gyors pulzálás jelzi.

Ha vészhelyzet alakul ki, akkor a vezetőnek teljes fékerővel kell fékeznie az ABS aktiválásához, még akkor is, ha az útfelület csúszós.

Megjegyzés: Puha felületeken, porhón, homokon vagy kavicson az ABS-sel felszerelt járműveknek nagyobb lehet a féktávolságuk, mint az ABS nélküli társaiknak. Ez azért van így, mert a puha felületen blokkolt kerék természetszerűleg némi anyagot halmoz fel a gumiabroncs érintkezési felülete előtt (vagy oldalt, ha kormányoz). Ez a hatás segít az autónak fékezéskor megállni, vagy kormányzáskor irányt váltani.

FONTOS
Az ABS semmilyen körülmények között nem felelős azért, ha a vezető nem jól irányítja a járművet, vagy éppen nem rendelkezik kellő gyakorlattal.

Visszagurulás-gátló (HHC)

A HHC-nek megvannak a korlátjai, ha kedvezőtlenek a körülmények, például vizes vagy jeges az adott felület, vagy nagyon meredek az emelkedő vagy lejtő.

NE szálljon ki a járműből akkor, ha kizárólag a HHC-t hozta működésbe, mert súlyos baleset történhet, ha a HHC kiold.

Megálláskor a fékpedál kellően határozott lenyomása szükséges, hogy a HHC megfelelő féknyomást tudjon kifejteni a jármű megtartásához.

A HHC segít a vezetőnek hegymeneti induláskor megtartani a járművet. Ha a vezető felengedi a fékpedált, akkor a HHC tartja álló helyzetben a járművet egy rövid időre.

A HHC aktiválásához az alábbiaknak kell teljesülnie:

- A vezető felőli ajtó legyen zárva, a vezető kapcsolja be a biztonsági övet.
- A jármű 2 másodpercnél hosszabb ideig álljon az emelkedőn.
- Az SCS legyen aktív, hibamentes.
- A kézifék hibamentes, kioldva.
- A motor járjon.
- Az MT típus esetében nyomja be a kuplungot és tegye a járművet előre- vagy hátramenetbe. Az AT típus esetében válassza ki a D vagy az R fokozatot.
- A fékpedál működtetéséhez elegendő erőt alkalmaztak.

Megjegyzés: A HHC előremeneti és hátrameneti irányban is rendelkezésre áll, amikor hegymenetben szeretne elindulni.

Lejtmenetvezérlés (HDC)

A HDC-rendszer kizárólag segédfunkcióként működik. A rendszernek megvannak a korlátjai, ha kedvezőtlenek a körülmények, például vizes vagy jeges az adott felület, vagy nagyon meredek a lejtő.

Még abban az esetben is, ha a HDC-rendszer be van kapcsolva, a vezetőnek szoros figyelemmel kell kísérnie a jármű vezetési állapotát és szükség esetén aktívan irányítani kell. Bizonyos esetekben a HDC működése felfüggeszthető vagy ideiglenesen ki is kapcsolható.

Bizonyos vezetési körülmények vagy lejtmeneti felületek esetében (pl. lejtőn való gyors lehajtáskor vagy kis lejtőn való haladáskor stb.) a HDC nem működik, a vezetőnek minden körülmények között meg kell tartania jármű feletti kontrollt, és a biztonságosság érdekében fékeznie kell.

A HDC rendszer segédfunkciót ellátó rendszer, amit kifejezetten a meredek lejtőkön történő vezetésre terveztünk. A rendszer fékerő alkalmazásával csökkenti le a sebességet, vagyis alacsony sebesség mellett segíti a vezetőt a meredek lejtőn történő vezetésben.

Megjegyzés: Amikor a HDC-rendszer üzemben van, a fékrendszer enyhén vibrálni fog vagy némi üzemzajt hallat, ami normális jelenség.

Megjegyzés: A HDC-rendszer működése során az MT típus esetében váltson alacsonyabb fokozatra, hogy ne álljon le a motor. Az AT típus esetében ne állítsa a váltókart az „N” állásba. Ezzel a művelettel letilthatja a HDC-funkciót.

A HDC rendszer ki-/bekapcsolása

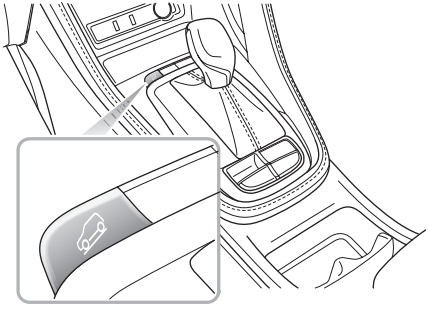

Amikor a START/STOP kapcsolót ON/RUNNING állásba kapcsolja, a HDC alapértelemzetten ki van kapcsolva. A kapcsolóval kapcsolja be vagy ki a HDC-rendszert.

A HDC-rendszernek négy állapota van:

1. Készenléti: A rendszer készenléti üzemmódba állítására nyomja meg a HDC-gombot. Ekkor a műszercsoport zöld HDC jelzőlámpája világítani kezd.
2. Működés készenléti üzemmódban: Ha a jármű lassú sebesség mellett meredek lejtőre hajt és a vezető nem nyomja meg sem a fékpedált, sem a gázpedált, akkor a rendszer automatikusan működésbe lép. Ebben az esetben a vezetői műszeregység HDC jelzőlámpája zölden kezd villogni, emellé társulhat a fékrendszer munkazöreje. A HDC-rendszer megpróbálja zökkenőmentesen levezetni a járművet a meredek lejtőn.
3. Ideiglenes letiltás: A gázpedál megnyomásával, vagy ha az üzemelési mód során a fékpedált egy bizonyos küszöbértéken túl tartják benyomva, a HDC-rendszer ideiglenesen abbahagyja a működést.
4. Off (Kikapcsolva): A rendszer kikapcsolásához nyomja meg újra a HDC-gombot. Ekkor a vezetői műszeregység zöld HDC jelzőlámpája kikapcsol.

Megjegyzés: Ha a járművet élesen kormányozza bizonyos emelkedőkön, akkor a HDC a készenléti állapotról működési állapotba kerülhet.

Megjegyzés: A HDC-rendszer működése alatt a fékrendszer automatikusan nyomás alá kerül és fenntartja a nyomást.

Ha ezen fázis alatt működteti a fékpedált, akkor a pedálon keresztül egyfajta „visszarugó” érzést tapasztalhat. Ez normális működésnek számít.

Automatikus megtartás

Az automatikus megtartási funkció nem tudja garantálni a jármű stabilitását abban az esetben, ha emelkedőn/lejtőn szeretne elindulni vagy fékezni, különösen akkor, ha a terület csúszós vagy netán jeges.

Amikor az automatikus megtartás megállítja bizonyos okok miatt a járművet, például motorleállás miatt, a biztonsági öv kioldása miatt vagy mert megnyomta az automatikus megtartás funkció gombját, a rendszer aktiválja az elektronikus kéziféket. Az nem garantálható, hogy a jármű minden esetben stabilizálódik. Például, ha a hátsó kerekek csúszós felületen vannak, vagy a jármű meredeksége túl nagy.

A vezetőnek teljes mértékben oda kell figyelnie a környezetére, még akkor is, ha a járműben megtalálható az automatikus megtartó rendszer.

Az automatikus megtartás semmilyen esetben sem tudja garantálni az elektronikus kézifék működését, amikor a motort leállították. A járműből történő kiszállás előtt győződjön meg arról, hogy aktiválta az elektronikus kéziféket és a jármű stabilan áll.

Az automatikus megtartási funkciót a gépi autómosásnál ki kell kapcsolni, különben az elektronikus kézifék működésbe léphet és így kár keletkezhet a járműben.

Ha a járművet hosszabb időn keresztül kell gyakran megállítani (pl. jelzőlámpáknál, forgalmi torlódásnál vagy megállásnál/elindulásnál) és a motor jár, akkor az automatikus megtartási rendszer rásegít a jármű stabilizálására, így Ön felveheti a fékpedálról a lábát, ha a jármű megállt és az automatikus megtartási funkció aktív.

Az automatikus megtartásnak 3 fő állapota van:

1. Készenléti:

   Ha bekötötte a biztonsági övet, becsukta a vezető felőli ajtót és a motor jár, akkor nyomja meg az automatikus megtartás gombját, hogy a funkciót a „Ki” állásból a készenléti állásba helyezze. Az automatikus megtartás kapcsolójának jelzőlámpája világítani kezd.

2. Parkolás:

   Ha erősen benyomta a fékpedált és a jármű már teljesen megállt, akkor az automatikus megtartási funkció a készenléti állásból a parkoló állásba fog átkapcsolni. Ebben az állásban a vezetői műszeregységen található zöld jelzőlámpa (Ⓟ) világítani kezd.

   Ha az automatikus megtartás a parkolási állásban található, akkor a jármű előre- vagy hátrameneti fokozatba tételével és a gázpedál megnyomásával automatikusan feloldható az automatikus megtartási funkció.

3. Off (Kikapcsolva):

   A funkció kikapcsolásához újból nyomja le az automatikus megtartás kapcsolóját.

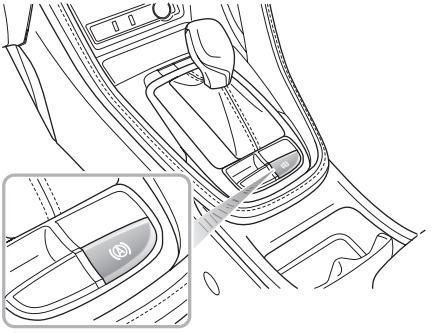

Bizonyos körülmények mellett, például a biztonsági öv kioldásakor, a motor leállításakor vagy hosszabb ideig történő egyhelyben maradás esetén a jármű kilép az automatikus megtartás parkolási állásából. Ekkor a rendszer az elektronikus kéziféket fogja alkalmazni.

Megjegyzés: A fékpedál lenyomásával az automatikus megtartás kikapcsolására szolgáló kapcsoló működtetésekor a rendszer NEM FOGJA a kéziféket aktiválni.

Megjegyzés: Javasoljuk, hogy a garázsba történő tolatáskor kapcsolja ki az automatikus megtartási funkciót.

Vészfékezési elakadásjelzőlámpa vezérlés (HAZ)

Ha a jármű nagy sebességgel halad, és a vezető vészfékezést hajt végre, akkor a féklámpák automatikusan villogni kezdenek, hogy a mögötte haladó vezetőket figyelmeztessék.

Megjegyzés: Ha vészvillogót kézileg működteti, akkor ezzel felfüggeszti a HAZ-funkciót.

Ha a vészfékezési manőver véget ért (nem történt jelentős mértékű lelassulás), a funkció pár másodperc múlva kikapcsol.

Megjegyzés: Ha az autó sebessége 10 km/óra alá csökken és a féklámpák már nem villognak, a vészvillogó automatikusan bekapcsol. A vészvillogó gombjának rövid megnyomásával, vagy ha a jármű sebessége 5 másodpercre 20 km/óra fölé emelkedik, akkor a vészvillogók kikapcsolnak.

Aktív borulásvédelem (ARP)

Az ARP-rendszer nem tudja megkerülni a fizikai törvényszerűségeket. Ez a támogató rendszer a vezetőt segíti, hogy extrém körülmények esetén stabilizálni tudja a járművet. Arra azonban nincs garancia, hogy a jármű nem fog felborulni.

Abban az esetben, ha a jármű tömegközéppontja magasan van, a gyors vagy túlzott mértékű, oda-vissza irányuló sávváltás a jármű átpördüléséhez vezethet. Az ARP esetenként alkalmazhatja a fékrendszert, hogy fékezzen és megpróbálja korrigálni a feltételt és segítsen a felborulást megakadályozni.

Megjegyzés: Az ARP alkalmazása során a jármű kormányzási tulajdonságai észrevehető módon eltérhetnek a normális üzemódtól.

Kézifék *

SOHA NE vezesse az autót behúzott kézifékkel és ne használja a kéziféket akkor sem, ha a jármű mozgásban van. Ha így tesz, elveszítheti a jármű feletti uralmat, megakadályozhatja, hogy az ABS megfelelően tudjon működni és a hátsó fékekben is kárt tehet.

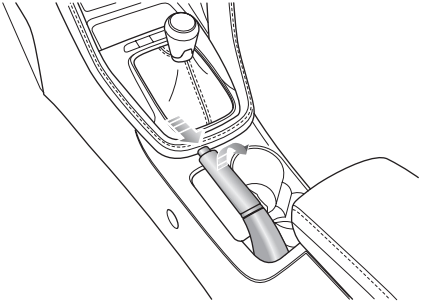

A kézifék kizárólag a hátsó kereken működik. A kézifék működtetéséhez húzza felfelé a kart. Bárhol parkoljon is az autójával, a kéziféket minden esetben teljesen húzza be.

A kiengedéshez húzza kissé felfelé, nyomja meg a gombot (a képen nyíllal jelölve), majd teljesen engedje le a kart.

Ha meredek lejtőn vagy emelkedőn parkol, az autó megtartására ne csak a kéziféket használja.

Electronic Parking Brake (EPB) *

Ha az EPB meghibásodott, vagyis amikor az EPB-t nem lehet kioldani, vegye fel a kapcsolatot az MG hivatalos márkaszervizével, hogy a járművön a kézifék vészhelyzeti kioldását végre lehessen hajtani.

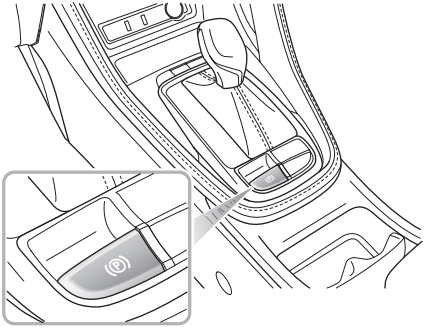

Az EPB aktiválása

- Ha a jármű álló helyzetben van, húzza felfelé az EPB kapcsolóját egészen addig, amíg az EPB-kapcsoló jelzőlámpája világítani nem kezd.
- Ha az EPB-kapcsoló jelzőlámpája és a vezetői műszeregység (Ⓟ) jelzőlámpája világítani kezd, akkor a rendszer aktiválta az EPB-t.

Megjegyzés: Minden esetben győződjön meg arról, hogy aktiválta az EPB-t, amikor leparkolta a járművet.

Megjegyzés: Az EPB aktiválásakor vagy kioldásakor esetlegesen némi motorzajt is hallhat.

FONTOS
Lemerült akkumulátor vagy áramkimaradás miatt az EPB nem húzható be és nem is oldható ki. Ha ideiglenes tápellátásként indítókábelt használ, akkor olvassa el a vészhelyzeti információkat tartalmazó részben a „Vészhelyzeti indítás” című szakaszt.

Az EPB kioldása

- Állítsa a START/STOP kapcsolót ON/RUNNING állásba, nyomja be a fékpedált, majd nyomja le az EPB-kapcsolót.
- Ha az EPB-kapcsoló jelzőlámpája és a vezetői műszeregység (Ⓟ) jelzőlámpája kikapcsolt, akkor a rendszer kioldotta az EPB-t.

Indítástámogató

Az EPB előre tudja jelezni a vezető szándékát és automatikusan kiold.

Ha a vezető bekötötte a biztonsági övet, a motort beindította, kiválasztotta a D vagy az R fokozatot és lenyomta a gázpedált az induláshoz, akkor az EPB automatikusan kiold.

Vészfékezési funkció

Az EPB nem megfelelő használata balesetet és sérülést okozhat. A jármű megállítására az EPB-t kizárólag vészhelyzetben használja.

Az EPB-vel történő vészfékezés alatt NE kapcsolja ki a START/STOP kapcsolót, máskülönben súlyos személyi sérülés történhet.

A normál fék meghibásodása esetén az EPB segítségével vészfékezés indítható az EPB-kapcsoló felfelé húzásával és lenyomva tartásával.

• A vészfékezéshez húzza felfelé az EPB-kapcsolót és tartsa lenyomva. A vészfékezéssel egy időben riasztási hang is hallatszik.

• A vészfékezés megszüntetéséhez engedje fel az EPB-kapcsolót.

Automatikus Stop/Start – Intelligens üzemanyag-takarékossági rendszer

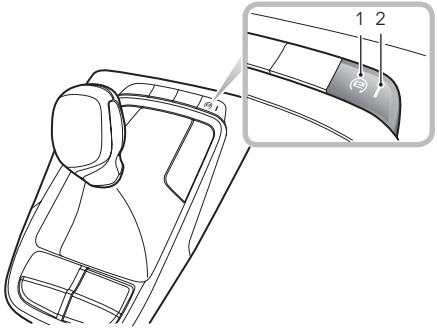

1. Főkapcsoló
2. Főkapcsoló jelzőlámpája

Motorleállító/-elindító berendezés található a járműben, a károsanyag-kibocsátás csökkentésére. Ahogy a neve is jelzi, a rendszer lehetővé teszi, hogy a motort ki lehessen kapcsolni, amikor a motor teljesítményére nincs szükség, majd automatikusan újra be lehet kapcsolni, amikor szükséges a motorteljesítmény.

Ez a rendszer alapértelmezés szerint bekapcsolt állapotban van, ha a START/STOP kapcsoló ON/RUNNING állásban van, a főkapcsoló jelzőlámpája világít (az ábrán a 2-es számmal jelölve). A főkapcsoló megnyomásával lehet kikapcsolni (az ábrán az 1-es számmal jelölve). A kapcsoló jelzőlámpája kikapcsol.

Megjegyzés: Ha a járművel mély vízen keresztül hajt át, akkor a Stop/Start intelligens üzemanyag-takarékossági rendszert a főkapcsolóval (az ábrán az 1-es számmal jelölve) kapcsolja ki.

A motor automatikus leállítása

Bár az automatikus leállítást követően a motor nem jár , az automatikus leállítás után a rendszer készenlétben van az automatikus beindításra, azért az alábbi műveletek veszélyesek lehetnek:

1. ***A járművet elhagyni a becsatolt biztonsági öv vagy behelyezett helyettesítő biztonsági övcsat ellenére.***
2. ***Munkálatokat vagy ellenőrzéseket végrehajtani a motortérben.***
3. ***Üzemanyag betöltéséhez a START/STOP kapcsolót KI kell kapcsolni, vagy a kulcsot el kell távolítani a kapcsolóból.***
4. ***Automata sebességváltós járműnél: A járműből való kiszállás úgy, hogy a fokozatváltó meghajtó állásban van (R/D/S).***

A motor automatikus leállításának feltételei

A motor automatikus leállításának feltételei (Start/Stop vezérlés alatt, a műszercsoport jelzőlámpája világít)

- A jármű egyhelyben áll, azaz a sebesség = 0 km/óra.
- A leállás előtt a jármű sebessége meghaladta a 10 km/órát.
- Kézi sebességváltós járműnél: A sebességváltónak üresben kell lennie, felengedett kuplung mellett.
- Automatikus változatok esetében ha a D fokozatot választja és benyomja a fékpedált, a motor automatikusan leáll. A fokozatváltó P/N fokozatba állításával és a fékpedál felengedésével a motor leállított állapotban marad.
- A vezető felőli ajtó zárva van, a vezető bekapcsolta a biztonsági övet.
- A motorháztető le van zárva.
- A sebességváltó meghajtó fokozatban van (D), a fékpedál benyomva (kizárólag automata)
- A kormánymű nincs igénybe véve (kizárólag automata esetében)

Stop/Start megtiltva

A Start/Stop nem fog működni, ha:

- A hűtőfolyadék hőmérséklete nem éri el az előre beállított küszöbértéket.
- Az első páramentesítő be van kapcsolva.
- Az akkumulátor töltése az előre beállított értéket nem éri el.
- A fékrendszerben a vákuum az előre beállított értéket nem éri el.
- Az indítómotor hőmérséklete az előre beállított értéket meghaladja.

- A váltó hátramenetbe van állítva vagy a parkolás előtt hátramenetbe állították.
- Túl nagy a fűtési vagy hűtési igény.
- A jármű túl meredek szögben áll (kizárólag automata esetében)

Automatikus motorindítás

Ha a motort az automatikus Stop/Start állásban állította le, akkor az alábbi vezetői műveletek eredményezik az automatikus újraindítást. Ekkor a műszercsoport jelzőlámpája kikapcsolt állapotban van.

- Az automata váltós típusok esetében, ha a váltó D állásban van, engedje fel a fékpedált, vagy váltson ki a Drive (Hajtás) állásból.
- Kézi sebességváltós típusnál: A sebességváltó Neutral (Üres) állásban: nyomja be a kuplungot vagy a gázpedált.
- Automata sebességváltós járműnél: Engedje fel a fékpedált, a váltókar eközben legyen a D állásban, vagy nyomja be a fék-/gázpedált úgy, hogy a váltókar a P/N állásban van, vagy állítsa a váltókart a hajtási (R/D/S) állásba.

Ha a motort az automatikus Stop/Start állapotban állt le, akkor az alábbi műveletekkel lehet automatikus újraindítást okozni.

- Az akkumulátor töltése az előre beállított érték alá esik.
- A fékrendszerben a vákuum az előre beállított érték alá esik.
- A jármű mozogni kezd.
- A főkapcsolót benyomták (az ábrán 1-es számmal jelölve).

Ebben az esetben a műszercsoport jelzőlámpája kikapcsol, jelezve ezzel a motorindítási fázist.

Indításletiltó funkció

Megjegyzés: Ha járműben található kézi sebességváltó automatikus Stop/Start vezérlés alatt van, a motort újra kell indítani, de nem az üres állás van kiválasztva, a motor csak az üres állásba helyezést követően fog újra indulni.

Ha az alábbiak közül bármelyik körülmény fennáll az automatikus motorleállítás során, akkor a motort kizárólag kulccsal lehet újraindítani. Ez idő alatt a vezetői műszeregység jelzőlámpája kialszik.

- A vezető oldali biztonsági övek kicsatolták.
- A vezető oldali ajtó nyitva van.
- A motorháztető nyitva van.

Ebben az esetben a vezetői műszeregység jelzőlámpája kikapcsol, jelezve ezzel a motorindítási fázist.

Lefulladási segéd

A funkció akkor érhető el, ha Stop/Start intelligens üzemanyag-megtakarítási rendszer engedélyezve van, és nem áll fenn semmilyen tiltó körülmény.

Ha a motor leáll vagy lefullad, de a Stop/Start engedélyezve van, az üres állás kiválasztása és a kuplung benyomása automatikusan újraindítja a motort.

Megjegyzés: Igen alacsony akkumulátortöltöttség azt eredményezheti, hogy a motor nem fog automatikusan újraindulni, és akár kulccsal sem lehet újraindítani. Ebben az esetben külső erőforrásra van szükség a motor beindításához, vagy fel kell tölteni az akkumulátort. Lásd a „Vészhelyzeti indítás” szakaszt a „Vészhelyzeti információk” című fejezetben.

Akkumulátor

Az akkumulátor töltésekor, az autó külső tápforrásról való indításakor vagy a járműből történő tápellátáskor a negatív kábelt a jármű karosszériájának megfelelő helyére kell csatlakoztatni. Ennek elmulasztása az akkumulátor teljesítményének pontatlan kiszámítását fogja eredményezni, ami hatással lesz az automatikus Stop/Start vezérlésre.

NE KAPCSOLJA LE az akkumulátor érzékelőjét, hacsak abszolút nem szükséges, mert az érzékelő eltávolítása az akkumulátor teljesítményének pontatlan kiszámítását fogja eredményezni, ami hatással lesz az automatikus Stop/Start vezérlésre.

Megjegyzés: Amennyiben a járművet nem a megadott utasítások szerint üzemelteti, az kihatással lesz az akkumulátor teljesítményére és az automatikus Stop/Start vezérlésre:

1. **Tápellátás kimaradása (lecsatlakoztatott akkumulátor) esetén a rendszer felfüggeszti az automatikus Stop/Start funkciót egészen addig, amíg a járművet legalább 4 óra hosszára lezárt állapotban nem hagyják, hogy a rendszer ismét megtanulhassa az akkumulátor állapotát.**

2. ***Ha a jármű folyamatosan több, mint 100 órát futott zavartalanul, akkor a rendszer felfüggeszti a Stop/Start funkciót egészen addig, amíg a járművet legalább 4 óra hosszára lezárt állapotban nem hagyják, hogy a rendszer ismét megtanulhassa az akkumulátor állapotát.***
3. ***Ha ki kell cserélni az akkumulátort, MINDEN ESETBEN a gyártó által megadott műszaki adatoknak megfelelő eredeti alkatrészt használjon.***

A fenti utasítás figyelmen kívül hagyása kihatással lehet az automatikus Stop/Start rendszerre.

Automatikus Stop/Start Intelligens üzemanyag-takarékossági rendszer

Abban az esetben, ha meghibásodik a Stop/Start intelligens üzemanyag-takarékossági rendszer, vegye fel a kapcsolatot az MG hivatalos márkaszervizével.

A Stop/Start intelligens üzemanyag-takarékossági rendszerre kihatással lehetnek a jármű egyéb rendszerinek hibái - ilyen jellegű meghibásodás esetén keresse fel az MG hivatalos márkaszervizét.

Az indítómotor nem üzemel, az akkumulátor jelentős kapacitáscsökkenése

Az akkumulátor jelentős kapacitáscsökkenése esetén az automatikus Start/Stop és a kulccsal történő indítás nem lehetséges. Ebben az eseteben lásd a „Vészhelyzeti indítás” szakaszt a „Vészhelyzeti információk” című fejezetben.

Stabilitásvezérlő rendszer és kipörgésgátló rendszer

Stabilitásvezérlő rendszer (SCS)

Az SCS asszisztál a vezetőnek a vezetési irány feletti kontrollban.

Ha az SCS észleli, hogy a jármű nem a tervezett irányba halad, akkor közbelép, vagy úgy, hogy fékerőt fejt ki a kiválasztott kerékre vagy a motorkezelő rendszeren keresztül. Így előzi meg az esetleges csúszást és asszisztál a vezetőnek, hogy az vissza tudja hozni a járművet a megfelelő irányba.

Kipörgésgátló rendszer (TCS)

A TCS célja, hogy megakadályozza a kipörgést, vagyis segít a vezetőnek a jármű feletti kontroll megtartásában olyan helyzetekben, amikor egyik vagy mindkét kerék kipördült (például ha az egyik kerékkel jégre, a másikkal aszfaltra hajtott).

A TCS egyenként monitorozza a kerekek meghajtási fordulatszámát. Ha a rendszer kipörgést észlel az egyik keréknél, akkor automatikusan fékezni kezdi a kereket, a nyomatékot pedig a szemben lévő, nem kipörgött kerékre helyezi át. Ha mindkét kerék kipördült, akkor a rendszer lecsökkenti a motor fordulatszámát, hogy szabályozza a kerék forgását, amíg az adott kerék újból tapadni nem kezd.

Be- és kikapcsolás

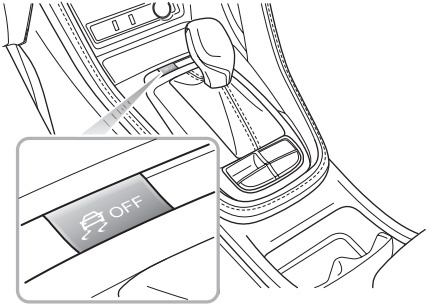

Ha a START/STOP kapcsolót ON/RUNNING állásba kapcsolja, akkor a rendszer automatikusan készenléti állásba kapcsolja a SCS-t és a TCS-t. A motor beindítását követően kikapcsolhatók.

- A TCS kikapcsolásához nyomja le röviden (2 másodpercnél rövidebb ideig) az SCS- kapcsolót.

- Az SCS és a TSC kikapcsolásához nyomja le hosszan (2 másodpercnél hosszabb ideig) az SCS-kapcsolót.

  Megjegyzés: az SCS-kapcsoló 10másodpercnél hosszabb ideig tartó lenyomását a rendszer hibás működésnek fogja észlelni.

- Az SCS és a TCS újbóli működéséhez újból nyomja meg az SCS-kapcsolót.

  Megjegyzés: Az SCS és a TCS letiltása nincs kihatással az ABS működésére. Ha hólánccal közlekedik, minden esetben tiltsa le a TCS-t.

Sebességtartó rendszer

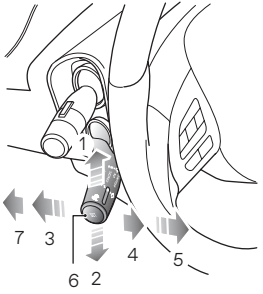

- Gyorsítás (1)
- Lassítás (2)
- A sebességtartás törlése (3)
- A sebességtartás készenléti állapota (4)
- A sebességtartás folytatása (5)
- A sebességtartás beállítása (6)
- ASL készenlét (7)

A sebességtartási funkcióval a vezető azonos sebesség mellett haladhat anélkül, hogy használnia kellene a gázpedált.

Ez nagyon hasznos autópályán történő utazáskor vagy minden olyan esetben, amikor hosszabb távon kell állandó sebességet tartani.

A sebességtartó rendszer aktiválása

A sebességtartó rendszert kapcsolóval lehet működtetni, amely a kormánykerék mellett balra, a világítási bajuszkapcsoló alatt található meg.

Ha a START/STOP-kapcsoló az ON/RUNNING állásban van, a bajuszkapcsoló pedig „ASL készenlét” állásban (az ábrán a 7-es számmal jelölve), akkor a sebességtartás KI van kapcsolva. A sebességtartás „készenléti” állapotához húzza a bajuszkapcsolót a „sebességtartás készenléti állapota” (az ábrán 4-es számmal jelölve) helyzetbe. Ekkor a műszercsoport sárga jelzőlámpája világítani kezd, jelezve, hogy a rendszer a „sebességtartás készenléti állapota” üzemmódban van.

Ha a rendszer „készenléti állapot”-ban van és a jármű aktuális sebessége meghaladja a 40 km/órát, nyomja meg a „sebességtartás beállítása” gombot (az ábrán a 6-os számmal jelölve). A műszercsoport jelzőlámpája zöldre vált, jelezve, hogy a sebességtartó funkció aktivált állapotba fog lépni. Az üzemelési tartomány 40-200 km/óra.

A sebességtartó rendszer célsebessége az aktuális sebességre lesz beállítva és a sebességtartó rendszer üzembe lép. Ekkor a sebességtartó rendszer a gázpedál benyomása nélkül fogja a beállított sebességet tartani.

Megjegyzés: A sebességtartó rendszer memóriájából törlődni fog a beállított sebesség, ha a sebességtartó bajuszkapcsolóját „ASL készenlét” állásba (az ábrán a 7-es számmal jelölve) kapcsolja, vagy kikapcsolja a START/STOP-ot.

A tartott célsebesség módosítása

Ha sebességtartó rendszer aktív, akkor a célsebességet növelni és csökkenteni is lehet:

A bajuszkapcsolót fölfelé nyomva (az ábrán a 1-es számmal jelölve) a sebesség növekedni fog.

A bajuszkapcsolót lefelé nyomva (az ábrán a 2-es számmal jelölve) a sebesség csökkenni fog.

Engedje fel a bajuszkapcsolót, ha elérte a kívánt sebességet.

A bajuszkapcsolót röviden nyomja felfelé vagy lefelé, ekkor a jármű célsebességét 1 km/órás lépésközökkel tudja növelni/csökkenteni, majd a jármű felgyorsul/lelassul az új célsebességre.

Ha bármikor megnyomja a gázpedált, azzal felülírja a sebességtartást és lehetővé teszi az egyes manőverekhez szükséges gyorsítást, például előzés esetében. Ha kiengedi a gázpedált, akkor a jármű visszatér a beállított célsebességre.

Szüneteltetés/Készenlét

A sebességtartó rendszer kiold és készenléti állapotba lép, ha:

- A bajuszkapcsolót „sebességtartás törlése” állásba helyezi (az ábrán a 3-as számmal jelölve).
- Benyomja a fékpedált.
- Az automata sebességváltó kart a P, R vagy N állásba mozgatja.
- Kézi sebességváltás történik.
- Benyomja a kuplungot.
- A körülmények az SCS beavatkozását eredményezik.
- Emelkedő miatt jelentősen lecsökken a sebesség.

Folytatás

Ha a sebeségtartó rendszer a kioldás után bekapcsolva marad, a bajuszkapcsolónak a „sebességtartás folytatása” (az ábrán az 5-ös számmal jelezve) állásba mozgatása visszaállítja a kioldás előtti célsebességet.

Megjegyzés:

- ***Soha ne használja a sebességtartó rendszert hátramenetben!***

- *Nem megfelelő körülmények között NE HASZNÁLJA a sebességtartó rendszert, például csúszós felületeknél, heves esőzés során vagy olyan forgalmi helyzetben, ami NEM alkalmas a folyamatos sebesség megtartására.*
- *Ha nem használja, győződjön meg arról, hogy a bajuszkapcsoló az „ASL készenlét” állásban van (az ábrán 7-es számmal jelölve).*
- *Ha az automata sebességváltó sportos üzemmódban van, nem javasoljuk a sebességtartó rendszer használatát.*
- *A sebességtartó rendszer használata során az aktuális sebesség az útviszonyoknak köszönhetően némely mértékben eltérhet a tartani kívánt célsebességtől (például hegymenetben, lejtmenetben stb.).*
- *Ha az aktuális sebesség jóval alacsonyabb a célsebességnél, vagy a rendszer hegymenet vagy az út felülete miatt aktiválta a SCS-t, akkor elképzelhető, hogy a sebességtartó rendszer automatikusan visszaált készenléti üzemmódba.*
- *NE ÜZEMELJE a kapcsolót túlzottan hosszú ideig, és ne is nyomjon meg egyszerre több kapcsolót, mert ezzel a rendszer meghibásodását okozhatja. Ha mégis ez a helyzet állna elő, amikor biztonságosan megtehető, kapcsolja be a gyújtást.*

Aktív sebességhatároló (ASL) rendszer

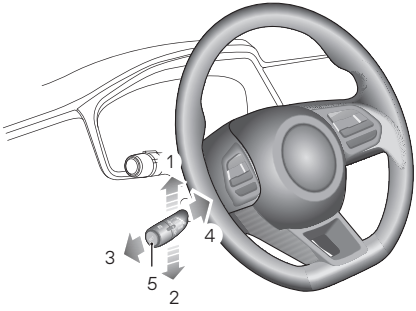

1. Sebességhatár növelése
2. Sebességhatár csökkentése
3. ASL készenléti állapot
4. Sebességtartás készenléti állapot
5. Beállítás (Aktiválás)

Az aktív sebességhatároló (ASL) rendszert úgy terveztük meg, hogy úgy kontrollálja a sebességet, hogy azt a vezető által beállított sebességi érték alatt tartsa.

Az ASL-rendszernek ugyanaz a bajuszkapcsolója, mint a sebességtartó rendszernek. A kapcsoló a kormánykeréktől balra, az irányjelző kar alatt található. A kapcsolót váltani lehet a két funkció között, ugyanakkor egyszerre csak az egyik funkció tud üzemelni.

Aktiválás

Az ASL rendszer kívánt célsebessége a műszer-információs klaszterben jelenik meg, lásd az „Információs központ” részt a „Műszerek és kezelőszervek” című szakaszban. Ha a START/STOP kapcsoló az ON/RUNNING állásban, a bajuszkapcsoló az „ASL készenléti állapot” állásban található, (az ábrán a 3-as számmal jelölve), akkor alapértelmezetten az ASL funkció készenléti állapotban van. A bajuszkapcsoló rövid fel/le történő mozgatásával (1,2) az ASL célsebessége módosítható. A célsebesség beállítási tartománya 30-200 km/óra, a célsebesség értékének oszthatónak kell lennie 5-tel.

A célsebesség határtártékét 5 km/órás lépésközökkel lehet módosítani minden egyes alkalommal, amikor a bajuszkapcsolót röviden felfelé vagy lefelé mozgatják.

A „Beállítás” gombot (az ábrán 5-ös számmal jelölve) megnyomva aktiválódik az ASL rendszer és a beállított sebességhatár. A műszercsoportban található ASL jelzőlámpa világítani kezd.

Aktivált állapotban, ha a jármű sebessége meghaladja a felhasználó által megadott célsebességet, akkor a rendszer azonnal elkezdi lelassítani a járművet a megadott sebességre.

Padlógáz (kick-down)

Ha aktív rendszer mellett fel kell gyorsítani a járművet pl. előzési manőverhez, akkor a rendszer a gázpedálnak a padlógázig történő lenyomásával lehet kikapcsolni. A padlógáz pozíció nagyjából a teljesen benyomott gázpedált jelenti. Ha elérte a padlógáz pozíciót, akkor az ASL-rendszer készenléti állapotba lép és visszaadja a jármű kezelését a vezetőnek, olyan gyorsulást végrehajtva, amilyenre a gázpedál benyomásának mértéke szerint szükség van.

A padlógázas eseményt követően, ha a jármű sebessége lecsökken az eredeti célsebesség alá, az ASL rendszer automatikusan folytatja a működést és a járművet a rendszerben megtartott célsebességre irányítja.

Az ASL működésének felfüggesztése

Ha az ASL aktív, a funkció működésének felfüggesztéséhez nyomja meg a „Sebességtartás készenléti állapot" gombot (4) és az ASL-rendszer a készenléti állásba lép, visszaadva a vezérlést a gázpedálnak.

Megjegyzés: Ha a „Sebességtartás készenléti állapot" gombon (4) keresztül hajtja végre a felfüggesztést, akkor az előzőleg megadott célsebességet fogja megőrizni a rendszer memóriája arra az esetre, ha újbóli aktiválás történik.

Az ASL működésének folytatása

Ha a rendszer megtartott célsebességgel lépett készenléti állapotba, akkor újból aktiválni lehet az előzőleg eltárolt célsebességgel. Ehhez a „Beállítás" gombot kell megnyomni.

Megjegyzés: A gyújtás KIKAPCSOLÁSÁT követően az előzőleg eltárolt célsebesség törlődik a memóriából. A gazdaságosság és biztonság jegyében azt javasoljuk, hogy az eltérő vezetési és útviszonyokat figyelembe véve válasszon másik célsebességet.

A célsebesség túllépése és figyelmeztetés

A rendszert úgy terveztük meg, hogy a jármű sebességét a megadott célsebességhez képest +/- 2 km/órán belül tartsa. Ugyanakkor a funkció nem foglal magában fékassziszteniát, ezért, ha az ASL-rendszer megpróbálja kontrollálni a jármű sebességét egy meredekebb lejtőn, akkor a jármű tehetetlensége miatt a jármű sebessége meghaladhatja a tervezett célsebességet.

Ha a jármű sebessége bármikor 3 km/óránál többel meghaladja a kívánt célsebességet, a rendszer folyamatos vizuális és időszakos hangjelekkel riasztja a felhasználót. Ha a kívánt célsebesség visszaáll, a figyelmeztető jelek megszűnnek.

Megjegyzés: Ha a célsebességet szándékosan lépték túl pl. a vezető padlóig nyomta a gázpedált, akkor csak vizuális figyelmeztető jelzés tűnik fel.

Parkolássegítő rendszer

Ultrahangos parkoló asszisztens

A parkolási segéd funkciója a vezető segítése a tolatás során! Elképzelhető, hogy az érzékelők nem képesek bizonyos típusú akadályokat érzékelni, például vékonyoszlopot vagy kis tárgyakat, amelyek pár centiméterszélességűek, vagy olyan objektumokat, amelyek a talajhoz közel vannak, a csomagtérajtó felett helyezkednek el, vagy nem-tükröződő felületük van.

Az érzékelőket mindig tisztítsa meg a rájuk rakódott szennyeződésektől, jégtől és hótól. Ha szennyeződés borítja be az érzékelőket, akkor a teljesítményük lecsökkenhet. Ha autót mos, akkor a nagynyomású vízsugarat ne irányítsa közvetlen közelről az érzékelőkre!

Hátsó parkolósegéd

A hátsó lökhárítóban elhelyezett ultrahangos érzékelők monitorozzák a jármű mögötti területen esetlegesen elhelyezkedő objektumokat. Ha a rendszer bármilyen akadályt észlel, akkor kiszámítja a jármű hátsó részétől való távolságát, és figyelmeztető hangjelzéssel üzen a vezető számára.

A tolatósegéd működése

Ha a START/STOP kapcsoló az ON/RUNNING állásban van, a hátsó parkolósegédet a rendszer automatikusan engedélyezi, ha a hátramenet fokozatot választja és kikapcsol, mihelyst a jármű már nem hátrameneti fokozatban van. A hátramenet fokozat kiválasztását követő 1 másodpercen belül rövid hangjelzést ad a rendszer, hogy üzemszerűen működik.

A multimédia képernyőjén megjelenik az autó körvonala, amely az objektumnak az érzékelőtől való távolságát mutatja.

Megjegyzés: Ha a hátramenet kiválasztásakor 3 másodpercen keresztül hosszabb és magasabb hang szólal meg, akkor a rendszer hibát jelez. Ebben az esetben keresse fel az MG hivatalos márkaszervizét.

Ha engedélyezve van a tolatósegéd, és a rendszer akadályt észlelt, a rendszer különböző frekvencián fog hangokat kiadni (előfordulhatnak holtterek is).

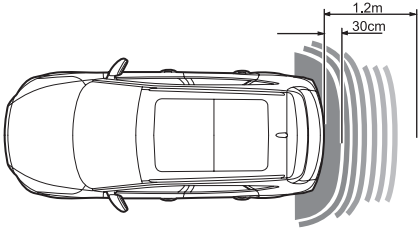

- Ha a hátsó érzékelők 1,2 méteres körzetében akadály található, a rendszer csipogó hangot ad ki. Ahogy a jármű egyre közelebb kerül az akadályhoz, a csipogó hangok egyre sűrűbbek lesznek.
- Ha az akadály már a hátsó lökhárító 30 cm-es körzetében található, akkor a csipogó hangok folyamatos figyelmeztető hanggá olvadnak össze.

360 fokos körpanorámás rendszer *

A 360 fokos körpanorámás rendszer célja, hogy segítse a vezetőt a parkolás során. A kameráknak korlátozott a látómezőjük, ezért a rajta kívül eső tárgyakat nem képesek észlelni.

Bár a multimédia egység kijelzője képes a jármű körüli területet megjeleníteni, a biztonságos vezetés érdekében továbbra is figyelje az aktuális útviszonyokat.

A 360 fokos körpanorámás rendszer használatakor győződjön meg arról, hogy a külső visszapillantó tükröket is kihajtotta.

Ha aktiválta a 360 fokos körpanorámás rendszert, akkor a multimédia rendszer kijelzőjén megjelenik a jármű 360 fokos képe, amely segít a jármű környezetének megfigyelésében, így támogatva a vezető biztonságosabb vezetését. A multimédia rendszer kijelzőjén található gombok megnyomásával különböző szögekben lehet megtekinteni a jármű körüli területet mutató képeket.

A 360 fokos körpanorámás rendszert az alábbi módszerek egyikével lehet engedélyezni:

- A hátrameneti fokozat kiválasztásával.
- A 360 gomb használatával.
- A beállítási felület segítségével válassza ki a kanyarlámpák/irányjelzők alacsony sebességű kapcsolását. Ez automatikusan megnyitja a 360 fokos körpanorámás rendszert, amikor alacsony sebesség mellett használja az irányjelzőket, és kilép, amikor Ön kikapcsolja az irányjelzőket.

Egyéni beállításokhoz válassza a beállítási ikont a 360 fokos körpanorámás rendszer kijelző felületén.

Megjegyzés: Ha a váltókart előremeneti fokozatba állítja, a 360 fokos körpanorámás rendszer le lesz tiltva 15 km/órás vagy az meghaladó sebességnél.

Hátsó vezetőtámogató rendszer *

A rendszer áttekintése

A hátsó érzékelők hatékony felismerési képességét korlátozhatják olyan objektumok, mint az út menti épületek, védőkorlátok, a gépkocsi dőlésszögének megváltozása a nagy terhelés miatt, vagy az útviszonyok, például a kanyarok vagy a bukkanók, illetve az időjárási viszonyok, például a hó és a jég stb. A fentiek közül bármelyik téves riasztást válthat ki.

A hátsó vezetőtámogató rendszer nem biztos, hogy megfelelő figyelmeztetést ad le, ha nagyon gyorsan közelítő járműről van szó, vagy nem működik megfelelően a szűk, legfeljebb 500 m-es sugarú kanyarokban.

A hátsó vezetőtámogató rendszer nem fog üzemszerűen működni akkor sem, ha a jármű utánfutót vagy lakókocsit húz maga után.

A rendszernek vannak korlátjai és elképzelhető, hogy nem tudja riasztással jelezni a nagy sebességgel közeledő járműveket.

A hátsó vezetőtámogató funkció kizárólag segédfunkcióként szolgál, NEM helyettesíti a vezető teljes körű figyelmét! A vezetőnek minden esetben meg kell őriznie a jármű feletti kontrollt, figyelnie kell a környezetére és biztonságosan kell vezetnie.

A hátsó érzékelők nem fognak megfelelő módon működni, amennyiben baleset okozta sérülés miatt nem a megfelelő szögben állnak. Ez a rendszer automatikus kikapcsolódásával is járhat.

A radarérzékelők megfelelő működésének biztosítására a hátsó lökhárítóról minden esetben el kell távolítani a havat és a jeget, és nem szabad őket letakarni sem.

Ha a hátsó lökhárító javításaihoz nem a javasolt anyagokat vagy fényezést alkalmazza, akkor ez káros hatással lehet a hátsó érzékelők működésére. Kizárólag a javasolt anyagokat használja fel!

A hátsó vezetőtámogató rendszer az alábbi funkciókat tartalmazza: holttér figyelő rendszer (BSD), sávváltási segéd (LCA), hátsó keresztirányú forgalomfelügyelet (RCTA).

A hátsó vezetőtámogató moduljai a jármű hátuljára kétoldalt vannak felszerelve. Segítik a vezetőt az autó hátsó részénél vagy oldalt esetlegesen előforduló járművek észlelésében.

A rendszert támogató figyelmeztető lámpák a bal és jobb oldali visszapillantó tükör üvegében találhatók meg. Közeledő jármű vagy objektum esetében világítani vagy villogni kezdenek, így segítve az autó biztonságos manőverét.

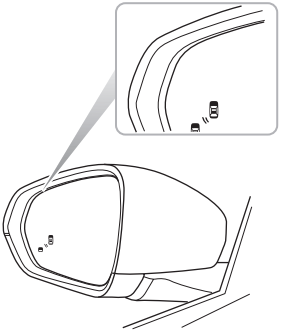

Megjegyzés: A radart új jármű esetén vagy olyan járműveknél kell kalibrálni, ahol a hátsó észlelőradar érzékelőit kicserélték. A hátsó észlelőradar érzékelőinek automata kalibrációs funkciójuk van, amellyel bizonyos mértékben kompenzálni tudják a telepítési hibákat. Ha a jármű üzemel, akkor a radar automatikusan belép a kalibrálási állapotba. A kalibrálás művelete során a rendszer funkciói korlátozottan érhetők el, és a riasztások pontatlanok lehetnek. A kalibrálás befejeztével a rendszer visszaállítja az összes funkciót.

A rendszerfunkciók be- és kikapcsolása

A hátsó vezetőtámogató rendszer funkciói és más alrendszerek kapcsolói a multimédiarendszer képernyőjén keresztül érhetők el.

A rendszer aktiválásához/letiltásához váltson az ON/OFF állások között.

Rendszerfunkciók

Megjegyzés: Az észlelési területnek és az ütközési időnek az értékei, valamint a jármű sebessége, amelyek a rendszer funkcióinak ismertetésében találhatók, csupán tájékoztatásul szolgálnak.

Holttér figyelő rendszer (BSD)

Ha a jármű előre halad, a rendszer monitorozni fogja a bal és jobb oldali tükrök holtterében található járműveket. Ha a holttér érzékelési funkció aktiválási feltételei teljesülnek, akkor a megfelelő tükör figyelmeztető lámpái világítani kezdenek. Ezt követően a releváns jelző működtetése miatt a tükörben található figyelmeztető lámpa villogni fog, hogy figyelmeztesse a vezetőt a közeledő járműre.

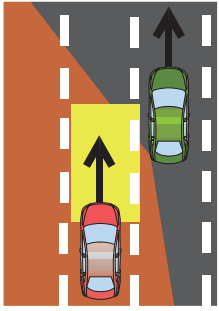

A holttér figyelő rendszer funkció aktiválásának feltételei az alábbiak:

1. A hátsó vezetőtámogató rendszer bekapcsolt (ON) állapotban van, és a rendszerben nincs hiba.
2. A holttér érzékelés (BSD) funkciója engedélyezve van.
3. A jármű 30 km/órás sebességnél gyorsabban halad.
4. Gépjárművek találhatók a jármű holtterében. A rendszer a jármű bal és jobb oldalát is monitorozza. A monitorozott területek: 2 méter elől, 7 méter a jármű hátsó része mögött és 4,7 méter a jármű oldalától számítva.

***Megjegyzés:** A figyelmeztető lámpák nem fognak világítani akkor, ha Ön megelőz egy másik járművet és az Ön járművének sebessége nagyobb a megelőzött jármű sebességénél, még akkor sem, ha az a jármű a holttérben található.*

Sávváltási segéd (LCA)

Amikor a jármű előre halad, a rendszer monitorozza a szomszédos sávokban közeledő gépjárműveket. Ha a jelzők aktiválva vannak és a sávváltási segéd aktiválásához szükséges feltételek teljesülnek, akkor a rendszer a megfelelő tükörben villogtatni fogja a figyelmeztető lámpát, hogy közelgő járműre hívja fel a vezető figyelmét. Ez abban segít, hogy a sávváltáskor elkerülhető legyen egy esetleges ütközés.

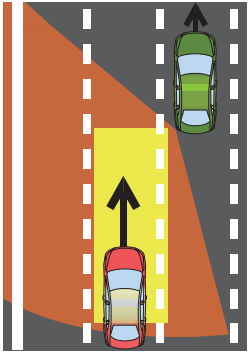

A sávváltási segéd aktiválásának feltételei az alábbiak:

1. A hátsó vezetőtámogató rendszer bekapcsolt (ON) állapotban van, és a rendszerben nincs hiba.
2. A sávváltási segéd (LCA) aktiválva van.
3. A jármű 30 km/órás sebességnél gyorsabban halad.
4. A közeledő jármű sebessége meghaladja az Ön járműve sebességét.
5. A közeledő jármű belép az LCA észlelési területére. A monitorozott területek: 7-70 méter a jármű hátulja mögött, és 4,7 méter a jármű oldalától számítva.
6. A közeledő jármű valószínűleg az Ön járművének fog ütközni 3,5 másodpercen belül.

Hátsó keresztirányú forgalomfelügyelet (RCTA)

Amikor a jármű hátramenetben mozog, a rendszer monitorozni fogja a jármű hátulja irányából balról és jobbról érkező járműveket. Ha az RCTA funkció aktiválásához szükséges feltételek teljesülnek, a megfelelő oldali tükör lámpája villogni kezd, ezzel egyidőben figyelmeztető háromszög jelenik meg az információs és szórakoztató rendszer képernyőjén, hogy felhívja a jármű vezetőjének figyelmét a helyzetre.

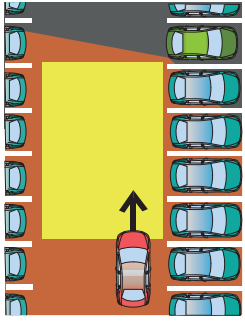

A hátsó keresztirányú forgalomjelző aktiválásának feltételei az alábbiak:

1. A hátsó vezetőtámogató rendszer bekapcsolt (ON) állapotban van, és a rendszerben nincs hiba.
2. A hátsó keresztirányú forgalomjelző (RCTA) engedélyezve van.
3. A jármű hátrameneti fokozatban van.
4. A jármű 9 km/órás sebességnél lassabban halad.
5. A monitorozott jármű sebessége meghaladja a 9 km/órát.
6. A gépjármű keresztülhajt a rendszer észlelési területén. A bal és jobb oldali monitorozott területek az alábbiak: 5 méter a jármű hátsó része mögött és 25 méter a jármű oldalától számítva.
7. A közeledő jármű valószínűleg az Ön járművének fog ütközni 2,5 másodpercen belül.

Gumiabroncsnyomás-figyelő rendszer (TPMS)

A TPMS nem tudja helyettesíteni a rendszeres karbantartást és a gumiabroncsok állapotának vagy nyomásának ellenőrzését.

TPMS-hez hasonló frekvenciát kibocsátó berendezések használata zavarhatja a gumiabroncsnyomás-figyelő rendszer működését, ez figyelmeztető jel leadásához vagy ideiglenes hiba jelzéséhez vezethet.

Megjegyzés: A TPMS kizárólag figyelmezteti a vezetőt, ha az abroncsnyomás alacsony. A gumiabroncsot nem fogja felfújni!

A TPMS az abroncsok szelepjeibe épített nyomásérzékelőn keresztül folyamatosan monitorozza a nyomást és RF-jelet küld a jármű belsejében található ECU-hoz. Ha arra a következtetésre jut, hogy az adott abroncsban a nyomás a rendszer előre megadott küszöbértéke alá esett, akkor a műszercsoporton található figyelmeztető lámpa villogni kezd (mindig sárga színű). További tudnivalóért lásd az „Információs központ" részt a „Műszerek és kezelőszervek" című szakaszban. Az abroncsokat a lehető leghamarabb ellenőrizze, majd fújja fel a megfelelő nyomásértékre. Tekintse meg a „Műszaki adatok" szakasz „Gumiabroncs nyomás (hideg)" című részét.

A rendszer meghibásodása

A rendszer önellenőrző, ha meghibásodást észlel, akkor a műszercsoporton található TPMS figyelmeztető lámpa először 90 másodpercen keresztül villogni fog, majd folyamatosan világítani kezd.

Megjegyzés: Ha a rendszer lyukat észlel, akkor némi időbe telik, amíg az információ elemzését követően a figyelmeztető lámpa világítani kezd.

Bizonyos körülmények között a figyelmeztető lámpa akkor is világít, ha nincs meghibásodás. Például:

- A járműre nem a javasolt abroncsot helyezték fel (ideértve a pótkereket is).
- Ha hosszú ideig halad durva felületű terepen.
- Hosszú ideig tartó kanyargós vagy hegyi típusú terepen való vezetés esetén.
- A TPMS egy esetleges „defekt" esetén nem fog azonnal reagálni!

Megjegyzés: Az abroncs pozíciójának módosítása esetén vagy a TPMS érzékelőjének és fogadó egységének cseréjekor egyes járművekkel 10 percen keresztül 40 km/órás sebességgel kell haladni, hogy a rendszer megfelelően tudja jelezni az abroncsnyomást a vonatkozó állásban.

TPMS öntanulás

A TPMS-rendszer öntanuló rendszer, az abroncsnyomás újbóli beállítását követően bizonyos járműveknél engedni kell az öntanuló folyamat lefutását. Ez az autó vezetése során zajlik le. A folyamat alatt a rendszer működése fel van függesztve, a kijelzett adatok pontatlanok lehetnek. Ha az érzékelő vagy a fogadó modult kicserélik, akkor a rendszert újra kell programozni. Vegye fel a kapcsolatot az MG hivatalos márkaszervizével. Ha a kerekeket kicserélik vagy elforgatják, a rendszer újraprogramozást igényel az új jeladó pozíciók megtanulásához. Vegye fel a kapcsolatot az MG hivatalos márkaszervizével.

Terhelhetőség

NE lépje túl a jármű össztömegét vagy a megengedett első és hátsó tengelyterhelést. Ennek be nem tartása a járműben kárt okozhat, vagy súlyos sérülést eredményezhet.

Csomagtér

Győződjön meg arról, hogy a hátsó ülések háttámlái biztonságosan be vannak reteszelve függőleges helyzetbe, ha az ülések mögötti csomagtérben rakományt szállít.

Ha a behelyezett rakomány miatt a csomagtérajtót nem lehet bezárni, akkor győződjön meg arról, hogy a vezetés során az összes ablak zárva van, és válassza a légfúvó arcra irányuló opcióját a maximális sebességre állítva, hogy a lehető legkevesebb kipufogógáz áramoljon a jármű belsejébe.

Ha poggyász van a csomagtérben, akkor minden esetben győződjön meg arról, hogy a nehezebb darabok a lehető legalacsonyabban és a legbelsőbb térben helyezkednek el, így elkerülhető a csomagok elcsúszása baleset vagy hirtelen megállás esetén.

Ha nehéz rakományt szállít, óvatosan vezessen, kerülje a vészfékezést és a hirtelen manővereket.

Nyitott csomagtartóval (csomagtérajtóval) közlekedni veszélyes. Ha a szállítandó csomag miatt a csomagtartó ajtaját (vagy a csomagtérajtót) nyitva kell hagyni, akkor győződjön meg arról, hogy a csomagtartó ajtaját (csomagtérajtót) megfelelően rögzítette és mindent megtett, hogy a kipufogógáz ne kerülhessen az utastérbe.

FONTOS
A csomag be- és kirakodásakor minden esetben figyelembe kell venni a közlekedési szabályokat. Ha a rakomány túllóg a raktéren, akkor a megfelelő figyelmeztető berendezéseket kell alkalmazni az utakon közlekedők figyelmeztetésére.

Belső rakodás

NE LEGYEN a jármű belsejében olyan rögzítetlen berendezés, szerszám vagy poggyász, ami elmozdulhat, mert ez egy esetleges baleset, vészfékezés vagy erős gyorsítás során személyi sérülést okozhat.

NE zavarja a járművezetőt és az utasokat a helyes ülőhelyzet megtartásában és a rakományok megfigyelésében.

A hátsó ülések lehajtásával megnövelhető a csomagtér. Olvassa el az „Ülések és biztonsági berendezések" című fejezet „Hátsó ülés" részét.

Ha rakomány van a járműben, helyezze minél alacsonyabb helyzetbe és győződjön meg arról, hogy szorosan rögzítette, így elkerülheti egy esetleges baleset vagy vészfékezés során a csomag elmozdulása által okozott személyi sérülést. Ha a rakományt az ülésre kell helyezni, akkor tilos azon az ülésen utasnak ülni.

Vontatáshoz kapcsolódó általános biztonsági tudnivalók

A jármű képes utánfutót vontatni, ha a körültekintően betartja a terhelhetőségi korlátozásokat, jóváhagyott felszerelést használ és betartja a vontatási irányelveket. A vontatást megelőzően minden esetben ellenőrizze a terhelhetőségi határértékeket.

Ha a maximális megengedett vontatási súlyt meghaladó rakományt vontat, akkor az súlyos hatással lehet a jármű kezelhetőségére és teljesítményére, valamint károsíthatja a jármű motorját/motorjait és hajtásláncát.

Megjegyzés: Az MG Motor által javasolt terhelhetőségi határérték túllépése veszélyes. Utazás előtt mindig nézze át a javasolt terhelhetőségi határértékeket.

Mielőtt elindulna a járművel, alaposan ellenőrizze le a jármű és a pótkocsi rakományát.

A vonóhorog terhelése soha nem haladhatja meg az MG Motor által javasolt értéket.

Megjegyzés: A túlzott vontatási terhelés csökkenti az első gumiabroncsok tapadását és a kormányzás irányíthatóságát, a túl kevés pótkocsi orrterhelés instabillá teheti a pótkocsit, és megingást okozhat.

Vonóhorog: Kizárólag eredeti, az MG által jóváhagyott vonóhorgot szereljen az autójára. Kizárólag a jármű gyártója által megadott rögzítési módot alkalmazza a vonóhorog rögzítése során. További tudnivalóért vegye fel a kapcsolatot az MG hivatalos márkaszervizével.

Biztonsági lánc: A biztonsági láncot elővigyázatosságból kell használni, ha esetleg az utánfutó véletlenszerűen leakadna a horogról. Elindulás előtt győződjön meg arról, hogy a biztonsági láncot kellően rögzítette mind az utánfutóhoz, mind pedig a járműhöz.

Tengerszint feletti magasság: A motor nagyobb tengerszint feletti magasság esetén kisebb teljesítményre képes. Ha hegyvidéki területen vontat utánfutót, a jármű és az utánfutó együttes tömegét minden 1000 méteres szintemelkedéskor 10%-kal kell csökkenteni.

Dőlésszög: Ha lehetséges, vontatáskor előre tervezze meg az útvonalat, hogy elkerülhesse a meredek emelkedőket/lejtőket. A megadott, javasolt fék vontatási tömeg 12%-os maximális emelkedési/lejtési kapacitást feltételez. Javaslatunk szerint, ahol csak lehet, 12%-osnál alacsonyabb lejtésű utakon vezessen. A megfelelő utakra vonatkozóan kövesse a pótkocsitársaságok javaslatait.

Bejáratási időszak: Az első 1000 km alatt lehetőleg ne vontasson pótkocsit.

Stop/Start funkció: Ha a jármű felszereltségéhez tartozik a Stop/Start funkció, akkor vontatáskor kézzel kapcsolja ki az automata Stop/Start funkciót. Az utánfutó súlya hatással lehet a jármű fékezési hatékonyságára, ha utánfutó vontatása során hegymenetben aktiválja az automata Stop/Start kapcsolót.

Vészhelyzeti információk

224	*Elakadásjelző eszközök*
225	*Vészhelyzeti indítás*
221	*Autómentés*
232	*Gumiabroncs javítása*
239	*Biztosítékcsere*
247	*Izzócsere*

Elakadásjelző eszközök

Elakadásjelző lámpák

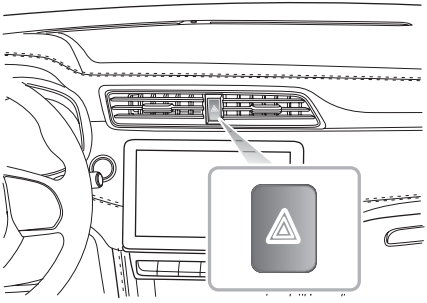

Megjegyzés: Mielőtt vészhelyzet miatt leállítaná vagy lelassítaná az autót, mindig nyomja meg a vészvillogót. Az összes irányjelző egyszerre fog villogni, hogy figyelmeztesse az úton közlekedő többi személyt, hogy az autója akadályt jelent vagy veszélyes helyzetbe került. Elhajtáskor ne felejtse kikapcsolni a vészvillogót.

Elakadásjelző háromszög

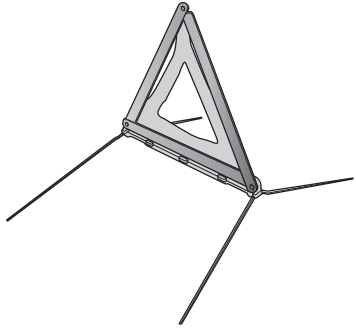

Az elakadásjelző háromszög az autó csomagterében található meg.

Ha vészhelyzet miatt le kell állnia az autójával az úton, akkor ki kell tennie az elakadásjelző háromszöget nagyjából 50-150 méterre az autó mögé, ha lehet, hogy az úton közlekedőket figyelmeztesse a jármű elhelyezkedésére.

Vészhelyzeti indítás

Indítókábel használata

SOHA ne indítsa be a motort a jármű tolásával vagy vontatásával!

Győződjön meg róla, hogy MINDKÉT akkumulátornak ugyanaz a feszültségértéke (12 Volt), tovább, hogy az indítókábel használható-e 12 Voltos autóakkumulátorral.

Győződjön meg arról, hogy a motortér kellően távol van mindennemű szikrától és nyílt lángtól.

Az egyetlen jóváhagyott mód a lemerült akkumulátorú jármű újraindítására az indítókábel (bikázó kábel) használata donor akkumulátorra vagy donor járműre csatlakoztatva.

Ha donorjármű akkumulátorát használja, akkor a donor járművel úgy kell a lemerült akkumulátorú jármű mellé állni, hogy az akkumulátoraik egymás mellé essenek. Győződjön meg arról, hogy a két jármű nem érinti egymást.

A jármű beindítása

Győződjön meg arról, hogy az indítókábel stabilan van rögzítve. A csipeszek véletlenül sem csúszhatnak le az akkumulátor saruiról (a motor vibrálásának eredményeképpen például), mivel ez szikrát kelthet, ami pedig tüzet vagy robbanást okozhat.

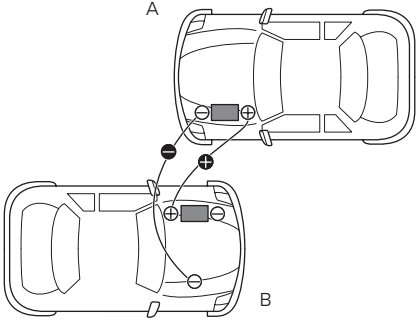

Győződjön meg arról, hogy a START/STOP kapcsoló és a két jármű ÖSSZES elektromos berendezése is ki van kapcsolva, majd kövesse az alábbi utasításokat:

1. Kösse össze a VÖRÖS indítókábellel a két jármű akkumulátorának pozitív (+) saruját. A donor akkumulátor (A) negatív sarujáról csatlakoztassa a FEKETE indítókábelt egy megfelelő földelési ponthoz (a motort rögzítő szerelvényhez vagy egyéb, nem fényezett felülethez). Ez a pont minél távolabb legyen a lemerült jármű (B) akkumulátorától, üzemanyag- és fékvezetékeitől.
2. Ellenőrizze, hogy a vezetékek nem akadnak-e bele a járművek mozgó alkatrészeibe, majd hagyja így a rendszert pár percig.
3. Most indítsa be a lemerült akkumulátorú jármű motorját (a motort NE indítózza 10 másodpercnél hosszabb ideig). Ha a lemerült akkumulátorú jármű nem indul be pár próbálkozást követően, akkor lehetséges, hogy javításra szorul. Kérjük, hogy forduljon az MG hivatalos márkaszervizéhez.
4. Ha mindkét járművet sikerült üzemszerűen beindítani, akkor legalább két percig járassa üresben a motorokat, mielőtt leállítaná a donor járművet és levenné az indítókábelt.
5. Az indítókábeleket pontosan a csatlakoztatással ellentétes sorrendben kell eltávolítani, tehát ELŐSZÖR a FEKETE kábelt távolítsa el a lemerült akkumulátorú jármű földelési pontjáról.

FONTOS
SOHA ne kapcsoljon be semmilyen elektromos berendezést a beindított járművön, amíg le nem vette az indítókábelt.

Megjegyzés: Javasoljuk, hogy a lemerült akkumulátorú járművet az indítást követően több, mint 1 óra hosszáig járassa, hogy az akkumulátor töltése helyreálljon.

Autómentés

Autómentés vontatással

Vontatóhorog

NE HASZNÁLJON megcsavarodott kötelet - a kötél kicsavarodási ereje kicsavarhatja a vontatóhorgot.

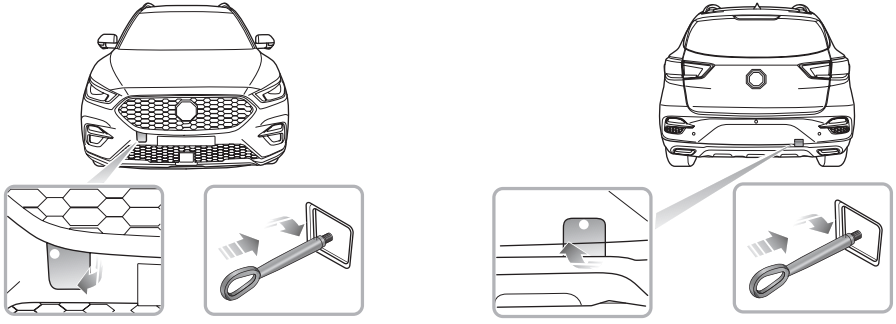

Az Ön járművén levehető vontatóhorog található, amelyet a jármű elejénél és hátuljánál is lehet használni. Ha nincs használatban, a vontatóhorgot a csomagtér padlózata alatt található szerszámkészletben tárolja.

A vontatóhorog felszereléséhez először nyomja be a kis fedőlemez egyik végét (a fehér ponttal jelzett helyen, lásd a fenti képet), majd nyissa fel a kis fedőlemezt, miután a másik végét felemelte. Ezt követően a kis lyukon keresztül csavarja be a vonóhorgot a lökhárítóban található menetbe (az ábra szerint). Ellenőrizze, hogy a vonószem teljesen meg van-e húzva.

Megjegyzés: A vonószemet műanyag zsinórral is rögzíthető a lökhárítóhoz.

Mindkét vontatási pont arra szolgál, hogy a mentésben képzett szakemberek használhassák, így segítsenek az autó mentésében, ha meghibásodás vagy baleset történt, például a járműnek az utánfutóra történő felhúzásával. Nem úgy terveztük, hogy másik járművet lehessen vele vontatni és SOHA nem használható utánfutó vagy lakókocsi vontatására. Az autó vontatókötéllel is vontatható, de ajánlott inkább vontatórudat használni.

Autómentés vontatással

Vontatáskor TILOS hirtelen gázt adni vagy fékezni, mert ez balesetet okozhat!

Felfüggesztett vontatás

Ha a járművet vontatni kell, akkor a legtöbb autómentési szakember kerékemelő berendezéssel függeszti fel a járművet. Emelje el a meghajtókereket a földtől. Ha a hátsó kerekek a talajon maradnak, akkor győződjön meg arról, hogy kiengedte a kéziféket, bekapcsolta a vészvillogót és nem maradt utas a járműben.

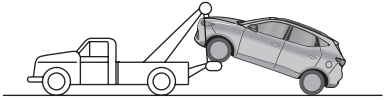

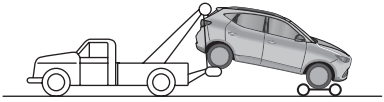

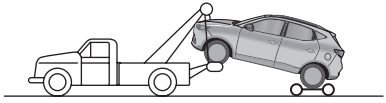

Vontatás négy kerékkel a talajon

Ha elektromos meghibásodás miatt potenciális veszély áll fenn, akkor a START/STOP kapcsolót tilos ON állásba kapcsolni.

A jármű vontatási sebessége nem haladhatja meg a 30 km/órát, a vontatási távolság nem haladhatja meg az 50 km-t.

Ha a járművet négy kerékkel a talajon vontatják, akkor tegye meg az alábbi óvintézkedéseket:

1. Kapcsolja a START/STOP kapcsolót ON állásba. Így szükség esetén a féklámpák, az ablaktörlők és az irányjelzők működtethetők. Ha elektromos meghibásodás miatt nem biztonságos a START/STOP kapcsolót bekapcsolni, akkor az autót utánfutón (tréleren) kell elszállítani.
2. Ha az akkumulátor lemerülőben van, akkor ne négy keréken, hanem egyéb módszerekkel vontassa el a járművet.
3. Helyezze a váltókart N állásba (kézi sebességváltó esetén) vagy N állásba (automata sebességváltó esetén).
4. Oldja ki a kéziféket.
5. Kapcsolja be a vészvillogót.
6. Ha a sebességváltó károsodott vagy kevés benne a kenőolaj, akkor TILOS a járművet úgy vontatni, hogy mind a négy kereke a talajon van.

7. TILOS a jármű vontatása úgy, hogy az hátrafele néz és az első (meghajtó) kerekek a földön vannak.

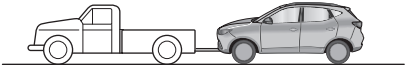

Álló motor mellett nagyobb erőt kell kifejteni a fékpedál lenyomásához és a kormánykerék elforgatásához. Hosszabb féktávolság is tapasztalható.

Autószállító vagy tréler kötéllel

Ha a járművet autószállítón vagy tréleren kell elszállítani, akkor a járművet az alábbiak szerint kell rögzíteni:

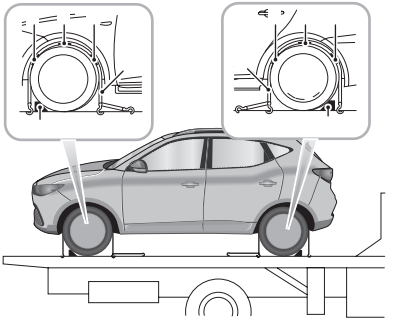

1. A járműnek a tréleren történő elhelyezése után húzza be a kéziféket, helyezze a váltókart N állásba (kézi sebességváltó), vagy P állásba (automata sebességváltó).

2. Helyezze el a kerékéket (1) az ábra szerint, majd helyezze a csúszásgátló gumihevedert (2) a gumiabroncs kerülete mentén.
3. Helyezze el a kerék körül a rögzítőhevedereket (3), majd rögzítse azokat a trélerhez. Húzza meg a hevedert, hogy kellően szorosan tartsa a járművet.

Gumiabroncs javítása

Eszközök azonosítása

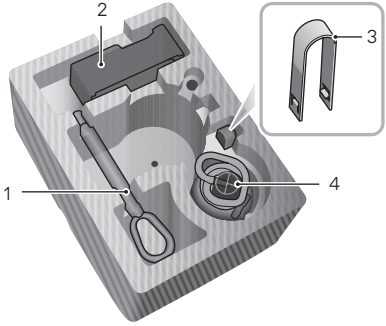

1. Vontatóhorog
2. Elektromos pumpa
3. Kerékcsavar-sapka eltávolító szerszám
4. Javítófolyadék tartály

Gumiabroncs javítása

1. Távolítsa el a címkét a javítófolyadék tartályának aljáról, majd helyezze a kormánykerékre, hogy figyelmeztesse a vezetőt, ne haladjon 80 km/óránál gyorsabban.

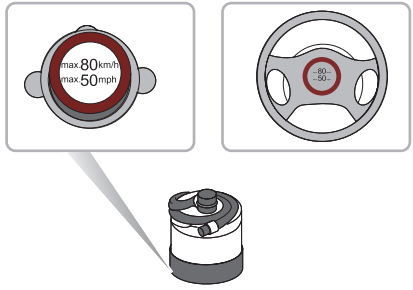

2. Kösse az elektromos pumpa légtömlőjét a javítófolyadék tartályához, helyezze a tömítőanyag flakonját (egyenes pozícióban) a kompresszor nyílásába. Távolítsa el a lapos abroncs szelepének porvédő sapkáját, csatlakoztassa a tömítőanyag flakonjának töltőcsövét az abroncs szelepéhez. Győződjön meg róla, hogy az elektromos légkompresszor

tápkapcsolóját kikapcsolta (azaz nyomja meg az „O” elemet), majd helyezze a kompresszor dugóját a középkonzol aljzatába. Ezt követően állítsa a START/STOP kapcsolót az ON/RUNNING állásba.

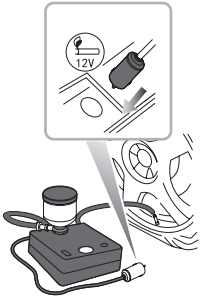

Megjegyzés: Az akkumulátor lemerülésének elkerülésére azt javasoljuk, hogy hagyja járni a motort.

3. Kapcsolja be az elektromos kompresszor tápkapcsolóját (nyomja meg, hogy elkezdje a tömítőanyagot az abroncsba pumpálni). A tömítőanyag flakonja 30 másodpercen belül kiürül. A gumiabroncsnak 5-10 percen belül el kell érnie a megadott nyomást.

   Megjegyzés: A nyomásmérő rövid időre elérheti a 6 bart (87 psi), majd a nyomás visszaesik a normális értékre.

4. Ha megvan a megfelelő nyomás, akkor kapcsolja ki az elektromos kompresszor tápkapcsolóját (azaz nyomja meg az „O” elemet).

   Megjegyzés: Ha a kívánt nyomásérték nem érhető el 10 percen belül, akkor csatlakoztassa le a kompresszort, hajtson kb. 10 métert a járművel előre és hátra, hogy a tömítőanyag szétfolyjon az abroncsban. Ha a kívánt nyomásértéket továbbra sem lehet elérni, akkor a gumiabroncs erősen megrongálódott, ez esetben kérje az MG hivatalos márkaszervizének segítségét.

   Megjegyzés: Az elektromos kompresszor 10 percnél hosszabb ideig tartó működtetése kárt tehet a kompresszorban.

Megjegyzés: Semmilyen körülmények között ne folytassa az utat lapos gumiabronccsal. A lapos gumiabronccsal történő vezetés igen veszélyes!

5. Távolítsa el a tömítőanyag flakonját a kompresszor nyílásából, csatlakoztassa le a tömlőt az abroncs szelepéről, húzza ki a kompresszor dugóját a középkonzol aljzatából, majd tegye vissza az abroncsjavító készletet a tárolótálcába.
6. Ha sikeresen beletöltötte az abroncsba a tömítőanyagot, akkor azonnal induljon el az autóval és vezesse egy rövid ideig (kb. egy percig), így a tömítőanyag egyenletesen szét tud folyni az abroncs belsejében. Folytassa a vezetést, de ne lépje túl a 80 km/órás sebességet. További 10 percet követően találjon egy biztonságos helyet, ahol megállhat és ellenőrizheti az abroncsnyomást.

A mért nyomásértéktől függően az alábbi intézkedéseket hajtsa végre:

- Ha az abroncsnyomás 0,8 bar alá csökkent (11,6 psi), akkor ne hajtson tovább, kérjen segítséget.
- Ha a nyomás 0,8 bar (11,6 psi) és a meghatározott nyomásérték között van, akkor kösse az elektromos pumpa tömlőjét az abroncs szelepéhez, majd csatlakoztassa az elektromos pumpa dugóját az aljzathoz. Kapcsolja be az elektromos légszivattyút, hogy felfújja az abroncsot, amíg az el nem éri a kívánt nyomásértéket. Körülbelül 5 km megtétele után ismételje meg a 6. lépésben leírt műveletet.

- Ha az abroncsnyomás nem csökkent, akkor folytathatja a vezetést, de a járművel ne haladja meg a 80 km/órás sebességet, az így megtett távolság pedig nem lehet több 200 km-nél.

Megjegyzés: Rendszeres időközönként ellenőrizze az abroncstömítő anyag lejárati idejét* és szükség esetén cserélje ki.

Megjegyzés: NE távolítsa el az idegen objektumot (pl. csavart, szeget) az abroncsból! Az abroncsjavító készletet kizárólag akkor használja, ha az idegen objektum a futófelületen található (A), azonban TILOS javítással próbálkozni, ha a sérülés az abroncs oldalfalában (B) keletkezett!

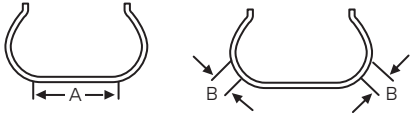

Kerékcsere

Ha kereket kell cserélnie az út során, akkor biztonságos helyen álljon meg, távol a főúttól. Minden esetben kérje meg az utasokat, szálljanak ki és a forgalomtól távolabb eső, biztonságos helyen várakozzanak.

Kapcsolja be a vészvillogót. Ha lehet, akkor a jármű mögött 50-150 méterre helyezze el az elakadásjelző háromszöget, hogy figyelmeztesse a forgalomban közlekedőket.

A kerék cseréje előtt győződjön meg arról, hogy az első kerekek teljesen előre néznek. Húzza be a kéziféket, majd helyezze a sebességváltó kart N állásba.

Az alábbi óvintézkedéseket tegye meg:

- Ellenőrizze, hogy az emelő tömör, vízszintes felületen áll-e.
- Ha a járművel lejtőn kell parkolnia, helyezzen éket a másik 3 kerék elé, hogy a jármű ne tudjon elmozdulni.

Az emelő elhelyezése

TILOS a jármű alatt úgy dolgozni, hogy azt kizárólag az emelő tartja meg! Az emelőt kizárólag kerékcseréhez terveztük!

SOHA ne használjon emelésre más pontot a járművön, mint a kijelölt emelőpontot. Ha nem így tesz, súlyos kárt tehet az autóban.

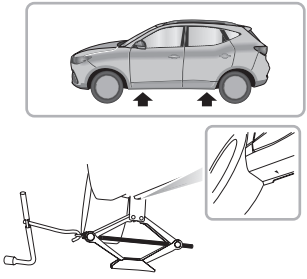

Kerülje az alváz részeinek megérintését, különösen a kipufogórendszer forró elemeinek a megérintését.

Helyezze az emelőt tömör, vízszintes felületre, az emelőpont alá, a cserélendő kerék közelébe. Vegye figyelembe, hogy az emelő gömbölyű fejének be kell illeszkednie a küszöb megfelelő mélyedésébe (a nyílhegy által jelzett területen háromszög jelölés található. Lásd a fenti rajzot).

Az emelő csavarját kézzel elforgatva igazítsa úgy az emelőt, hogy a fejrész kényelmesen beférjen a küszöb megfelelő mélyedésébe. Ellenőrizze, hogy az emelő alapja teljes felületen érintkezik-e a vízszintes talajjal.

A pótkerék felszerelése

Rendszeresen ellenőrizze a pótkerék abroncsnyomását, mert elképzelhető, hogy hosszabb ideig nem fogja használni. Az illeszkedést követően az első adandó alkalommal ellenőrizze és állítsa be a gumiabroncs nyomását.

A kerékcserét követően a kerékcsavarokat egy bizonyos nyomatékértékkel kell meghúzni (120~130 Nm).

1. Az autó megemelése előtt a járműhöz mellékelt speciális szerszámmal távolítsa el az egyes kerékcsavarok sapkáit. A kerékcsavarkulccsal fél fordulattal az óramutató járásával ellentétes irányba elforgatva lazítsa meg az egyes csavarokat.
2. Forgassa addig a kart az óramutató járásával megegyező irányba, amíg a kerék teljesen elemelkedett a talajtól.

3. Távolítsa el a kerékcsavarokat, majd helyezze őket a szerszámtálcára, hogy ne vesszenek el. A kerékcsavarok eltávolítása előtt győződjön meg arról, hogy a jármű stabilan áll és nem áll fenn egy esetleges csúszás vagy megmozdulás veszélye.
4. Távolítsa el a kereket.

   Megjegyzés: A kereket lehetőség szerint ne fektesse le - az abroncs felülete megkarcolódhat.

5. Helyezze fel a pótkereket, majd húzza meg a kerékcsavarokat a kerékcsavarkulccsal, amíg a kerék stabilan az agynak nem támaszkodik.
6. Engedje le az autót, távolítsa el az emelőt, majd TELJESEN húzza meg a kerékcsavarokat, átlós sorrendben.
7. Majd helyezze vissza a szerszámokat a szerszámdobozba, azt pedig helyezze vissza a csomagtartó aljában találhat mélyedésbe. Húzza meg a pótkeréktartó csavarokat, majd helyezze a lecserélt kereket a szerszámdoboz fölé, a csomagtér padlózatának mélyedésébe (lefele néző irányban). Engedje le a csomagtér padlózatát, majd helyezze csomagtéri tárolódobozt a csomagtér aljára.

Megjegyzés: TILOS ráállni a kerékcsavarkulcsra és tilos hosszabbító csőszerelvényt használni a csavarkulcs karjánál.

Megjegyzés: A kerék cseréjekor a csavarokat teljesen húzza meg, egymás után átlós sorrendben, kétszer.

Megjegyzés: A csereabroncs ügyében a lehető leghamarabb vegye fel a kapcsolatot az MG hivatalos márkaszervizével vagy egy gumiabroncs specialistával.

Helytakarékos pótkerék

Egyszerre kizárólag egy darab helytakarékos pótkereket lehet használni, ellenkező esetben a működési teljesítmény és a fékteljesítmény csökkenhet, ami balesethez vagy az Ön és mások sérüléséhez vezethet.

Amennyiben jeges, csúszós felületen vezet, akkor azt javasoljuk, hogy a helytakarékos pótkereket a kellő stabilitás megőrzésére a jármű hátsó részére szerelje fel. Ez azt jelenti, hogy ki kell cserélnie az első kereket a hátsó kerékkel.

A helytakarékos pótkerékre nem helyezhető fel a hólánc, mert az autóban és a hóláncban is kár keletkezne.

Ha az autóra felszerelte a helytakarékos pótkereket, akkor a nem haladhat 80 km/óránál nagyobb sebességgel. A lehető leghamarabb javíttassa meg a teljes méretű kereket és cserélje le a pótkereket.

Ezzel megnöveli a pótkerék élettartamát és azt más vészhelyzet esetén is fel lehet használni.

Megjegyzés: NE használja az automata mosót, ha fel van szerelve a helytakarékos pótkerék, az autómosó terelősínjei beleakadhatnak a kerékbe/abroncsba és kárt okozhatnak.

Biztosítékcsere

Biztosíték

A biztosítékok egyszerű áramkörmegszakítók, amelyek a jármű elektromos berendezéseit védik úgy, hogy megakadályozzák az áramkörök túlterheltségét. A kiégett biztosíték azt jelzi, hogy az általa védett elektromos berendezés nem működik.

Ellenőrizze a gyanús biztosítékot. Vegye ki a biztosítékházból és nézze meg, eltört-e a biztosíték belsejében található fémszál.

Javasoljuk, hogy tartson az autóban több pótbiztosítékot, amelyeket a helyi hivatalos MG márkaszerviztől szerezheti be.

FONTOS
• SOHA ne próbálja megjavítani a kiégett biztosítékot. A biztosítékot MINDIG ugyanolyan teljesítményű biztosítékkal cserélje ki. • Amennyiben a kicserélt biztosíték azonnal meghibásodik, mihamarabb forduljon az MG hivatalos márkaszervizéhez.

Biztosítékház

Két darab biztosítékház található a járműben:

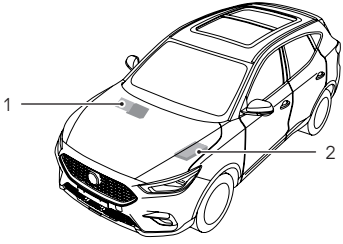

1. Az utasoldali biztosítékház (az első utasoldalnál a kesztyűtartó alatt).
2. A motortéri biztosítékház (a motortér bal oldalán).

Utasoldali biztosítékház

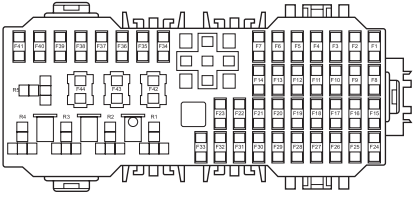

A biztosítékok ellenőrzése és cseréje

1. Kapcsolja ki a jármű áramellátását, az összes elektromos berendezést és csatlakoztassa le az akkumulátor negatív kábelét.
2. Távolítsa el a kesztyűtartó alatti fedőlapot, hogy hozzáférjen a biztosítékdobozhoz.
3. Nyomja a biztosítékkiemelő szerszámot a biztosíték fejére, majd a biztosíték eltávolításához húzza meg. A kiégett biztosíték onnan ismerhető fel, hogy a benne található huzal el van szakadva.
4. A kiégett biztosítékot cserélje ki egy ugyanolyan teljesítményűvel.

A biztosítékok specifikációi

Szám	Speci-fikáció	Funkció
F1	15 A	Elülső mosó relé, hátsó mosó relé
F2	10 A	Diagnosztikai sor csatlakozó
F3	5 A	PRND-kijelző
F4	10 A	Bal első ülésfűtés relé
F5	10 A	Érzékelő diagnosztikai modul
F6	5 A	Diszkrét logikai start/stop kapcsoló, átjáró
F7	30 A	Vezetőülés állítókapcsoló
F8-F11	-	-

Szám	Speci-fikáció	Funkció
F12	5 A	Bal hátsó vezetőtámogató radar
FI3-FI4	-	-
F15	15 A	Elülső elektromos aljzat
F16	5 A	Elülső belső lámpa, külső visszapillantó és fő fényszórómagasság állítókapcsolója, felső USB, bal oldali fényszóróegység, jobb oldali fényszóróegység
F17	5 A	Hátsó USB
F18	5 A	EPB-kapcsoló
F19	5 A	Külső visszapillantó és fő fényszórómagasság állítókapcsolója, esőérzékelő, információs előlap
F20	10 A	Jobb első ülésfűtés relé

Szám	Speci-fikáció	Funkció
F21	10 A	Körpanorámás modul, utasoldali biztosíték FI2
F22	10 A	Külső visszapillantó tükör fűtőelem
F23	25 A	Hátsó szélvédő fűtőeleme
F24	20 A	Első központi kijelző, első információs és szórakoztató rendszer vezérlő modulja
F25	10 A	Elektronikus hőmérséklet-szabályozó
F26	5 A	Műszercsoport
F27	15 A	Sebességváltó vezérlőmodulja AT/CVT
F28	30 A	Napfénytető
F29	30 A	Napfénytető

Szám	Speci-fikáció	Funkció
F30	5 A	TBOX, rádióadások vételi modulja
F3I	5 A	Gumiabroncsnyomás-figyelő rendszer
F32	10 A	Elektronikus kormányzár
F33	-	-
F34	5 A	Információs előlap
F33-F4I	-	-
F42	25 A	Stabilitásvezérlő modul (szelep)-MT
F42	40 A	Stabilitásvezérlő modul (szelep)-AT/CVT

Szám	Speci-fikáció	Funkció
F43	30 A	Utasablak-emelő kapcsolója, jobb hátsó ablakemelő kapcsolója
F44	30 A	Vezetőajtó kapcsolócsoport, vezetőablak-emelő, bal hátsó ablakemelő kapcsolója

Motortéri biztosítékház

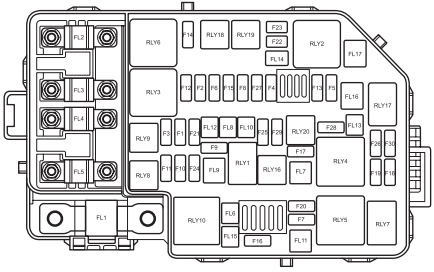

A biztosítékok ellenőrzése és cseréje

1. Kapcsolja ki a jármű áramellátását, az összes elektromos berendezést és csatlakoztassa le az akkumulátor negatív kábelét.
2. Távolítsa el a kesztyűtartó alatti fedőlapot, hogy hozzáférjen a biztosítékdobozhoz.
3. Nyomja a biztosítékkiemelő szerszámot a biztosíték fejére, majd a biztosíték eltávolításához húzza meg. A kiégett biztosíték onnan ismerhető fel, hogy a benne található huzal el van szakadva.
4. A kiégett biztosítékot cserélje ki egy ugyanolyan teljesítményűvel.

A biztosítékok specifikációi

Szám	Speci-fikáció	Funkció
FL1	I50A	Generátor
FL2	80 A	Elektromos szervokormánymodul
FL3	40 A	Hűtőventilátor relécsoport
FL4	80 A	Szélvédő-/tükörfűtés relé, utasoldali biztosíték F18, FI9, F20, F2I, F42, F43, F44

Szám	Speci-fikáció	Funkció
FL5	80 A	KLR relé, utasoldali biztosíték FI-F7 , F24-F32
FL6	-	-
FL7	40 A	Elektronikus hőmérséklet-szabályozó, légfúvó
FL8	20 A	Karosszéria vezérlőmodul
FL9	40 A	Stabilitásvezérlő modul (szivattyú)
FL10	-	-
FL11	-	-
FLI2	-	—
FL13	30 A	Indítómotor relé
FL14	-	-
FL15	30 A	EVP relé

Szám	Speci-fikáció	Funkció
FL16	30 A	DC/DC átalakító
FL17	-	-
F1	10 A	Jobb oldali fényszóróegység
F2	15 A	Mögöttes lambdaszonda, előttes lambdaszonda, pozitív hőmérsékleti együttható, (1.5L), bemeneti változó szelepvezérlés (1.OT), kimeneti változó szelepvezérlés (1.OT), olajvezérlő szelep (1.OT), tartálytisztító szelep (1.OT és 1.3T), öblítőmosó szivattyú (1.3T)
F3	10 A	Bal oldali fényszóróegység
F4	10 A	Kompresszor relé
F5	5 A	Motorvezérlő modul
F6	10 A	Üzemanyag-befecskendező (1.5L és 1.3T)

Szám	Speci-fikáció	Funkció
F7	30 A	Első ablaktörlő engedélyező relé, első ablaktörlő magas/alacsony sebességét szabályzó relé
F8	5 A	Hűtőventilátor relécsoport, kuplungpedál alsó kapcsoló, fékpedál kapcsoló, légkondicionáló nyomáskapcsoló, tartályszellőztető szelep (1.3T), EVP relé (1.SL), üres kapcsoló (1.5L), kuplung főhenger érzékelő, üzemanyag-szivattyú relé, kompresszor relé
F9	20 A	Üzemanyagszivattyú relé
F10	10 A	Jobb oldali fényszóróegység
F11	10 A	Bal oldali fényszóróegység
F12	30 A	Gyújtástekercs, motorvezérlő modul
F13	15 A	Kürt relé
F14	-	-

Szám	Speci-fikáció	Funkció
F15	10 A	Bemeneti változó szelepvezérlés (1.5L és 1.3T), kimeneti változó szelepvezérlés (1.5L és 1.3T), tartálytisztító szelep (1.5L), olajvezérlő szelep (1.3T), elektronikus termosztát (1.OT), elektronikus vízszivattyú (1.3T), leeresztő szelep (1.OT), megkerülő vezérlőszelep, (1.OT)
F16	15 A	Hátsó ablaktörlő relé
F17	10 A	Bal első ködlámpa relé
F18	5 A	Érzékelő diagnosztikai modul
F19	5 A	DC/DC átalakító, műszercsoport, légzsák kijelző modulja, váltómechanizmus, tolatólámpa kapcsoló, elülső észlelő radar, elölnézeti vezérlőmodul
F20	5 A	Motorvezérlő modul

Szám	Speci-fikáció	Funkció
F21	25 A	Karosszéria vezérlőmodul
F22	-	-
F23	-	-
F24	-	-
F25	30 A	Karosszéria vezérlőmodul
F26	-	-
F27	15 A	Karosszéria vezérlőmodul
F28	10 A	Jobb első ködlámpa relé
F29	-	-
F30	5 A	Motorvezérlő modul, sebességváltó vezérlőmodul-CVT

Izzócsere

Izzó műszaki adatai

Lámpaizzó	Specifikáció
Távolsági/tompított fényszóró	LED
Első irányjelző	LED
Nappali menetfények	LED
Első helyzetjelző lámpa	LED
Első ködlámpák *	H8 35W
Tolatólámpa	W16W 16W
Hátsó irányjelző	WY16W 16W

Lámpaizzó	Specifikáció
Hátsó helyzetjelző lámpa	LED
Féklámpa	LED
Rendszámtáblát megvilágító lámpa	W5W 5W
Hátsó ködlámpák	LED
Pótféklámpa	LED
Belső lámpa	LED
Csomagtérlámpa	C10W 10W

A rövidzárlat elkerülésére bármelyik izzó cseréje előtt kapcsolja ki a START/STOP kapcsolót és a világításkapcsolót.

Megjegyzés: Az MG kizárólag a gyártó műszaki adatainak megfelelő a csereizzók használatát javasolja.

SOSE érintse meg az ujjával az üveget; az izzót minden esetben egy rongydarabbal fogja meg.

Ha bizonytalan, akkor az izzó cseréjekor vegye fel a kapcsolatot a hivatalos MG márkaszervizével.

A felsorolásban nem szereplő egyéb izzók cseréje esetén vegye fel a kapcsolatot a hivatalos MG márkaszervizével.

Első ködlámpaizzó cseréje*

1. Válassza le az akkumulátor negatív saruját.
2. Az első ködlámpaizzó cseréjéhez el kell távolítani az első lökhárító burkolatát. Ehhez kérjen tanácsot az MG hivatalos márkaszervizétől.
3. Távolítsa el az izzóról a huzalcsatlakozót.
4. Forgassa el az izzót az óramutató járásával ellentétes irányba, majd távolítsa azt el.

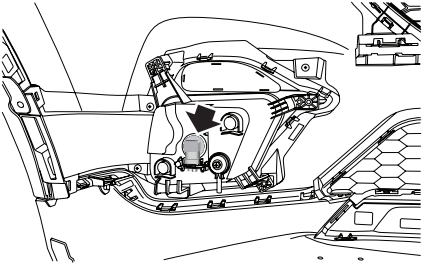

5. Helyezze az izzót a lámpába, az óramutató járásával megegyező irányban teljesen csavarja be.
6. Helyezze vissza az izzóra a huzalcsatlakozót.
7. Tegye vissza az első lökhárító burkolatát.
8. Kösse vissza az akkumulátor negatív saruját.
9. Próbálja ki, hogy működik-e a lámpa.

Tolatólámpa izzójának cseréje

1. Nyissa fel a csomagtérajtót.
2. Válassza le az akkumulátor negatív saruját.
3. Megfelelő feszítővassal óvatosan távolítsa el a fedőlapot.
4. Megfelelő csavarkulccsal távolítsa el a 3 csavart (1), amelyek a lámpát a csomagtérajtóhoz rögzítik. Távolítsa el a huzalcsatlakozót (2). Oldja ki a lámpaegységet és távolítsa el azt a karosszériából.

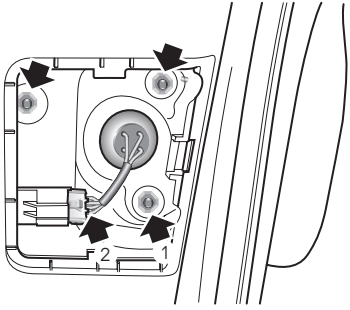

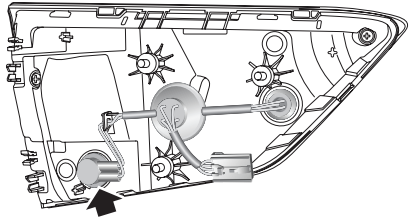

5. Forgassa el az izzótartót az óramutató járásával ellentétes irányba.
6. Távolítsa el az izzótartót, majd távolítsa el az izzót.
7. Helyezze be az új izzót az izzótartóba.
8. Helyezze be az izzótartót a lámpaegységbe, majd forgassa el az izzótartót az óramutató járásával azonos irányba, amíg teljesen nem rögzül.
9. Ügyeljen a lámpa tömítésének megfelelő helyére.
10. Helyezze a lámpát a csomagtérajtóra, szerelje vissza a huzalcsatlakozót és a csavarrögzítő elemeket, majd húzza meg 2,7~3,3 N nyomatékkal.
11. Csavarozza vissza a fedőlapot.

12. Csatlakoztassa vissza az akkumulátor negatív saruját.
13. Próbálja ki, hogy működik-e a lámpa.
14. Csukja be a csomagtérajtót.

Rendszámtáblát megvilágító lámpa izzójának cseréje

1. Válassza le az akkumulátor negatív saruját.
2. A rendszámtáblát megvilágító lámpa izzójának cseréjéhez el kell távolítani a hátsó lökhárító burkolatát. Ehhez kérjen tanácsot az MG hivatalos márkaszervizétől.
3. Távolítsa el a huzalcsatlakozót.
4. Forgassa el az izzótartót az óramutató járásával ellentétes irányba.

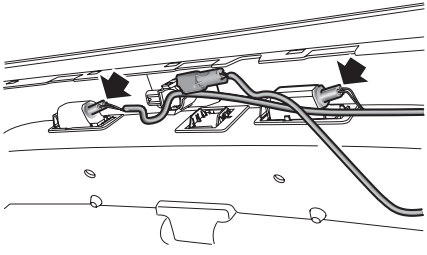

5. Távolítsa el az izzótartót, majd távolítsa el az izzót.

6. Helyezze be az új izzót az izzótartóba.
7. Helyezze be az izzótartót a lámpaegységbe, majd forgassa el az izzótartót az óramutató járásával azonos irányba, amíg teljesen nem rögzül.
8. Helyezze vissza a huzalcsatlakozót.
9. Tegye vissza a hátsó lökhárító burkolatát.
10. Csatlakoztassa vissza az akkumulátor negatív saruját.
11. Próbálja ki, hogy működik-e a lámpa.

Hátsó irányjelző izzócseréje

1. Nyissa fel a csomagtérajtót.
2. Válassza le az akkumulátor negatív saruját.
3. Megfelelő feszítővassal óvatosan lazítsa meg és távolítsa el a rögzítőcsavar fedőlapját.
4. Megfelelő csavarkulccsal távolítsa el a 2 csavart, amelyek a lámpát a karosszériához rögzítik.

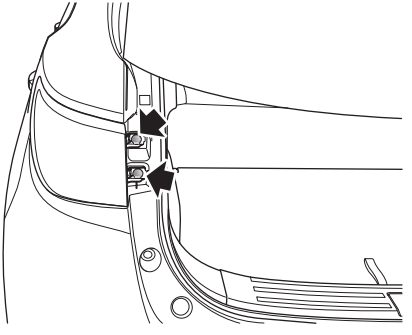

5. Távolítsa el a huzalcsatlakozót. Oldja ki a lámpaegységet és távolítsa el azt a karosszériából.
6. Forgassa el az izzótartót az óramutató járásával ellentétes irányba.

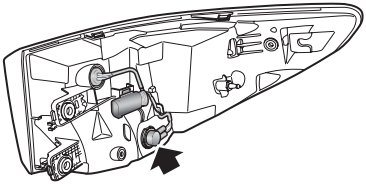

7. Távolítsa el az izzótartót, majd távolítsa el az izzót.
8. Helyezze be az új izzót az izzótartóba.
9. Helyezze be az izzótartót a lámpaegységbe, majd forgassa el az izzótartót az óramutató járásával azonos irányba, amíg teljesen nem rögzül.
10. Ügyeljen a lámpa tömítésének megfelelő helyére.
11. Helyezze a lámpát a karosszériára, szerelje vissza a huzalcsatlakozót, rögzítse mindkét csavart, majd húzza meg 3-5 Nm nyomatékkal.
12. Csavarozza vissza a fedőlapot.
13. Csatlakoztassa vissza az akkumulátor negatív saruját.
14. Próbálja ki, hogy működik-e a lámpa.
15. Csukja be a csomagtérajtót.

Csomagtérlámpa izzójának cseréje

1. Nyissa fel a csomagtérajtót.
2. Válassza le az akkumulátor negatív saruját.
3. Illesszen be megfelelő szerszámot vagy laposvégű csavarhúzót a lencse egyik keskeny oldalán lévő bemélyedésbe, és óvatosan vegye ki az egységet a helyéről.

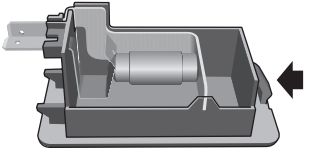

4. Az eltávolításhoz húzza ki az izzót a foglalatból.
5. Helyezze be az új izzót.
6. Helyezze vissza az egységet, nyomja be egészen addig, amíg teljesen rögzül.
7. Kösse vissza az akkumulátor negatív saruját.
8. Próbálja ki, hogy működik-e a lámpa.
9. Csukja be a csomagtérajtót.

Karbantartás

256	*Karbantartás*
260	*Motorháztető*
262	*Motortér*
264	*Motor*
266	*Hűtőrendszer*
268	*Fék*
270	*Akkumulátor*
272	*Mosó*
274	*Ablaktörlők*
277	*Gumiabroncsok*
283	*Járműtisztítás és -ápolás*

Karbantartás

Rendszeres karbantartás

Autója biztonsága, megbízhatósága és teljesítménye attól függ, mennyire van jól karbantartva. Meg kell győződnie arról, hogy a szükséges karbantartásokat végrehajtják a „Szervizek ütemezése” részben foglaltak módja és időrendje szerint.

Szervizelés

A következő szervizinformációkért kérjük, olvassa el az „Információs központ” című részt a „Műszerek és kezelőszervek” című szakaszban, vagy a szórakoztató rendszerre vonatkozó tudnivalókat. Az egyes szervizek végrehajtását követően a következő szervizt az MG hivatalos márkaszervizében fogják beállítani Önnek.

Megjegyzés: Ha a szervizt nem végzik el, (vagy a kijelzőt nem állította be újra a szerviz után az MG hivatalos márkaszervize), akkor a szervizkijelző helytelen adatokat fog megjeleníteni.

Szervizelőzmények

Az egyes szervizek után győződjön meg arról, hogy a helyi hivatalos MG márkaszerviznél kitöltötték a szervizadatokat.

Fékfolyadék cseréje

A „Szervizek ütemezése” részben foglaltak szerint cserélje ki a fékfolyadékot.

Megjegyzés: A fékfolyadék cseréje további költséget jelent.

A hűtőfolyadék cseréje

A „Szervizek ütemezése” részben foglaltak szerint cserélje ki a hűtőfolyadékot (fagyálló folyadék és víz elegye).

Megjegyzés: A hűtőfolyadék cseréje további költséget jelent.

Kibocsátás szabályzás

Az autón kibocsátást és párolgást szabályozó rendszer található, hogy megfeleljen bizonyos területi és jogszabályi követelményeknek. A nem megfelelő motorbeállítás kedvezőtlenül befolyásolhatja a kipufogógáz-kibocsátást, a motor teljesítményét és az üzemanyagfogyasztást, továbbá túl magas hőmérsékletet is eredményezhet, amely kárt tehet a katalizátorban és a motorban is.

FONTOS

Felhívjuk szíves figyelmét, hogy a berendezés tulajdonos vagy bármely gépjárműjavító által történő jogosulatlan cseréje, módosítása vagy manipulálása a gyártó szavatosságának érvénytelenségét eredményezheti. A motor beállításának mindennemű módosítása tilos.

Tulajdonosi karbantartás

A folyadékok szintjében észlelt jelentős vagy hirtelen csökkenést vagy a gumiabroncsok egyenetlen kopását haladéktalanul jelenteni kell. További tudnivalóért keresse fel az MG hivatalos márkaszervizét.

Az előzőekben felsorolt rendszeres szervizek mellett számos egyszerű ellenőrzést is végre kell hajtani bizonyos időközönként. Ezeket a következő oldalon található javaslatok betartása mellett Ön is el tudja végezni.

Napi ellenőrzés

- A világítás, a kürt, az irányjelző, az ablaktörlő, a mosó és a vészvillogó működésének ellenőrzése.
- A biztonsági övek és a fék üzemképességének ellenőrzése.
- Nézzen az autó alá, talál-e folyadékkiömlést, ami az autó szivárgására utalhat.
- Szemrevételezze az abroncsokat.

Heti ellenőrzés

- A motorolaj szintje.
- A hűtőfolyadék szintje.
- A fékfolyadék szintje.
- Szélvédő mosófolyadék szintje.
- Ellenőrizze a légkondicionáló működését.

Megjegyzés: A motorolaj szintjét gyakrabban kell ellenőrizni, ha az autót hosszabb ideig vezették nagy sebesség mellett.

Különleges üzemelési feltételek

Ha az autóját gyakran használja poroskörülmények között, vagy extrém környezeti viszonyok mellett, ahol megszokott a fagypont alatti vagy igen magas hőmérséklet, gyakrabban kell figyelmet fordítani a szervizelési követelményekre. Speciális karbantartási műveleteket kell végrehajtania (olvassa át a szervizportfoliót vagy vegye fel a kapcsolatot az MG hivatalos márkaszervizével).

Biztonság a garázsban

A hűtőventilátorok a motor leállítását követően még pár percig üzemelnek. Ha a motortérben dolgozik, azt a ventilátoroktól távol tegye.

Ha karbantartási műveletet hajt végre, mindig tartsa be az alábbi óvintézkedéseket:

- Kezét és ruházatát tartsa távol az ékszíjaktól és tárcsáktól.
- Ha az autóval nemrégiben álltak meg, NE ÉRINTSE MEG a kipufogórendszer és a hűtőrendszer komponenseit, amíg a motor le nem hűlt.
- Ha jár a motor, vagy bekapcsolta a gyújtást, NE NYÚLJON az elektromos vezetékekhez és elektromos alkatrészekhez.
- SOHA ne hagyja szellőzetlen helyiségben járni a motort - a kipufogógázok mérgezők és veszélyesek.
- TILOS a jármű alatt úgy dolgozni, hogy azt kizárólag a kerékemelő tartja!
- Győződjön meg arról, hogy a motortér kellően távol van mindennemű szikrától és nyílt lángtól.
- Viseljen védőruházatot és munkakesztyűt.
- Vegyen le minden órát és ékszert, mielőtt bármilyen munkához kezdene a motortérben.
- NE ENGEDJE, hogy bármelyik szerszám vagy az autó bármelyik fém része az akkumulátor kábeléhez vagy sarujához érjen.

Mérgező folyadék

A gépjárművekben használt folyadékok mérgezők, emberi szervezetbe vagy nyílt sebre nem kerülhetnek. Ezek közé tartozik az akkumulátorsav, a fékfolyadék, a szervofolyadék, az üzemanyag, a motorolaj és a szélvédőmosó adalékanyagai.

Saját biztonsága érdekében MINDIG olvassa el és tartsa be a címkéken és a tartályokon található utasításokat.

Használt motorolaj

A motorolajjal való tartós érintkezés súlyos bőrbetegségeket, többek között bőrgyulladást és bőrrákot okozhat. A bőrére került motorolajat alaposan mossa le. A használt motorolajat az előírásoknak megfelelően kell leselejtezni.

A helytelen leselejtezéssel veszélyezteti a környezetet.

Motorháztető

A motorháztető felnyitása

TILOS a járművel úgy közlekedni, hogy a motorháztető nyitva van, vagy csak a biztonsági retesz tartja.

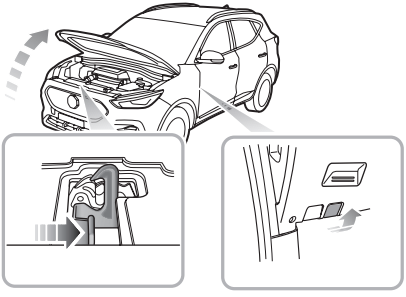

1. A jármű belsejéből húzza meg a motorháztetőt kioldó kart (A ábra).
2. A motorháztető biztonsági reteszének kioldásához a motorháztető zárszerelvényén mozgassa el a biztonsági retesz karját a nyíl irányába (B ábra).
3. Emelje fel a motorháztetőt és a támasztórúddal stabilan támassza ki.

A motorháztető lecsukása

A motorháztetőt az egyik kezével megtartva akassza ki a támasztórudat, majd helyezze vissza stabilan a helyére. Majd mindkét kézzel engedje le a motorháztetőt, a teljes lezáráshoz pedig az utolsó 20-30 cm-en engedje el.

Próbálja meg megemelni a motorháztetőt az elejénél fogva, hogy ellenőrizze, teljesen bezáródott-e. Ha nem záródott be teljesen, akkor ismételje meg a lezárási műveletet.

A motorháztető nyitott állapotára vonatkozó figyelmeztetés

Amennyiben a motorháztető nincs teljesen lezárva és a jármű elektromos rendszere ON/RUNNING állapotban van, az erre vonatkozó riasztási ikon megjelenik a műszercsoport információs üzenetközpontjában. Ha a rendszer vezetés során azt észleli, hogy a motorháztető nincs teljesen lezárva, akkor figyelmeztető hangjelzést ad le.

FONTOS

- Biztonsági okokból, vezetéskor a motorháztetőnek teljesen lezárva és rögzítve kell lennie. Ezért minden egyes alkalommal, amikor a motorháztető nyitva van, a lezárást követően le kell ellenőriznie, hogy biztonságosan bezáródott-e, vagyis a motorháztető széle egy vonalban van-e az autó karosszériájával.
- Ha vezetéskor észreveszi, hogy a motorháztető nincs teljesen lezárva, a lehető leghamarabb álljon meg egy biztonságos helyen és zárja le teljesen a motorháztetőt.
- A motorháztető tartó rúdjának eltávolításakor győződjön meg arról, hogy a motorháztető kézzel van alátámasztva. A panel alátámasztásának elmulasztása a panel leesését eredményezheti, ami személyi sérüléshez vezethet vagy a jármű megrongálódását okozhatja.
- Óvakodjon a kézsérüléstől a motorháztető lefelé irányuló lezárásakor.

Motortér

1.5L Motortér

A motortérben történő munkavégzéskor minden esetben tartsa be a „Biztonság a garázsban” részben felsorolt biztonsági óvintézkedéseket. Olvassa el a szakasz „Karbantartás” című részét.

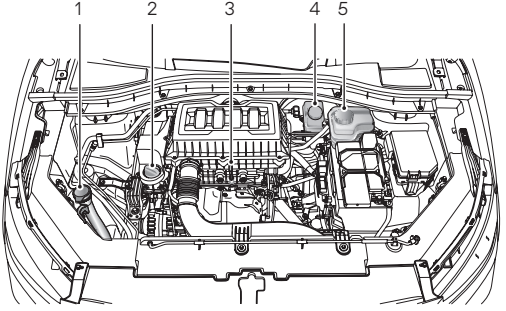

1. Mosófolyadék tartálya (kék sapka)
2. Motorolajbetöltő nyílás sapkája (fekete sapka)
3. Motorolaj-nívópálca (sárga)
4. Fékfolyadék tartálya (sárga/fekete sapka)
5. Hűtőfolyadék tartálya (fekete sapka)

1.0L Turbófeltöltéses motortér

A motortérben történő munkavégzéskor minden esetben tartsa be a „Biztonság a garázsban” részben felsorolt biztonsági óvintézkedéseket. Olvassa el a szakasz „Karbantartás” című részét.

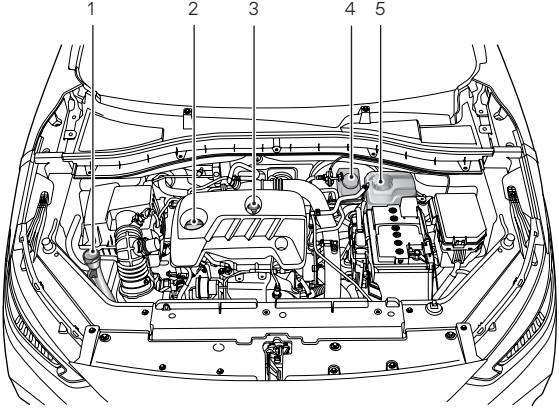

1. Mosófolyadék tartálya (kék sapka)
2. Motorolajtöltő nyílás sapkája (fekete sapka)
3. Motorolaj-nívópálca (sárga)
4. Fékfolyadék tartálya (sárga/fekete sapka)
5. Hűtőfolyadék tartálya (fekete sapka)

Motor

Motorolaj

A motorolajok ACEA besorolása

Az Európai Gépjárműgyártók Szövetsége (ACEA) a motorolajokat a teljesítményük és minőségük alapján különböző osztályokba sorolja. A jármű optimális teljesítményének biztosítására kizárólag a gyártó által javasolt motorolajat használja (lásd a „Műszaki adatok” - „Javasolt folyadékok és kapacitások” című részt).

Ha a járművet szélsőséges hőmérsékleti körülmények között használja, akkor forduljon tanácsért az MG hivatalos márkaszervizéhez.

A motorolajszint ellenőrzése, motorolaj utántöltése

Ha a járművet úgy használja, hogy a motorolaj szintje a nívópálca felső jele FELETT vagy az alsó jele ALATT található, akkor tönkreteszi a motort! Ügyeljen arra, hogy a motorolaj ne fröccsenjen a forró motorra, mert ezzel tüzet okozhat!

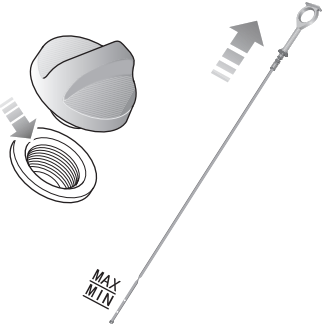

1.5 L motor

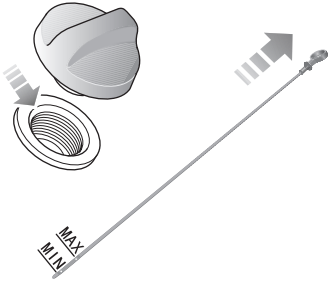

1.0 T motor

Hetente ellenőrizze az olajszintet, szükség esetén töltse fel. Ideális esetben az olajszintet úgy kell ellenőrizni, hogy a motor hideg, a jármű pedig vízszintes felületen áll. Ugyanakkor, ha már jár a motor és melegszik, akkor az olajszint ellenőrzéséhez legalább öt percet várjon a START/STOP kapcsoló kikapcsolását követően.

1. Húzza ki a nívópálcát, törölje tisztára.
2. Lassan helyezze be újra, majd ismét húzza ki, így ellenőrizve az olajszintet. Az olaj nem lehet alacsonyabban a pálca „MIN” jelzésénél.
3. Törölje le az olajtöltő sapka körül felgyülemlett szennyeződést. Csavarja ki az olajtöltő sapkát és töltse fel az olajat úgy, hogy az olajszint a nívópálca „MAX” és „MIN” jelzése közé essen.
4. Várjon 5 percet, majd ismét ellenőrizze az olajszintet, szükség esetén töltsön még a tartályba olajat - NE TÖLTSE TÚL!
5. Végül helyezze vissza a nívópálcát és a töltősapkát.

A motorolaj műszaki adatai

Használja a gyártó által javasolt és tanúsított motorolajat. Olvassa el a „Műszaki adatok” rész „Javasolt folyadékok és kapacitások” szakaszát.

Megjegyzés: TILOS bármilyen olajadalék használata.

FONTOS
Gyakrabban ellenőrizze a motorolajat, ha a járművel hosszabb ideig nagy sebességgel közlekedik.

Hűtőrendszer

A hűtőfolyadék ellenőrzése és utántöltése

NE TÁVOLÍTSA EL a hűtőfolyadék nyomássapkáját, amíg a rendszer le nem hűlt - az esetlegesen kiáramló forró gőz vagy forró hűtőfolyadék súlyos sérülést okozhat.

A hűtőrendszert hetente kell ellenőrizni, amikor a rendszer lehűlt és az autó vízszintes felületen áll. Ha a hűtőfolyadék szintje a „MIN” jelzés alatt van, akkor nyissa ki a hűtőfolyadék tágulási tartályának sapkáját és töltse fel a rendszert hűtőfolyadék. A hűtőfolyadék szintje nem lépheti túl a „MAX” jelölést.

Megjegyzés: Az utántöltéskor ügyeljen arra, hogy a hűtőfolyadék ne érintkezzen a jármű karosszériájával. A hűtőfolyadék kárt tehet a fényezésben.

Ha a hűtőfolyadék szintje rövid időn belül észrevehetően lecsökken, és szivárgás gyanúja merül fel, kérjük, szervizért forduljon a hivatalos márkaszervizhez.

Hűtőfolyadék műszaki adatai

A javasolt és tanúsított hűtőfolyadékot használja. Kérjük, olvassa el a „Műszaki adatok” rész „Javasolt folyadékok és kapacitások” szakaszát.

Megjegyzés: Ha korróziógátlót vagy egyéb adalékanyagot ad az autó hűtőrendszerhez, azzal súlyosan megzavarhatja a rendszer működésének hatékonyságát és kárt tehet az egyes alkatrészekben. A hűtőrendszerrel kapcsolatos ügyekkel forduljon a hivatalos márkaszervizhez.

A hűtőfolyadék mérgező anyag, lenyelése akár halálos kimenetelű sérülést is okozhat - a hűtőfolyadékot tartalmazó tartályt tartsa lezárva, gyermekektől távol. Ha felmerül a gyanú, hogy gyermekek véletlenül a hűtőfolyadékkal érintkeztek, azonnal forduljon orvoshoz.

A hűtőfolyadék szembe vagy bőrre ne kerüljön. Ha ez történik, bő vízzel azonnal öblítse le. Ha a szeme továbbra is vörös, vagy fájdalmat érez, azonnal forduljon orvoshoz.

Fék

Fékbetét

Vezetéskor NE TARTSA a lábát a fékpedálon, mert így túlmelegedhet a rendszer és csökkenhet a hatékonysága, továbbá túlzott mértékben elkophat.

A fékbetét és tárcsa ésszerű felhasználási tartománya

fékbetét		több, mint 2 mm
elülső féktárcsa		20 ~ 22 mm
hátsó féktárcsa	EPB típus	8 ~ 10 mm
	kézifék típus	7 ~ 9 mm

Az első 1500 km során lehetőleg kerülni kell a hirtelen fékezésre okot adó helyzeteket.

Ne feledje, hogy alapvető fontosságú a rendszeres szervizelés, így biztosítható, hogy a fékrendszer egyes alkatrészeit a megfelelő időközönként átnézzék és szükség esetén kicseréljék. Ezzel szavatolható a hosszú távú biztonság és az optimális teljesítmény.

A fékbetét- vagy féktárcsacsere után az autónak 800 km-es bejáratásra van szüksége.

A fékfolyadék ellenőrzése és utántöltése

A fékfolyadék igen mérgező anyag, a tárolóedényt lezárva, gyermekektől távol tartsa. Ha felmerül a gyanú, hogy Ön (vagy bárki más) véletlenül a fékfolyadékkal érintkezett, azonnal forduljon orvoshoz.

A fékfolyadék szembe vagy bőrre ne kerüljön. Ha ez történik, bő vízzel azonnal öblítse le. Ha a szeme továbbra is vörös, vagy fájdalmat érez, azonnal forduljon orvoshoz.

A fékfolyadék szintjét hetente kell ellenőrizni, amikor a rendszer lehűlt és az autó vízszintes felületen áll.

A folyadékszint a tartály nyakán keresztül látható, a „MAX” és „MIN” jelek között kell lennie

Megjegyzés: A folyadék szintje nem eshet a „MIN” jel alá és nem emelkedhet a „MAX” érték fölé.

Megjegyzés: A fékfolyadék tönkreteszi a fényezett felületeket. Ha véletlenül mégis fékfolyadék ömlött a fényezett felületre, nedvszívó rongydarabbal itassa fel, és vízzel vagy autósamponnal mossa le a területet.

A fékfolyadék műszaki adatai

A gyártó által javasolt és tanúsított fékfolyadékot használja. Olvassa el a „Műszaki adatok” rész „Javasolt folyadékok ” fejezetét.

FONTOS
A szerviz előírásainak megfelelően cserélje ki a fékfolyadékot.

Akkumulátor

Az akkumulátor karbantartása

Ha a jármű nem RUNNING üzemmódban van, akkor NE HAGYJA bekapcsolva az elektromos berendezéseket, mert az akkumulátor lemerülhet, így nem lehet a későbbiekben beindítani a járművet és az akkumulátor élettartama is lecsökken.

Az akkumulátort mindig egyenesen felállítva tárolja. Megdöntött állapotban az akkumulátorban található maró hatású anyagok kiszivároghatnak.

Az akkumulátor lezárt egység, soha ne próbálja meg szétszedni.

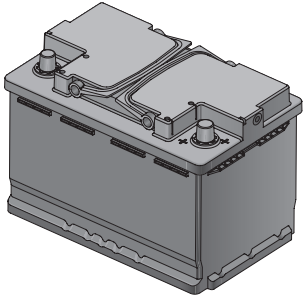

Az akkumulátor a motortérben található meg, karbantartást nem igényel, ezért a benne lévő folyadékot sem kell utántölteni. Az aktuális terhelési körülményeknek és az akkumulátor állapotának megfelelően a rendszer korlátozhatja egyes elektromos berendezések áramellátását. Az akkumulátor töltéséhez állítsa a járművet RUNNING üzemmódba.

Megjegyzés: Az akkumulátor üzemélettartamának megnövelésére minden héten fél órán keresztül járassa a járművet. Ha a járművet 1 hónapnál hosszabb ideig nem fogja használni, akkor vegye le a negatív sarut az akkumulátorról.

A negatív saru lecsatlakoztatása vagy visszacsatlakoztatása előtt győződjön meg arról, hogy a jármű áramellátását kikapcsolta. Mielőtt újra csatlakoztatná a negatív sarut, a járművet 4 órán át lezárt állapotban kell hagyni, hogy az akkumulátor állapota újra kalibrálódjon. A fenti utasítás figyelmen kívül hagyásával gátolhatja a stop/start rendszer működését.

Az akkumulátor cseréje

Az akkumulátor maró hatású kénsavat tartalmaz.

Az akkumulátor eltávolításához vagy behelyezéséhez keresse fel az MG hivatalos márkaszervizét. A jármű megfelelő működése érdekében kizárólag az eredetivel megegyező típusú és műszaki adatokkal rendelkező csereakkumulátort használjon.

Az akkumulátort a jóváhagyott módszerek alapján kell leselejtezni. A használt akkumulátor káros lehet a környezetre. Újrahasznosítását szakértő vállalatra kell bízni. Részletekért forduljon az MG hivatalos márkaszervizéhez.

Mosó

A mosófolyadék ellenőrzése és utántöltése

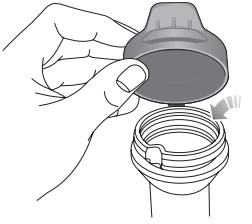

A szélvédő mosófolyadéka gyúlékony anyag. NE ENGEDJE, hogy a szélvédő mosófolyadéka nyílt lánggal vagy gyújtóforrással kerüljön érintkezésbe.

A mosófolyadék betöltése során ügyeljen arra, hogy a folyadék NE cseppenjen a motor körüli részekre, valamint a karosszéria festett felületeire se. Ha a mosófolyadék a kezére vagy egyéb testrészére került, azonnal mossa le tiszta vízzel.

A mosófolyadék a szélvédő tisztítására szolgál. Rendszeres időközönként ellenőrizze a folyadékszintet. Ha a mosófolyadék szintje alacsony, akkor az utasításoknak megfelelően töltse fel. A gyártó által javasolt és tanúsított mosófolyadékot használja. Olvassa el a „Műszaki adatok” rész „Javasolt folyadékok ” című fejezetét.

Megjegyzés: NE ÖNTSÖN fagyálló folyadékot vagy ecet/víz keveréket a víztartályba - a fagyálló tönkreteszi a fényezést, az ecet pedig a szivattyút.

FONTOS

- A gyártó által javasolt és tanúsított mosófolyadékot használja. A mosófolyadék helytelen téli használatával tönkreteheti a mosó motorját, vagyis megfagyhat.
- Ha a mosókapcsolót akkor használja, amikor a tartályban nincs mosófolyadék, azzal tönkreteheti a mosó motorját.
- Ha úgy működteti az ablaktörlőket, hogy a szélvédő száraz, vagyis a rendszer nem adagol mosófolyadékot, akkor azzal kárt tehet a szélvédőben és az ablaktörlőkben is. Permetezzen mosófolyadékot a szélvédőre, majd akkor indítsa el az ablaktörlőt, ha kellő mennyiségű folyadék van rajta.

Mosófúvókák

Rendszeresen működtesse a mosókat, hogy ellenőrizze, a fúvókák tiszták-e és a megfelelően irányba mutatnak-e.

Ha a fúvóka eldugult, tűvel vagy vékony drótdarabbal távolítsa el a szennyeződést.

A mosófolyadék műszaki adatai

A gyártó által javasolt és tanúsított mosófolyadékot használja. Olvassa el a „Javasolt folyadékok” című részt.

Ablaktörlő

Ablaktörlő lapátok

FONTOS
• Zsír, szilikon vagy petróleum alapú termékek csökkentik a lapátok törlési kapacitását. Az ablaktörlő lapátokat langyos, szappanos vízzel mossa le és időnként ellenőrizze az állapotukat. • Gyakran tisztítsa a szélvédőt, NE az ablaktörlő lapáttal távolítsa el a makacs, erősen tapadó szennyeződést, mert ezzel lecsökkenti azok hatékonyságát és élettartamát. • Ha a gumi megkeményedett vagy repedés látható rajta, a lapátok csíkot húznak vagy bizonyos területeket nem törölnek le, akkor az ablaktörlő lapátokat ki kell cserélni. • Jóváhagyott ablaktisztítóval időnként tisztítsa meg a szélvédőt, győződjön meg arról, hogy a szélvédő teljesen tiszta, csak ezt követően helyezze fel a cserelapátokat. • Kizárólag az eredeti lapát műszaki adataival teljesen megegyező lapátokat szereljen fel. • Használatuk megkezdése előtt takarítsa le a lapátok köré rakódott jeget és havat, győződjön meg arról, hogy nem fagytak oda vagy egyéb módon nem tapadnak a szélvédőhöz.

Az elülső ablaktörlő lapát cseréje

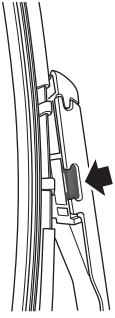

1. Lezárt motorháztetővel és a START/STOP kapcsoló OFF állásba kapcsolásától számított 20 másodpercen belül az ablaktörlő bajuszkapcsolójának lenyomásával és elengedésével működtesse az ablaktörlőket. Az ablaktörlők törölni fognak, majd a szélvédőn a „szervizállás”-ban megállnak.
2. Emelje el a szélvédőtől a lapát karját.
3. Nyomja meg a tartócsipeszeket mindkét oldalon (az ábra szerint), eközben húzza ki az ablaktörlő lapátot az ablaktörlőből, majd selejtezze le.
4. Illessze az új ablaktörlő lapát szerelvényét az ablaktörlő kar foglalatába.
5. Nyomja az ablaktörlő lapátot az ablaktörlő karja felé, amíg az be nem illeszkedik és egy kattanás nem hallatszik.
6. Fektesse vissza az ablaktörlő egységet a szélvédőre.
7. A szervizüzemmódból történő kilépésre és a lapátoknak a parkoló állásba történő visszahelyezésére hozza működésbe a bajuszkapcsolót. Ehhez nyomja le és engedje fel a kapcsolót, vagy másik módszerként kapcsolja a START/STOP kapcsolót az ON állásba.

A hátsó ablaktörlő lapát cseréje

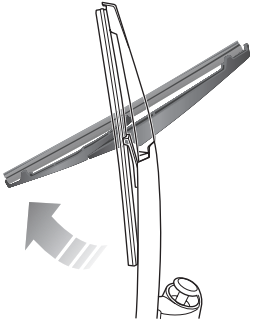

1. Emelje el a hátsó szélvédőtől a lapát karját.
2. Az ábra szerint forgassa el az ablaktörlő lapátot, hogy eltávolítsa az ablaktörlő karjából, majd selejtezze le.
3. Illessze az új ablaktörlő lapát szerelvényét az ablaktörlő kar foglalatába. Győződjön meg róla, hogy az ablaktörlő lapátot stabilan

Gumiabroncsok

Áttekintés

- Különösen óvatosan hajtson, amikor az új abroncsokkal az első 500 km-t teszi meg.
- Magas sebességnél kerülje az éles kanyarodást.
- Lassítson le, ha útszegélyen vagy hasonló útfelületen halad át. A kerekeket óvatosan engedje át a padkán, a megfelelő szögben.
- Rendszeres időközönként ellenőrizze, hogy nem sérültek-e meg az abroncsok (nincsenek-e rajtuk szúrások, karcolások, repedések és gödrök). Az idegen tárgyakat távolítsa el a futófelületről.
- Az abroncsok ne érintkezzenek olajjal, zsírral vagy üzemanyaggal.
- Ellenőrizze, hogy fent vannak-e a szelepsapkák.
- Ha le kell venni az abroncsot, akkor mindig jelölje meg az abroncs/kerék tájolását, hogy a megfelelő módon lehessen visszahelyezni.
- A leszerelt kereket vagy abroncsot száraz, hűvös, fénytől elzárt helyen kell tartani.

Új gumiabroncsok

Az új abroncsok tapadási képessége kezdetben nem feltétlenül a legjobb. Ezért az első 500 km-en közepes sebességgel és körültekintő módon vezessen. Ez az abroncsok szervizélettartamának is hasznos.

Az abroncs vagy a keréktárcsa károsodása észrevétlen is maradhat. Ha rendellenes vibrálást vagy kezelhetőséget észlel, azt jelenti, hogy az abroncs vagy a keréktárcsa megsérült. Lassítson le, teljes biztonságban parkolja le a járművét, majd ellenőrizze az abroncsot és a keréktárcsát. Ha a sérülés nem látszik kívülről, akkor alacsony sebesség mellett folytassa a vezetést a legközelebbi hivatalos MG márkaszervizig, ahol megvizsgálják a járművét.

Forgásirányos abroncs

A forgásirányos abroncsok meg vannak jelölve az úgynevezett „forgási irány”-nyal (DOR). A kezelhetőségi jellemzők, a gumiabroncs teljesítménye, az alacsony útzaj és a gumiabroncs élettartamának meghosszabbítása érdekében a gumiabroncsokat mindig úgy kell felszerelni, hogy a jelzőnyilak a megfelelő (DOR) irányba mutassanak.

A gumiabroncs élettartama

Megfelelő abroncsnyomással és mérsékelt vezetési stílussal meghosszabbíthatja az abroncs élettartamát.

Javaslatok:

- Ha a járművet hosszabb ideig nem fogja használni, akkor kéthetente egyszer mozgassa a járművet, hogy megforgassa az abroncsokat.
- Rendszeresen ellenőrizze az abroncsnyomást akkor, amikor az abroncsok hidegek.
- Kerülje a túlzott sebesség melletti kanyarodást.
- Rendszeres időközönként ellenőrizze, nincs-e rendellenes kopás az egyes abroncsokon.

Az alábbi tényezők lehetnek hatással az abroncs élettartamára.

Gumiabroncsnyomás

A helytelen nyomás az abroncsok rendellenes kopását idézi elő, megrövidül a szervizélettartamuk és kedvezőtlenül befolyásolhatja a jármű vezetési jellemzőit is. Az abroncsnyomást legalább havonta egyszer, valamint minden hosszabb út előtt ellenőrizni kell.

Vezetési stílus

A túlzottan erős gyorsítás és fékezés, vagy nagy sebességgel történő vezetés jobban koptatja a gumiabroncsokat.

Kerékegyensúly

Mielőtt az új jármű elhagyná a gyárat, alaposan tesztelik az autókerekek üzemi egyensúlyát. De a kerekek egyensúlyának eltolódásában sok tényező közrejátszik.

Ha a kerekek nincsenek egyensúlyban, akkor a kormányszerkezet rázkódni vagy vibrálni kezd, és az abroncsok túlzott mértékben elkophatnak. Fontos, hogy ezt gyorsan helyrehozza. Új gumiabroncs felszerelését követően vagy abroncsjavítás után minden egyes kereket újra ki kell egyensúlyozni, vagyis centrírozni kell.

Futómű-beállítás

A helytelen futómű-beállítás az abroncsok túlzott kopását eredményezi és a jármű biztonságára is kihatással van. Ha az abroncson rendellenes kopás jelei mutatkoznak, akkor kérje ki az MG hivatalos márkaszervizének tanácsát.

Az abroncsok ápolása

A HIBÁS GUMIABRONCSOK VESZÉLYESEK!
Vigye el a szervizbe a járművet, ha bármelyik abroncs sérült, túlzottan kopott, vagy nem megfelelő benne a nyomás.

Mindig a gumiabroncsok állapotának figyelembevételével vezessen, és rendszeresen ellenőrizze a futófelületet és az oldalfalakat, hogy nem mutatnak-e torzulásra (kidudorodásra), vágásra vagy kopásra utaló jeleket.

Megjegyzés: Ha lehet, akkor védje meg az abroncsokat az olaj, zsír és üzemanyag okozta szennyeződésektől.

Gumiabroncsnyomás

Hosszabb út előtt minden esetben ellenőrizze az abroncsokban lévő nyomást.

Havonta legalább egyszer ellenőrizze a nyomást (a pótkerékben is), amikor hidegek az abroncsok.

Ha mindenképpen akkor kell a nyomást ellenőriznie, amikor az abroncsok még melegek, akkor úgy számoljon, hogy a nyomás 0,3-0,4 bar (4,35-5,8 psi) értékben megnövekedett. Ebben az esetben SOHA ne engedje ki a levegőt az abroncsokból, hogy elérje a javasolt nyomásértéket.

Szelepek

Az összes szelepsapka legyen mindig teljesen rácsavarva a szelepekre. Ezek akadályozzák meg, hogy a szelepekbe bármilyen szennyeződés bekerüljön. A nyomás ellenőrzésekor figyelje, nem eresztenek-e a szelepek (nem hall-e árulkodó sziszegő hangot).

Defektes abroncs

Ha hegyes tárgy szúrta át az abroncsot és az benne maradt, akkor lehet, hogy az abroncs egyáltalán nem ereszt. Ha észrevette, hogy ez történik, azonnal lassítson, vezessen óvatosan, amíg a pótkereket fel nem szerelik, vagy az abroncsot meg nem javítják.

Megjegyzés: Ha az abroncs oldalfala károsodott vagy eltorzult, akkor azonnal cserélje ki, ne próbálja megjavíttatni.

Gumiabroncs kopásjelzői

Az eredeti abroncs aljánál helyezkedik el az 1,6 milliméter magas kopásjelző, amely merőleges a kerék gördülési irányára. Ezeket a jelzőket a futófelület mintázatába öntik a kerület több pontján. Az abroncs oldalán található jelzés, például a nagy nyomtatott betűvel írt TWI, vagy a háromszög, a kopásjelző helyzetét jelzi.

Amikor a futófelület 1,6 mm-re lekopott, a jelzők láthatóvá válnak a futófelület felszínén, folytonos gumicsíkot képeznek a gumiabroncs teljes szélességében.

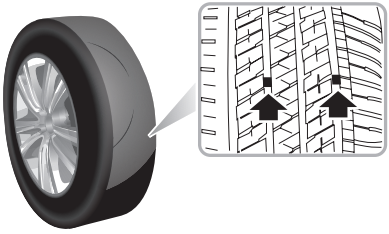

FONTOS
Az abroncsot a lehető leghamarabb KI KELL cseréltetni, ha a kopásjelzők láthatóvá váltak.

Csereabroncs

Javasoljuk, hogy az eredeti abroncs műszaki adataival megegyező abroncsot szereltessen fel a járműre. Az abroncsot NE CSERÉLJE KI más típusú (műszakilag nem megfelelő) abronccsal! Egyéb típusú vagy eltérő műszaki adattal rendelkező abroncs hátrányosan befolyásolhatja a jármű vezetési jellemzőit és biztonságát. A jobb minőségű és biztonságosabb vezetés érdekében javasoljuk, hogy kérje ki az MG hivatalos márkaszervizének tanácsát.

A használat előtt minden esetben centríroztassa ki a kerekeket és gumiabroncsokat.

A kerekek rotációja

Javasoljuk, hogy a gumiabroncsok kopásának kiegyenlítése érdekében rendszertelen időközönként cserélje ki a kerekeket, az oldalsókat az oldalsókkal, vagy az első kerekeket a hátsókkal.

Egyenletes első gumiabroncskopás esetén ajánlott az első és a hátsó kerekek cseréje az ábrán látható módon. Így az abroncsok kiegyenlítetten kopnak, megnő az élettartamuk és egységesen fáradnak.

A kerekek átlós irányú cseréjét nem javasoljuk, az első kerekeknek a hátsókkal történő cseréje megengedhető. A nem hajtott kerekek cseréje megengedett, ezért megengedett a kerekek átlós cseréje is, a DOR-ajánlás figyelembevétele mellett.

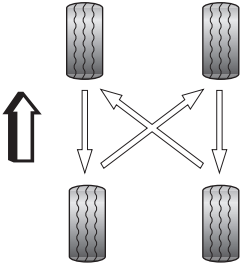

Megjegyzés: Az egyirányú abroncsok meg vannak jelölve az úgynevezett „forgási irány”-nyal (DOR). A vezetési jellemzők megtartásához az abroncsokon minden esetben jelzőnyilaknak kell lenniük, amelyek a megfelelő DOR-t mutatják. Ha az abroncs futófelülete forgásirányos, akkor a kereket tilos átlós irányban a bal vagy jobb oldali kerékkel kicserélni. Az első kerekeknek a hátsó kerekekkel történő cseréje megengedett.

Megjegyzés: Az abroncskerék bármilyen jellegű elfordulása esetén vagy a TPMS érzékelőjének és fogadó egységének cseréjekor egyes járművekkel 10 percen keresztül 40 km/órás sebességgel kell haladni, hogy a rendszer megfelelően tudja jelezni az abroncsnyomást a vonatkozó állásban.

Hólánc

A nem megfelelő hólánccal tönkreteheti az abroncsokat, a kerekeket, a felfüggesztést, a fékeket vagy az autó karosszériáját. Vegye figyelembe az alábbi használati körülményeket:

- A hóláncot kizárólag az első kerekekre lehet felszerelni;
- A hólánc vastagsága nem haladhatja meg a 15 mm-t.
- Minden esetben tartsa be a hólánc felszerelésére és megfeszítésére vonatkozó utasításokat és a különböző utakra vonatkozó sebességkorlátokat;
- NE HAJTSON 50 km/óránál nagyobb sebességgel!
- Az abroncsban esetlegesen keletkező kár vagy a hólánc túlzott mértékű kopásának elkerülésére a hóláncot el kell távolítani, ha olyan úton közlekedik, amelyet nem fed hó.

Az erre a típusra felszerelhető hólánc kerék- és abroncs adatai az alábbiak:

Keréktárcsa mérete: 6,5J x 16

Abroncsméret: 205/60 R16

Megjegyzés: A hóláncot kizárólag olyan abroncsra lehet felszerelni, amelynek a műszaki adatai megegyeznek a gyártó által javasolt műszaki adatokkal.

Megjegyzés: Ha hóval vagy jéggel borított úton vezet, akkor téli abroncsokkal közlekedjen. Részletekért forduljon az MG hivatalos márkaszervizéhez.

A jármű tisztítása és ápolása

Tartsa be a tisztító termékekre vonatkozó biztonsági előírásokat, ügyeljen rá, hogy a folyadék szembe ne kerüljön.

Az autó külseje

Az autó mosása autómosóban

Egyes nagynyomású tisztítórendszerek áthatolhatnak az ajtó, az ablak és a napfénytető szigetelésén és a zárakat is tönkretehetik. SOHA NE irányítson vízsugarat olyan alkatrészre, amely könnyen tönkremehet.

Tilos a motortér nagynyomású vízzel történő tisztítása, mivel ezzel kárt tehet a jármű elektronikus rendszerében.

Az autó fényezésének védelmére tartsa be az alábbi ápolási szabályokat:

- NE HASZNÁLJON forró vizet az autómosáshoz.
- NE HASZNÁLJON mosószert és mosogatószert sem.
- Nagyon meleg időben ne mossa a járművet a tűző napon.
- Ha locsolótömlőt használ, NE IRÁNYÍTSA közvetlenül a vizet az ablak, az ajtó vagy a napfénytető szigetelésére, sem pedig a keréknyílásokon keresztül a fékalkatrészekre.

Ha az autó kifejezetten szennyezett, akkor a mosás megkezdése előtt tömlővel öblítse le a karosszériáról a szennyeződést és a homokot. Ezután mossa le az autót hideg vagy langyos vízzel, amely jó minőségű mosó- és viaszos sampont tartalmaz. Mindig bőséges mennyiségű vizet használjon, hogy a szemcsék lemosódjanak a felületről és ne karcolják meg a fényezést. A mosást követően tiszta vízzel öblítse le a karosszériát és puha bőrrel törülje át.

Az alváz megtisztítása

Megjegyzés: A motortér megtisztításához NE HASZNÁLJON nagynyomású tömlőt - kárt tehet az autó elektronikus rendszerében.

Időről időre, kifejezetten a téli hónapok során, amikor sózzák az utakat, az alvázat is mossa le, tömlő használatával. Öblítse le a felhalmozódott sarat, majd alaposan tisztítsa meg azokat a helyeket, ahol a szennyeződés könnyen felgyűlhet (például a kerékíveknél, a panelvarratoknál).

FONTOS

- A járművet ne tisztítsa közvetlen napsugárzásnak kitett helyen.
- Amikor télen a járművet tisztítja, ne irányítsa közvetlenül a vizet az ajtózárakra és az egyes panelek között résekre, mert belefagyhat a víz.
- Az autó tisztításához ne használjon durva szivacsot vagy rongyot, mert kárt tehet a fényezésben.
- A fényszórókat ne száraz ruhadarabbal vagy szivaccsal tisztítsa meg. Kizárólag langyos, szappanos vízet használjon.

Tisztítás magasnyomású mosóberendezéssel

Megjegyzés: Mindig olvassa el a gyártó üzemelésre vonatkozó utasításait.

Ha nagynyomású mosóberendezést használ, akkor minden esetben győződjön meg arról, hogy megfelelő távolság van a fúvóka és bármilyen puha anyag, matrica vagy gumitömítés között.

FONTOS

- Tartsa be a magasnyomású tisztító használati utasításait.
- A jármű puha részei kellő távolságra legyenek a magasnyomású mosótól.

Kátrányfoltok eltávolítása

A kátrányfoltokat és makacs zsírfoltokat lakkbenzinnel távolítsa el a fényezésről. A lakkbenzin maradványainak eltávolításához azonnal mossa le a területet szappanos vízzel.

A karosszéria védelme

A mosást követően ellenőrizze, nem sérült-e meg valahol a fényezés. Ha a sérülés miatt kilátszik a fém, először használjon színes alapozót, majd vigye fel a megfelelő színű alaplakkot, és adott esetben lakkceruzával fejezze be a munkát. A nagyobb kiterjedésű fényezési vagy karosszériahibát a gyártó javaslatainak megfelelően kell elvégezni. Ennek elmulasztása esetén a korrózióvédelmi szavatosság érvényét veszti. Ha kétségei vannak, akkor keresse fel az MG hivatalos márkaszervizét.

A fényezés polírozása

NE HASZNÁLJON olyan autópolírozó termékeket, amelyek erős csiszoló hatású anyagokat tartalmaznak - ezek eltávolítják a festékréteget és károsítják a fényes felületet.

Alkalmanként kezelje a fényezést olyan minősített polírozószerrel, amely az alábbi tulajdonságokkal rendelkezik:

- Nagyon enyhe hatású csiszolóanyagot tartalmaz, ami a szennyeződést eltávolítja, de nem okoz kárt a festésben.
- Olyan töltőrészecskéket tartalmaz, amelyek kitölti a karcolásokat és csökkenti azok láthatóságát.
- Olyan viasz, ami védőréteget képez a fényezés és a természeti elemek között.

Megjegyzés: Ha lehet, ne kerüljön polírozóanyag és viasz az ablaküvegekre és a gumitömítésekre.

Ablaktörlő lapátok

Langyos, szappanos vízben mossa meg. NE HASZNÁLJON alkoholt vagy petróleum alapú tisztítószert.

Ablakok és tükrök

Rendszeres időközönként tisztítsa meg az összes ablakot, belül és kívül is. Minősített ablaktisztítót használjon.

Szélvédő: üvegtisztítóval tisztítsa meg a szélvédő külső felületét az autómosást és polírozást követően, de az új ablaktörlő lapátok felszerelése előtt.

Hátsó szélvédő: Puha rongydarabbal, oldalirányú mozdulatokkal tisztítsa meg belül., hogy elkerülje a fűtőszálak sérülését.

Megjegyzés: TILOS súroló hatású tisztítószerrel a hátsó szélvédőt belülről megtisztítani, mert ez tönkreteszi a fűtőszálakat.

Tükrök: Szappanos vízzel mossa le a tükröket. A jég eltávolításához műanyag jégkaparót használjon. NE használjon dörzsölő hatású tisztítószert vagy fém jégkaparót.

Műanyag alkatrészek

A műanyag alkatrészeket hagyományos módszerekkel kell megtisztítani, a dörzsölő hatású szerek használata nem ajánlott.

Fényezés károsodása

A fényezés károsodását vagy a kőfelverődést a megfelelő festék-/lakkanyagokkal azonnal kezelni kell, hogy a korrózióvédelmi szavatosság ne veszítse érvényét.

Szigetelőgumik és gumitömítések

Bármilyen fajta szigetelőgumit vagy gumitömítést a megfelelő anyaggal (szilikongél) kell kezelni. Ha megfelelő tisztítószerekkel tisztítják őket, az megakadályozza az öregedést és fenntartja a tömítés élettartamát.

Kerekek

Ha a kerekeket tisztítja, a féktárcsákat ért bármilyen anyag vagy víz hatással lehet a fékezés hatékonyságára.

Annak érdekében, hogy a kerekek optimális állapotban maradjanak, rendszeresen tisztítani kell őket.

Kizárólag a javasolt, nem savas kémhatású keréktisztító szert alkalmazza. Mindig olvassa el a terméken található utasításokat.

A belső tisztítása

A belső műanyag részek megtisztítása

A műanyag borítású anyagokat hígított kárpittisztítóval tisztítsa meg, majd nedves ruhával törölje át.

Megjegyzés: NE polírozza a műszerfal elemeit - ezeknek nem szabad visszaverniük a fényt.

Kárpit és textilek

Hígított kárpittisztítóval tisztítsa meg - a tisztítót először próbálja ki a kárpit egy nem látszó területén.

Bőr

Tisztítsa meg a bőrkárpitot langyos vízzel és mosószermentes szappannal. A bőrt száraz, tiszta, szöszmentes rongydarabbal fényesítse ki.

Megjegyzés: Tisztítószerként NE HASZNÁLJON petróleumot, benzint, mosószereket, bútorápoló krémeket vagy polírozószereket.

Műszercsoport, hang- és navigációs kijelző

Száraz rongydarabbal tisztítsa meg. NE HASZNÁLJON tisztítófolyadékot vagy permetet.

Légzsákmodul burkolata

NE hagyja, hogy ezeket a területeket elárasszák folyadékok, és NE használjon benzines tisztítószert, bútorápoló krémet vagy polírozópasztát.

A légzsákos SRS rendszer károsodásának megelőzése érdekében a következő területeket KIZÁRÓLAG nedves törlőkendővel és kárpittisztítóval, kíméletesen szabad tisztítani:

- A kormánykerék középső lapja.
- A műszerfalnak az utaslégzsákot tartalmazó része
- A tetőkárpitnak és az „A” oszlop burkolatainak azon része, amely alatt a függönylégzsákok találhatók.

Biztonsági övek

A biztonsági öveken NE HASZNÁLJON fehérítőt, színezőanyagot és tisztítószereket sem.

Húzza ki a biztonsági övet, majd langyos vízzel és mosószermentes szappannal tisztítsa meg. Hagyja, hogy az övek természetes úton megszáradjanak. NE ENGEDJE az öveket visszahúzódni és ne is használja addig az autót, amíg teljesen meg nem száradtak.

Műszaki adatok

290	*Műszaki adatok, méretek*
292	*Súlyok*
294	*A motor fő paraméterei*
296	*Javasolt folyadékok*
291	*Futómű-beállítás (terheletlen állapotban)*
291	*Kerekek és gumiabroncsok*
291	*Abroncsnyomás (hideg)*

Műszaki adatok, méretek

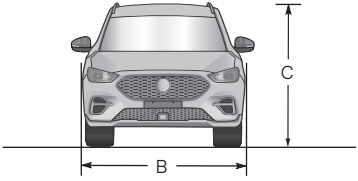

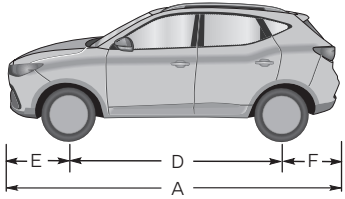

Tétel (mértékegységek)	Paraméter
Teljes hosszúság A, mm	4 323
Teljes szélesség B, mm	1 809
Teljes magasság C (terheletlenül), mm	1 628 (karosszéria súlya)/1 653 (csomagtartóval)
Tengelytáv D, mm	2 585
Első túlnyúlás E, mm	901
Hátulsó túlnyúlás F, mm	837

Tétel (mértékegységek)	Paraméter
Első kerék nyomtávja, mm	1 526
Hátsó kerék nyomtávja, mm	1 539
Talajtól való minimális távolság (terheléssel), mm	144,6
Minimális fordulókör átmérője, m	11,2
Üzemanyagtartály kapacitása, L	45

Megjegyzés: A jármű hosszába nem tartozik bele a rendszámtábla.

Megjegyzés: A visszapillantó tükrök és a gumiabroncs falának közvetlenül az érintkezési pont feletti deformált része nem számít bele a teljes szélességbe.

Súlyok

Tétel (mértékegységek)	Paraméter		
	1.0T 6AT	1.5L 5MT	1.0T 6MT
Utastérben lévő személyek, fő	1809		
Terheletlen jármű súlya (saját tömeg), kg	1 255/1 264	1 215/1 231/1 239	1 259
A jármű össztömege, kg	1 730	1 695	1 730
Első tengely terhelhetősége terheleletlen állapotban, kg	765/769	728/737/741	760
Hátsó tengely terhelhetősége terheleletlen állapotban, kg	490/495	487/494/498	499
Első tengely terhelhetősége terhelt állapotban, kg	872	868	887
Hátsó tengely terhelhetősége terhelt állapotban, kg	858	827	843

Műszaki adatok, méretek

Tétel (mértékegységek)	Paraméterek
Vontatási határérték, fék nélkül, kg	500
Vontatási határérték, fékkel, kg	500
Vonóhorog függőleges terhelése, kg	50

Megjegyzés: Utánfutó vontatásakor a jármű NEM HALADHATJA MEG a 100 km/órás sebességet.

Megjegyzés: Mielőtt pótkocsit vontatna, ellenőrizze a hátsó gumiabroncsok nyomását, és az ajánlott nyomás fölé, legalább 20 kPa (0,2 bar) nyomásra fújja fel a gumiabroncsokat - NE engedje, hogy az abroncsnyomás meghaladja a(z) 300 kPa (3,0 bar) értéket, mert ez veszélyes lehet.

A motor fő paraméterei

Jármű	Paraméter
	1.0T
Furat x lökethossz (mm x mm)	74 × 77,4
Hengerűrtartalom (Liter)	0,999
Sűrítési arány	10,5:1
Üzemanyagtípus (RON)	Ólommentes 95 RON-tól EN228 SPEC-ig

Jármű	Paraméter
	1.5L
Furat x lökethossz (mm x mm)	75 × 84,8
Hengerűrtartalom (Liter)	1 498
Sűrítési arány	11,5:1
Üzemanyagtípus (RON)	Ólommentes 95 RON-tól EN228 SPEC-ig

Javasolt folyadékok és kapacitások

Név	Besorolás	Kapacitás		
		1.5L-5MT	1.0T-6MT	1.0T-6AT
Motorolaj (L)	C5 0W-20	4,1	4	
Motor hűtőfolyadék (L)	Glycol (OAT)	5,4	5,8	
Váltóolaj automata (L)	AW-I	-		6,2
Váltóolaj manuális váltó (L)	MTF94	1,8	-	-
	Castrol BOT503	-	1,7	
Fékfolyadék (L)	DOT 4	0,75		
Szélvédőmosó folyadék (L)	ZY-VIII	4		
Klímagáz (g)	R1234yf	520±20		
Klíma olaj (ml)	SP-A2	140±10	80±10	
Üzemanyagtank (L)		45		

Futómű-beállítás (terheletlen állapotban)

Tétel		Paraméter
Elülső	Kerékdőlésszög	-0°36' ± 45'
	Utánfutási szög	4°02' ± 45'
	Kerékösszetartási szög (összesen)	0°8' ± 15'
	Tengelycsonkcsapszeg dőlési szöge	12°05' ± 45'
Hátsó	Kerékdőlésszög	-1 ° 1 5' ± 45'
	Kerékösszetartási szög (összesen)	0°25' ± 20'

Kerekek és gumiabroncsok

Kerék mérete	7Jx 17
Gumiabroncs mérete	215/55 R17

Gumiabroncsnyomás (hideg)

Kerekek	Terheletlenül
Elülső	230 kPa / 2,3bar / 34 psi
Hátsó	230 kPa / 2,3bar / 34 psi

SAIC Motor Central and Eastern Europe Kft.
1133 Budapest Esztergomi út 31-39.